JINTEX

Sewing Machine Spare Parts

Yamato VF2400

Sewing Machine Part Book

142 pages

jintex.in | enquiry@jintex.in | +91 96321 55211

33 Park Road, Akkipet Circle, Bangalore

yamato®

Parts List

HIGH SPEED FLAT BED CHAINSTITCH MACHINE

VF2400

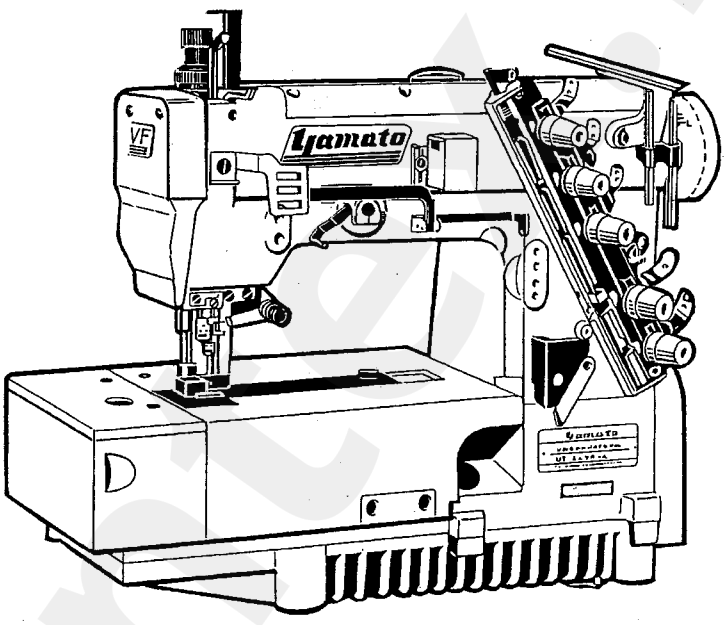

MODELS & DEVICES

VF2400	VF2400-PA	VF2400-PA3	VF2403
VF2403-11	VF2403-11H	VF2403-21	VF2403-50
VF2404	VF2411	VF2490	VF2500
VF2500-20	VF2500-35	VF2500-PA	VF2500-PA3
VF2503	VF2503-11	VF2503-11S	VF2503-21
VF2504-11	VF2530	VF2560	VF2560-PA
VF2590			

EC EU5 EU5/PS2 FC AU2 K1 C S1

YAMATO SEWING MACHINE MFG. CO.,LTD.

jintex.in

jintex.in

パーツリストの見方

このパーツリストはVF2400-132M, 140M, 148M, 156M, 164Mを基本モデルにしてイラストを作成しています。
項目1～13には基本モデルを記載しています。
項目14～サブモデル、付帯装置等を記載しています。
パーツリストに記載されているカラーの寸法は内径×外径×幅を表わしています。

記号の説明（Parts No. の隣に記載されています。）

［　］前回のパーツリストに対して、今回変更された部品を表わしています。
　［　］内は旧Parts No. 及びネジ類の形状

◆　前回のパーツリストに対して、今回追加された部品及びモデルを表わしています。

部品注文の際のご注意

☆　このパーツリストに記載されている部品をご注文の際は、Parts No.(例えば、3500201)でお願いします。

☆　0068011の場合は、0068011又は68011でご注文下さい。

☆　エアチューブ御注文の際は品番と長さをお知らせ下さい。

なお、このパーツリストの記載事項は、改良により変更される場合がありますのでご了承下さい。

How to use this Parts List

The illustrations on this Parts List are drawn on the basis of VF2400-132M, 140M, 148M, 156M, 164M.
The items from No.1 to No.13 contain the standerd model.
The following items included No.14 contain the submodel and Devices.
The dimension of Collar on this Parts List shows Inside diameter X Outside diameter X Width.

Explanation of Marks（marked at the Side of Part No.）

［］means this part is changed from the previous Parts List.
　Inside of［］shows the previous Part No. and the shape of screw or the like.

◆　means this part and model is added to the previons Parts List.

How to place an order for the parts

☆　When placing an order for the parts from this Parts List, please clearly state the Parts No.（e.g.3500201）which you require so that we can deliver the correct Parts to you.

☆　When the Part No. is “0068011”, please place an order for the part by showing “0068011” or “68011”.

☆　When ordering Air Tube, please inform us of the Part No. and the length.

This Parts Listis subject to change without notice.

jintex.in

Contents 目次

MISCELLANEOUS COVERS(1)	カバー関係 (1)	1
MISCELLANEOUS COVERS(2)	カバー関係 (2)	2
MISCELLANEOUS THREAD EYELETS	糸道関係	3
MISCELLANEOUS BUSHINGS & EYE GUARD	ブッシュ及びアイガード関係	4
MAIN SHAFT DRIVING MECHANISM	下軸機構	5
UPPER SHAFT & NEEDLE THREAD TAKE-UP MECHANISM	上軸及び針糸繰リ機構	6
NEEDLE BAR MECHANISM	針棒機構	7
PRESSER FOOT MECHANISM	押エ機構	8
SPREADER MECHANISM	飾リ糸ルーパ機構	9
LOOPER DRIVING MECHANISM	ルーパ機構	10
FEED DRIVING CONTROL MECHANISM	前送リ調節機構	11
FEED DRIVING MECHANISM	送リ機構	12
LUBRICATING MECHANISM	給油機構	13
VF2500, 2500-35 EXCLUSIVE PARTS	サブモデル専用部品	14
VF2400-PA, 2500-PA EXCLUSIVE PARTS	サブモデル専用部品	15
VF2400-PA3, 2500-PA3 EXCLUSIVE PARTS(1)	サブモデル専用部品(1)	16
VF2400-PA3, 2500-PA3 EXCLUSIVE PARTS(2)	サブモデル専用部品(2)	17
VF2403, 2403-11, 2403-21, 2403-50, 2503, 2503-11, 2503-21 EXCLUSIVE PARTS(1)	サブモデル専用部品(1)	18
VF2403, 2403-11, 2403-21, 2403-50, 2503, 2503-11, 2503-21 EXCLUSIVE PARTS(2)	サブモデル専用部品(2)	19
VF2404, 2504-11 EXCLUSIVE PARTS(1)	サブモデル専用部品(1)	20
VF2404, 2504-11 EXCLUSIVE PARTS(2)	サブモデル専用部品(2)	21
VF2404, 2504-11 EXCLUSIVE PARTS(3)	サブモデル専用部品(3)	22
VF2404, 2504-11 EXCLUSIVE PARTS(4)	サブモデル専用部品(4)	23
VF2404, 2504-11 EXCLUSIVE PARTS(5)	サブモデル専用部品(5)	24
VF2411 EXCLUSIVE PARTS	サブモデル専用部品	25
VF2530 EXCLUSIVE PARTS	サブモデル専用部品	26
VF2490, 2590 EXCLUSIVE PARTS	サブモデル専用部品	27
VF2560, 2560-PA EXCLUSIVE PARTS(1)	サブモデル専用部品(1)	28
VF2560 EXCLUSIVE PARTS(2)	サブモデル専用部品(2)	29
VF2560-PA EXCLUSIVE PARTS(2)	サブモデル専用部品(2)	30
VF2560-PA EXCLUSIVE PARTS(3)	サブモデル専用部品(3)	31

jintex.in

Contents 目次

EC DEVICE	EC装置	32
EU5 DEVICE(1)	EU5装置(1)	33
EU5 DEVICE(2)	EU5装置(2)	34
EU5/PS2 DEVICE(1)	EU5/PS2装置(1)	35
EU5/PS2 DEVICE(2)	EU5/PS2装置(2)	36
FC DEVICE	FC装置	37
AU2-1 DEVICE(1)	AU2-1装置(1)	38
AU2-1 DEVICE(2)	AU2-1装置(2)	39
AU2-1 DEVICE(3)	AU2-1装置(3)	40
AU2-1 DEVICE(4)	AU2-1装置(4)	41
K1 DEVICE for VF2400, 2500, 2560	K1装置	42
C DEVICE	C装置	43
S1 DEVICE	S1装置	44
EXTRA PARTS(1)	特注部品(1)	45
EXTRA PARTS(2)	特注部品(2)	46
SUPPORTING BOARD	受ケ板	47
THREAD STAND	糸立台	48
WARNING LABEL	警告ラベル	49
LIST of MAIN SPARE PARTS	主要部品リスト	50
INDEX	索引	53

jintex.in

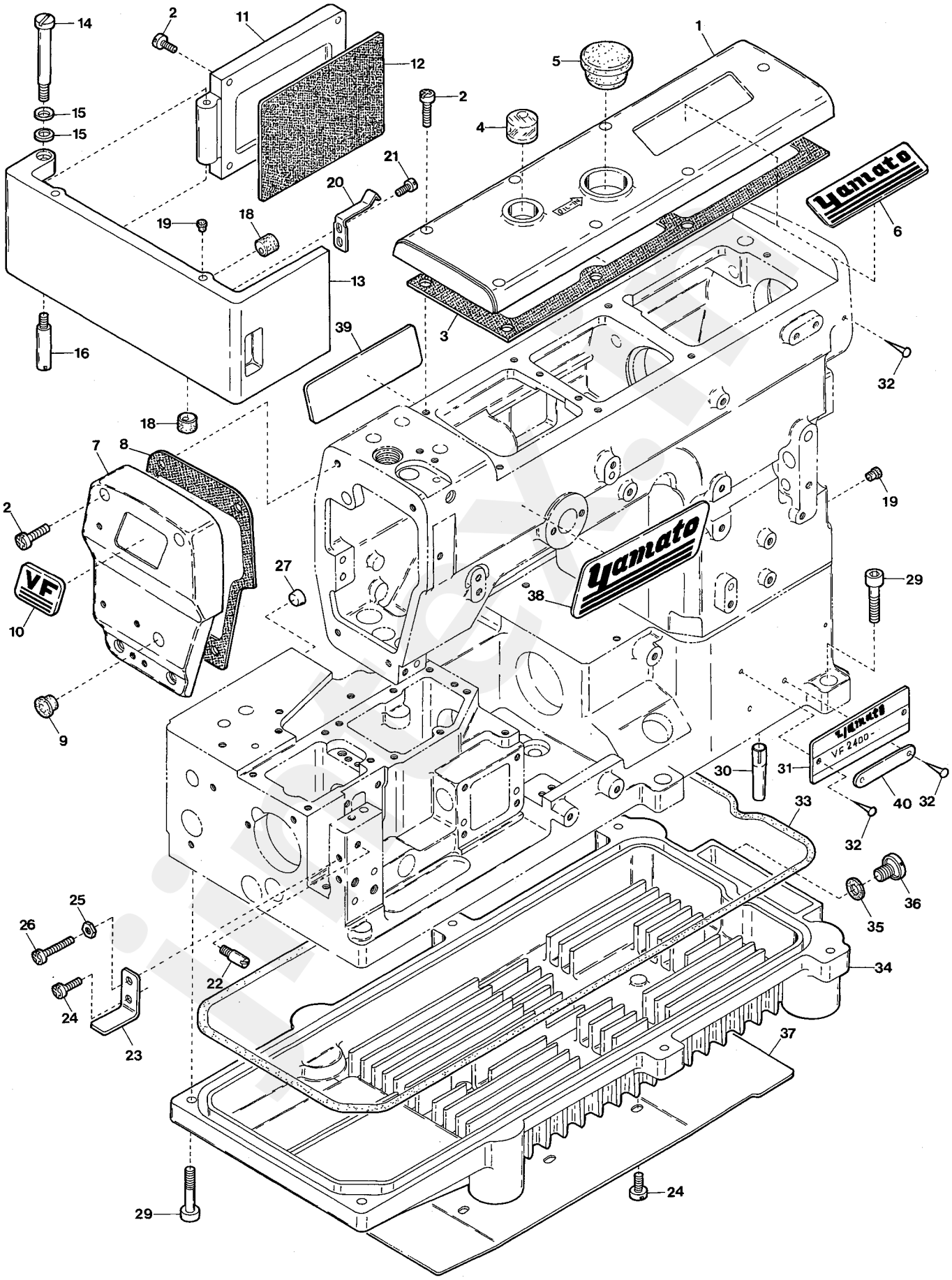
1
2
3
4
5
6
7
8
9
10
11
12
13
14
15
16
18
19
20
21
22
23
24
25
26
27
29
30
31
32
33
34
35
36
37
38
39
40
yamato
VF
VF 2400

jintex.in

Ref.No	Parts No.	Description	品　名	Amt. Req
1	3100026	Top Cover	上カバー	1
2	110045	Screw(M4-0.7 × 12)	止ネジ	15
3	3500430	Top Cover Gasket	上カバーパッキン	1
4	0068011	Oil Sight Window	オイル確認窓	1
5	0020759	Top Cover Seal Plug	上カバー詰栓	1
6	390069	Brand Name Plate(76.5)	銘板	1
7	3500207	Head Cover	ヘッドカバー	1
8	3500431	Head Cover Gasket	ヘッドカバーパッキン	1
9	0093864	Head Cover Seal Plug	詰栓	1
10	390073	"VF" Emblem	VF エンブレム	1
11	3200010	Bed Rear Cover	ベッド後カバー	1
12	0095108	Bed Rear Cover Gasket	ベッド後カバーパッキン	1
13	3200011	Side Cover	横開キカバー	1
14	170001	Screw(M5-0.8 × 8)	止ネジ	1
15	300100	Conical Spring Washer	皿バネワッシャ	2
16	180005	Screw(M5-0.8 × 8)	止ネジ	1
17				
18	0032604	Rubber Cushion(Large)	クッションゴム(大)	2
19	3200033	Rubber Cushion(Small)	クッションゴム(小)	3
20	3200012	Cover Latch Spring	カバーラッチバネ	1
21	110012	Screw(M4-0.7 × 5)	止ネジ	2
22	180018	Screw(M4-0.7 × 7)	バネ掛ケネジ	1
23	3200013	Side Cover Holder	横開キカバー受ケ	1
24	110013	Screw(M4-0.7 × 8)	止ネジ	4
25	000015	Nut	ナット	1
26	110016	Screw(M4-0.7 × 15)	止ネジ	1
27	330000	Seal Plug	詰栓	1
28				
29	009970	Screw(M6-1 × 20)	止ネジ	6
30	340016	Machine Frame Supporting Bar	ベッド支エ棒	4
31	4109403	Model Plate(See the below)	型式板(下記参照)	1
32	000726	Rivet	止メ鋲	5
33	3200007	Oil Reservoir Gasket	油受ケパッキン	1
34	3200006	Oil Reservoir	油受ケ	1
35	0020137	Drain Hole Seal	油抜キネジパッキン	1
36	005075	Screw(3/8-24 × 8)	油抜キネジ	1
37	3200021	Wind Guide Plate	風案内板	1
38	390067	Brand Name Plate(106)	銘板	1
39	390068	Brand Name Plate(92)	銘板	1
40	2049401	Serial Number Plate	機番プレート	1

Note : Order for Model Plate must be accompanied by model designation(including symbols of gauge and devices).

(注) 型式板を御注文の際は機種名(ゲージ記号, 付帯装置含む)をお知らせ下さい。

jintex.in

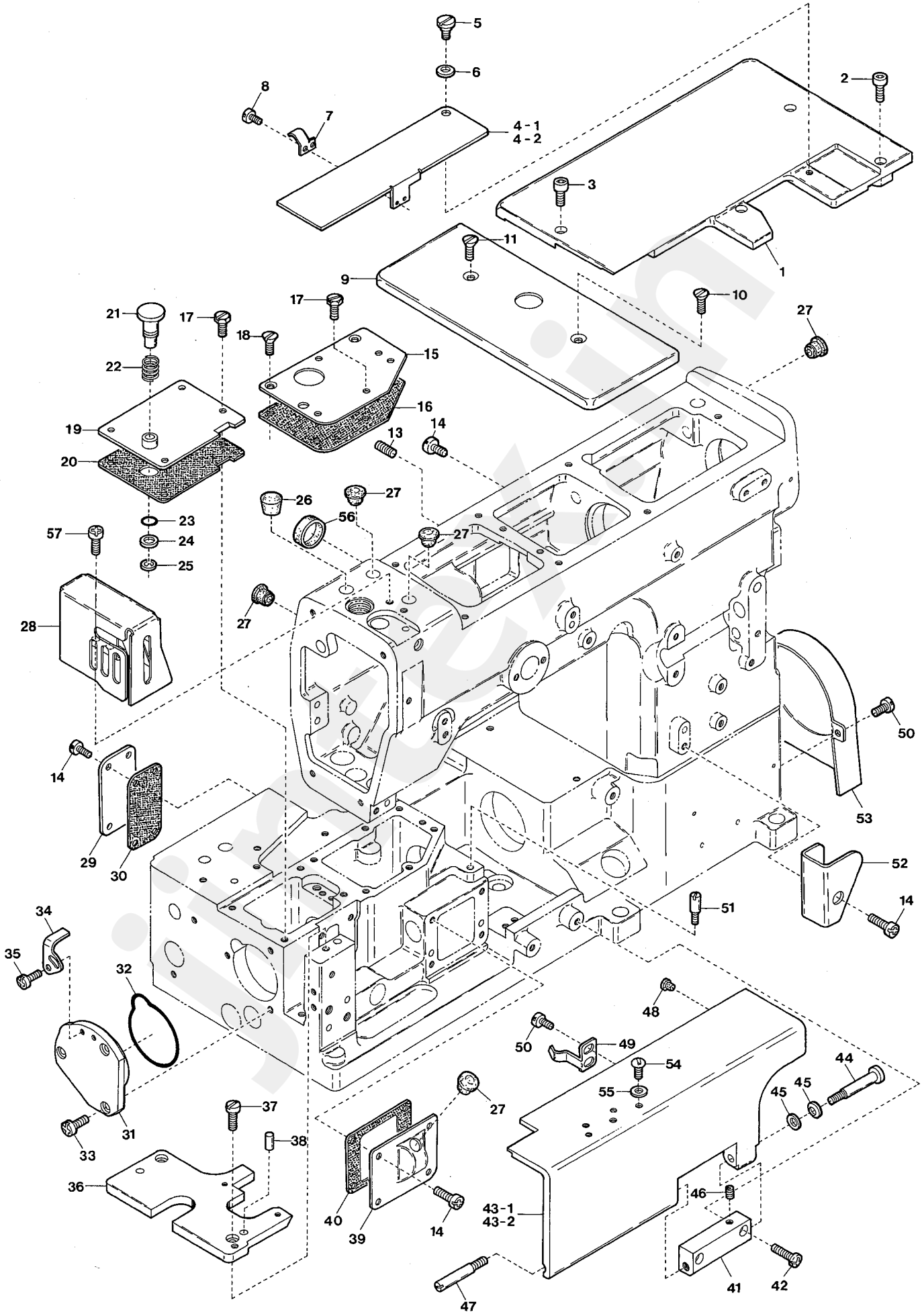
5
6
8
7
4-1
4-2
2
3
1
11
9
10
17
21
17
18
27
15
22
16
19
14
13
20
26
27
23
56
57
24
27
25
27
28
50
14
53
29
30
52
51
14
34
35
32
48
50
49
54
44
55
45
45
27
37
31
33
38
36
40
39
14
43-1
43-2
46
41
42
47

jintex.in

Ref.No	Parts No.	Description	品　名	Amt. Req
1	3200017	Cloth Plate(Large)	大カバー	1
2	009749	Screw(M4-0.7 × 16)	止ネジ	3
3	009747	Screw(M4-0.7 × 10)	止ネジ	1
4-1	3200018	Looper Thread Take-up Cover(32,40,48,56)	カムカバー	1
4-2	3200035	Looper Thread Take-up Cover(64)	カムカバー	1
5	006004	Screw(11/64-40 × 9.7)	止ネジ	1
6	000010	Conical Spring Washer	皿バネワッシャ	1
7	3200019	Take-up Cover Spring	カムカバーバネ	1
8	110030	Screw(M3-0.5 × 2.6)	止ネジ	2
9	3200014	Cloth Plate(Small)	小カバー	1
10	130003	Screw(M4-0.7 × 7.3)	止ネジ	1
11	130004	Screw(M4-0.7 × 14)	止ネジ	1
12				
13	009736	Screw(M4-0.7 × 6)	止ネジ	1
14	110013	Screw(M4-0.7 × 8)	止ネジ	10
15	3200024	Bed Top Cover(Right)	ベッド上カバー(右)	1
16	3200025	Bed Top Cover(Right) Gasket	ベッド上カバー(右)パッキン	1
17	007610	Screw(M4-0.7 × 10)	止ネジ	8
18	130006	Screw(M4-0.7 × 10)	止ネジ	2
19	3200022	Bed Top Cover(Left)	ベッド上カバー(左)	1
20	3200023	Bed Top Cover(Left) Gasket	ベッド上カバー(左)パッキン	1
21	3200209	Feed Regulating Pushbutton	プッシュボタン	1
22	0063152	Feed Regulating Pushbutton Spring	プッシュボタンバネ	1
23	0020472	O-ring(P6)	Oリング	1
24	000425	Washer	ワッシャ	1
25	0033024	Retaining Ring	ストップリング	1
26	0065275	Seal Plug	詰栓	1
27	0093864	Seal Plug	詰栓	5
28	3100113	Needle Bar Cover	針棒カバー	1
29	3200028	Bed Rear Cover(Small)	ベッド後カバー(小)	1
30	3200029	Bed Rear Cover(Small) Gasket	ベッド後カバー(小)パッキン	1
31	3200030	Ball Bearing Housing	ハウジング	1
32	3200031	O-ring	Oリング	1
33	110048	Screw(M4-0.7 × 10)	止ネジ	3
34	3200210	Pushbutton Stop	プッシュボタンストッパ	1
35	110012	Screw(M4-0.7 × 5)	止ネジ	2
36	3200032	Stitch Plate Support	針板台	1
37	110041	Screw(M4-0.7 × 8)	止ネジ	2
38	000745	Knock Pin	ノックピン	2
39	3200026	Bed Front Cover	ベッド前カバー	1
40	3200027	Bed Front Cover Gasket	ベッド前カバーパッキン	1

Ref. No. 41 to 57 See the following page.

jintex.in

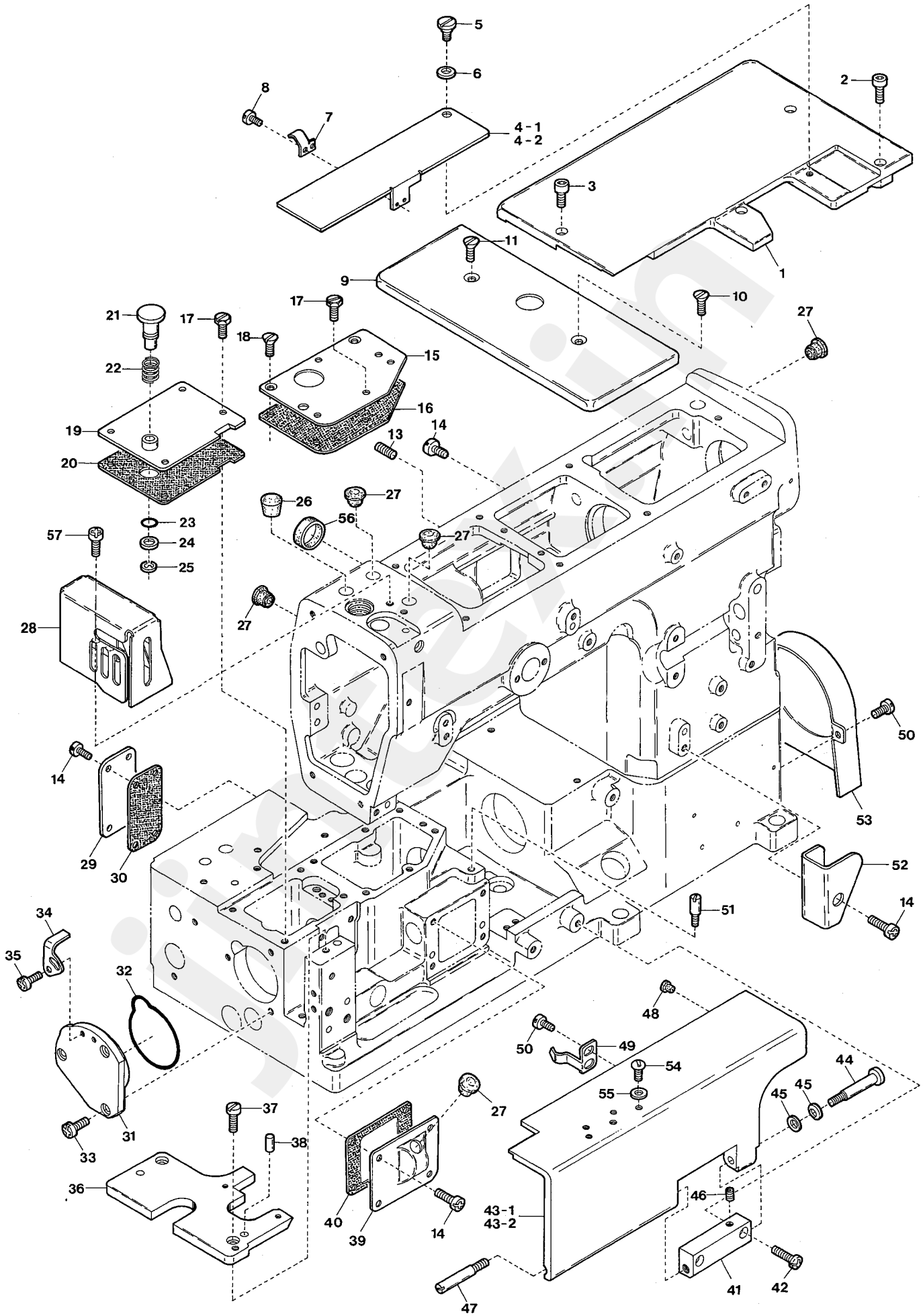

VF2400

jintex.in

Ref.No	Parts No.		Description	品　名	Amt. Req
41	3100030		Front Cover Hinge	前開キカバーヒンジ	1
42	110016		Screw(M4-0.7 × 15)	止ネジ	2
43-1	3200015		Front Cover (32, 40, 48, 56)	前開キカバー	1
43-2	3200034		Front Cover (64)	前開キカバー	1
44	170020		Screw(M4-0.7 × 8)	止ネジ	1
45	300100		Conical Spring Washer	皿バネワッシャ	2
46	160001		Screw(M4-0.7 × 4)	止ネジ	1
47	180017		Screw(M4-0.7 × 6)	止ネジ	1
48	3200033		Rubber Cushion(Small)	クッションゴム(小)	2
49	3200016		Front Cover Spring	前開キカバーバネ	1
50	110012		Screw(M4-0.7 × 5)	止ネジ	4
51	180018		Screw(M4-0.7 × 7)	バネ掛ケネジ	1
52	3100071		Eyelet Cover	糸道カバー	1
53	3200020		Oil Cooling Fan Cover	冷却ファンカバー	1
54	110105		Screw(M5-0.8 × 12)	止ネジ	2
55	000426		Washer	ワッシャ	2
56	3100006		Seal Plug	詰栓	1
57	110079	[110013]	Screw(M4-0.7 × 8)[M4-0.7 × 8]	止ネジ	2

jintex.in

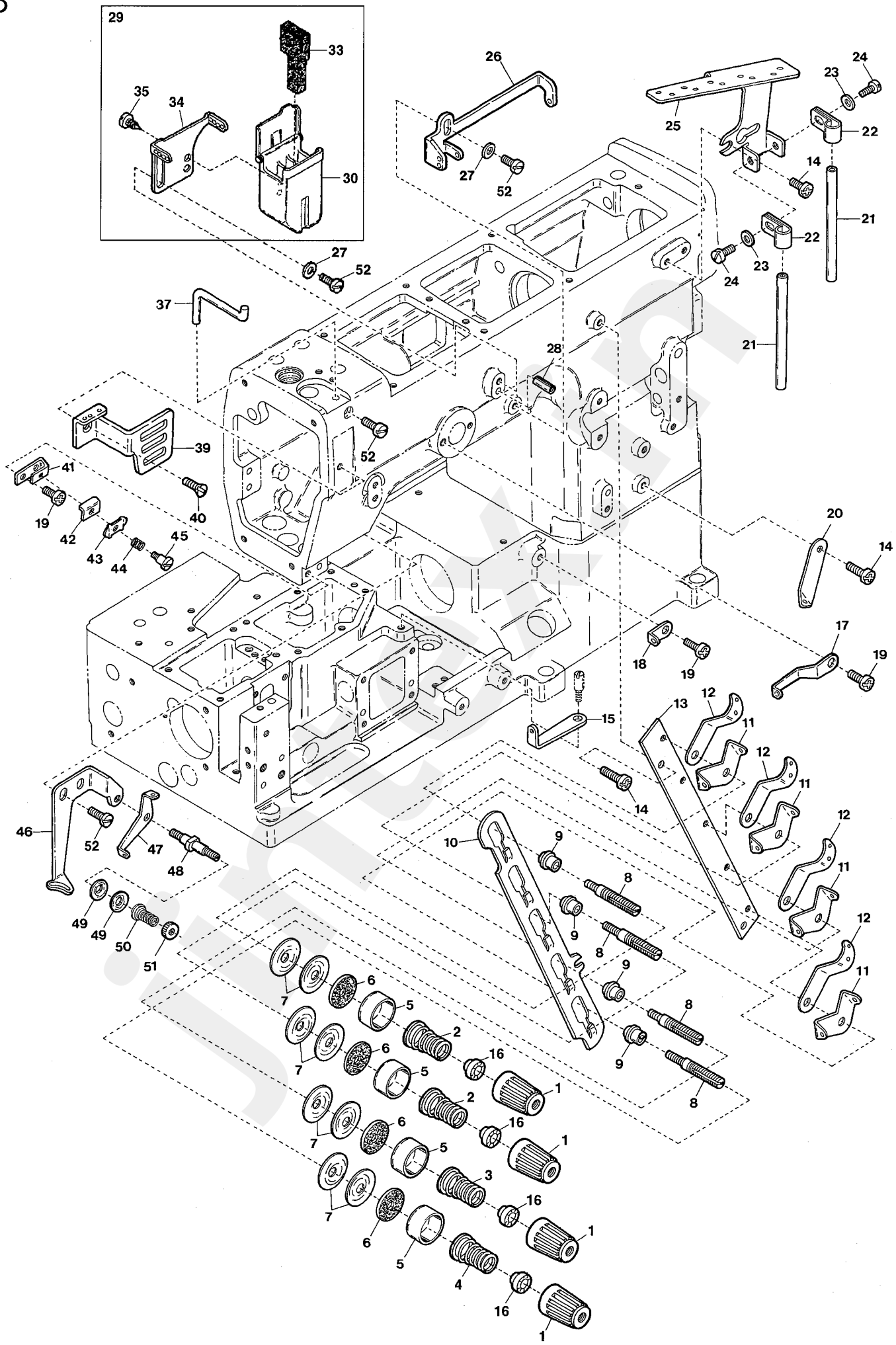

VF2400

jintex.in

Ref.No	Parts No.	Description	品　名	Amt. Req
1	0024084	Thread Tension Spring Cap	糸調子バネキャップ(上)	4
2	0030255	Needle Thread Tension Spring	針糸調子バネ	2
3	0032952	Top Cover Thread Tension Spring	飾リ糸調子バネ	1
4	0032952	Looper Thread Tension Spring	ルーパ糸調子バネ	1
5	0090071	Thread Tension Spring Retainer	糸調子バネキャップ(下)	4
6	000177	Felt	フェルト	4
7	0031111	Tension Disc	糸調子皿	8
8	290029	Tension Post	糸調子棒	4
9	0090812	Tension Post Ferrule	糸調子棒糸摺レ	4
10	3100075	Tension Disc Separator	糸緩メ板	1
11	0090856	Tension Disc Eyelet	糸調子皿糸道	4
12	0090807	Thread Lead-in Guide	糸調子台糸道	4
13	3100074	Tension Post Support	糸調子台	1
14	110013	Screw(M4-0.7 × 8)	止ネジ	5
15	2100065	Looper Thread Eyelet	ルーパ糸道	1
16	0024083	Tension Spring Bushing	糸調子ナット回リ止メ	4
17	3200048	Top Cover Thread Eyelet(Left)	飾リ糸道(左)	1
18	3200042	Looper Thread Eyelet	ルーパ糸道	1
19	110013	Screw(M4-0.7 × 8)	止ネジ	3
20	0093556	Looper Thread Eyelet(Long)	ルーパ糸道(長)	1
21	0020119	Thread Eyelet Pipe(Short)	糸道パイプ(短)	2
22	0093528	Thread Eyelet Pipe Stay	糸道パイプ支エ	2
23	000532	Washer	ワッシャ	2
24	004353	Screw(9/64-40 × 7)	止ネジ	2
25	0063104	Thread Guide Plate	糸案内板	1
26	3200047	Top Cover Thread Eyelet(Right)	飾リ糸道(右)	1
27	000538	Washer	ワッシャ	2
28	000651	Guide Pin	ガイドピン	1
29	3100383	SP Device, C. Set	ＳＰ装置(組)	1
30	3100384	SP Container	ＳＰタンク	1
31				
32				
33	3100386	Felt	ＳＰフェルト	1
34	3100387	Needle Thread Eyelet	針糸道	1
35	350009	Screw(1/8-44 × 8)	止ネジ	2
36				
37	0090068	Needle Thread Guide	針糸受ケ	1
38				
39	3100442	Needle Thread Take-up Guard	針糸繰リガード	1
40	130003	Screw(M4-0.7 × 4.5)	止ネジ	1
41	3100087	Needle Thread Retainer Support	小調子台	1
42	0036175	Thread Retainer Disc Support	小調子板	1
43	0032425	Needle Thread Retainer Dice	小調子皿	1
44	0032426	Needle Thread Retainer Spring	小調子バネ	1
45	001093	Screw(1/8-44 × 2.2)	止ネジ	1
46	3200045	Top Cover Thread Guide	飾リ糸案内	1
47	0063074	Supplementary Thread Guide	小調子台糸道	1
48	001818	Tension Post	糸調子棒	1
49	0037108	Supplementary Tension Disc	小調子皿	2
50	0035813	Supplementary Tension Spring	飾リ糸調子バネ	1
51	000360	Nut	ナット	1
52	110009	Screw(M4-0.7 × 8)	止ネジ	5

jintex.in

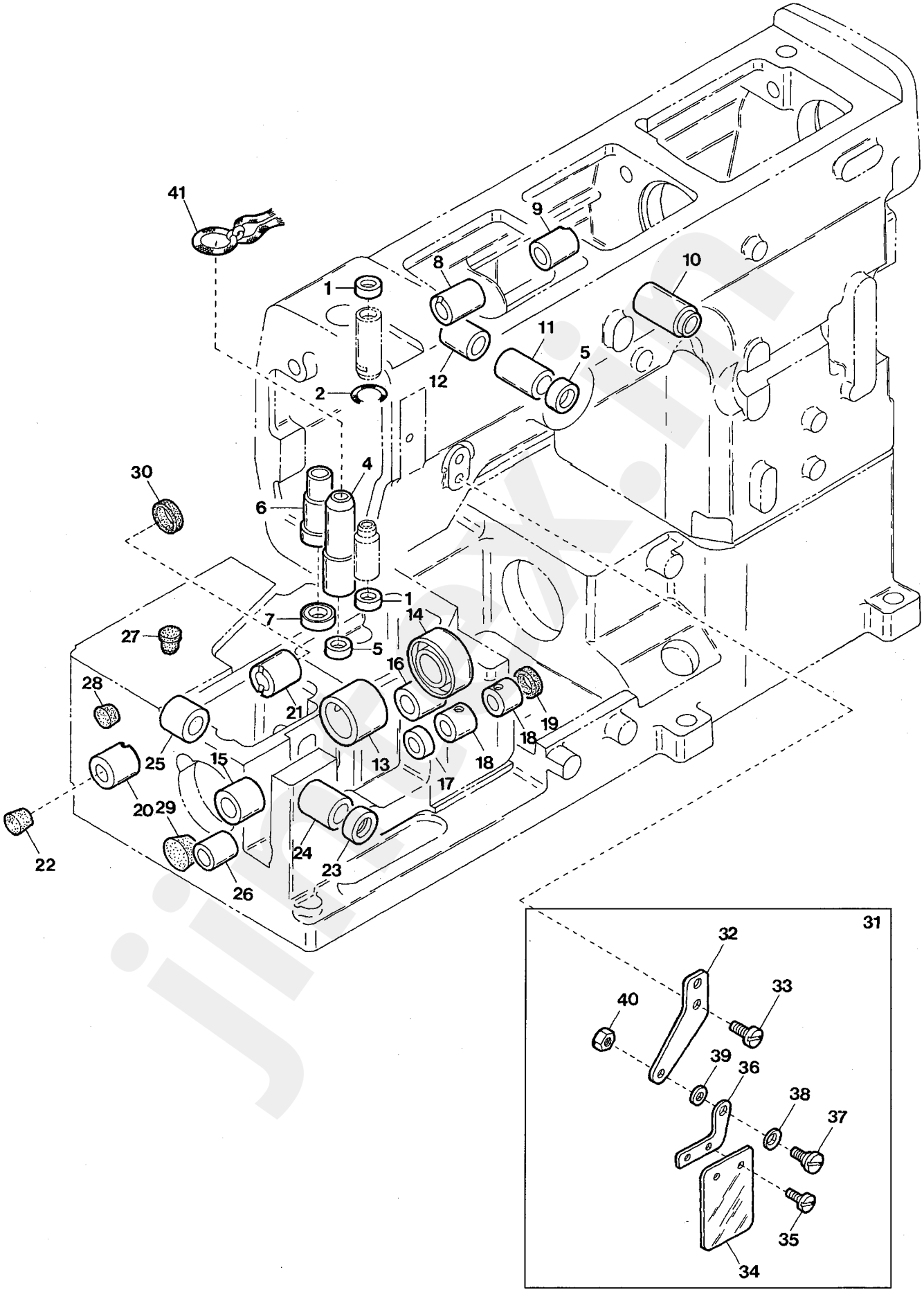
41
9
8
10
1
11
5
12
2
4
30
6
1
7
14
27
5
16
28
21
19
18
25
15
13
18
17
20
29
24
23
22
26
31
32
33
40
39
36
38
37
35
34

jintex.in

MISCELLANEOUS BUSHINGS & EYE GUARD　ブッシュ及びアイガード関係4

Ref.No	Parts No.		Description	品　名	Amt. Req
1	3500309	[3204020]	Oil Seal	オイルシール	2
2	310009		Oil Wick	油芯	1
3					
4	3200059		Presser Bar Bushing	押エ棒ブッシュ	1
5	3204021		Oil Seal	オイルシール	2
6	3100100		Spreader Driving Bar Bushing	飾リ糸ルーパ棒ブッシュ	1
7	0063055		Oil Seal	オイルシール	1
8	3200063		Spreader Driving Shaft Bushing(Left)	飾リ糸ルーパ軸ブッシュ(左)	1
9	3200064		Spreader Driving Shaft Bushing(Right)	飾リ糸ルーパ軸ブッシュ(右)	1
10	3160136		Foot Lifter Lever Bushing	押エ揚ゲ軸ブッシュ	1
11	3200068		Needle Thread Take-up Bushing(Front)	針糸繰リ軸ブッシュ(前)	1
12	3100098		Needle Thread Take-up Bushing(Rear)	針糸繰リ軸ブッシュ(後)	1
13	3200050		Lower Shaft Bushing	下軸ブッシュ	1
14	3200067		Oil Seal	オイルシール	1
15	3200062		Looper Rocker Shaft Bushing(Left)	ルーパ前後軸ブッシュ(左)	1
16	3200052		Looper Rocker Shaft Bushing(Right)	ルーパ前後軸ブッシュ(右)	1
17	0077300		Oil Seal	オイルシール	1
18	3200056		Needle Guard Driving Shaft	針受ケ軸ブッシュ	2
19	3200057		Seal Plug	詰栓	1
20	3200053		Feed Bar Driving Shaft Bushing(Left)	送リ軸ブッシュ(左)	1
21	3200065		Feed Bar Driving Shaft Bushing(Right)	送リ軸ブッシュ(右)	1
22	2100034		Seal Plug	詰栓	1
23	0093303		Oil Seal	オイルシール	1
24	3200061		Looper Driving Shaft Bushing(Front)	ルーパ軸ブッシュ(前)	1
25	3200051		Looper Driving Shaft Bushing(Rear)	ルーパ軸ブッシュ(後)	1
26	3200055		Differential Lever Shaft Bushing	差動レバー軸ブッシュ	1
27	0093864		Seal Plug	詰栓	1
28	0065275		Seal Plug	詰栓	1
29	0095218		Seal Plug	詰栓	1
30	3200066		Seal Plug	詰栓	1
31	3200251		Eye Guard, Complete Set	アイガード(組)	1
32	3101200		Eye Guard Support	アイガード取付板	1
33	009784		Screw(M6-1 × 10)	止ネジ	1
34	3200252		Eye Guard	アイガード	1
35	004236		Screw(3/32-56 × 4.2)	止ネジ	2
36	0060175		Eye Guard Holder	アイガードホルダ	1
37	006004		Screw(11/64-40 × 7.8)	止ネジ	1
38	000010		Conical Spring Washer	皿バネワッシャ	1
39	000547		Washer	ワッシャ	1
40	000334		Nut	ナット	1
41	000195		Oil Wick	油芯	1

jintex.in

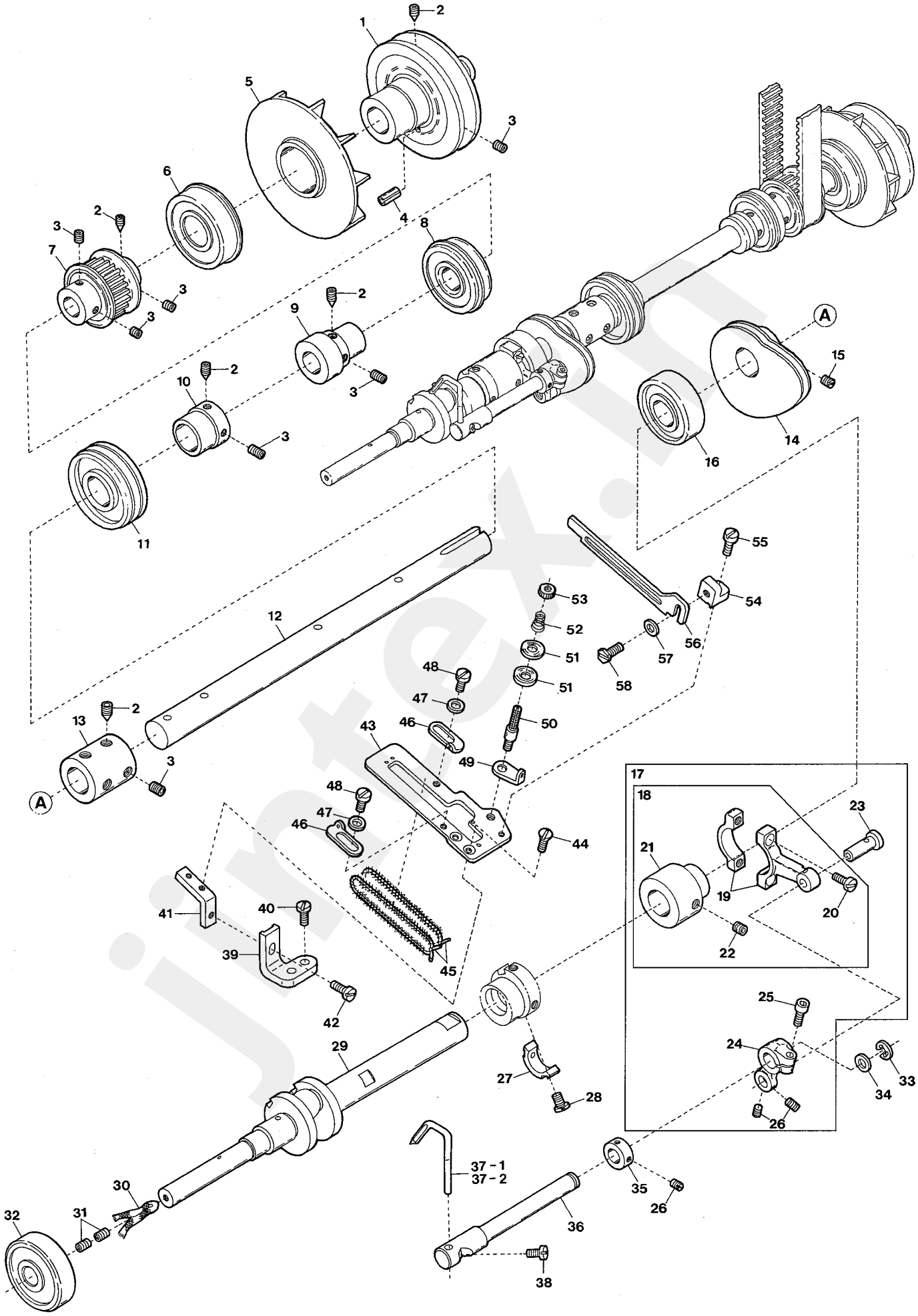
1
2
3
4
5
6
7
8
9
10
11
12
13
14
15
16
17
18
19
20
21
22
23
24
25
26
27
28
29
30
31
32
33
34
35
36
37 - 1
37 - 2
38
39
40
41
42
43
44
45
46
47
48
49
50
51
52
53
54
55
56
57
58
A

jintex.in

Ref.No	Parts No.		Description	品　名	Amt. Req
1	3200070		Pulley	プーリ	1
2	160005		Screw(M6-1 × 8)	止ネジ	5
3	160007		Screw(M6-1 × 6)	止ネジ	9
4	000037		Roll Pin	ロールピン	1
5	3200071		Oil Cooling Fan	冷却ファン	1
6	3200095		Ball Bearing(Right)	ボールベアリング(右)	1
7	3100128		Timing Pulley(Lower)	タイミングプーリ(下)	1
8	3100131		Ball Bearing(Middle)	ボールベアリング(中)	1
9	3200072		Oil Pump Driving Worm	ウォーム	1
10	3100129		Adapter	アダプタ	1
11	3200078		Ball Bearing(Left)	ボールベアリング(左)	1
12	3200073		Lower Shaft(Right)	下軸(右)	1
13	3200074		Lower Shaft Joint	継手	1
14	3200143	[3200076]	Looper Thread Take-up	下糸調子カム	1
15	150000	[008047]	Screw(M5-0.8 × 4)[7/32-32 × 3.6]	止ネジ	2
16	0093091		Ball Bearing	ボールベアリング	1
17	3200097		Needle Guard Connecting Rod, C. Set(2)	針受ケロッド(組2)	1
18	3200096		Needle Guard Connecting Rod, C. Set(1)	針受ケロッド(組1)	1
19	3200082		Needle Guard Connecting Rod	針受ケロッド	1
20	110005		Screw(M3.5-0.6 × 12)	止ネジ	2
21	3200098		Needle Guard Eccentric	針受ケエキセン	1
22	160003		Screw(M5-0.8 × 5)	止ネジ	2
23	3200087		Connecting Rod Pin	ロッドピン	1
24	3200084		Needle Guard Driving Shaft Arm	針受ケ軸腕	1
25	120030		Screw(M5-0.8 × 12)	止ネジ	1
26	160000		Screw(M3-0.5 × 3)	止ネジ	4
27	3200077		Counterweight	バランスウエイト	1
28	110036		Screw(M3-0.5 × 6.5)	止ネジ	2
29	3200075		Lower Crankshaft	下軸クランク	1
30	310035		Oil Wick	油芯	1
31	160001		Screw(M4-0.7 × 4)	詰ネジ	2
32	0020159		Ball Bearing	ボールベアリング	1
33	0068202		Retaining Ring	ストップリング	1
34	3200085		Spacer	スペーサ	1
35	3200086		Collar(8 × 13 × 6㎜)	カラー	1
36	3200083		Needle Guard Driving Shaft	針受ケ軸	1
37-1	0093659		Needle Guard(Rear) (32, 40, 48, 56, 64)	針受ケ(後)	1
37-2	0093669		Needle Guard(Rear) (Extra)	針受ケ(特注品)	1
38	110083		Screw(M3.5-0.6 × 4.5)	止ネジ	1
39	3200093		Supporting Plate Stay(Lower)	カム糸道取付板支エ(下)	1
40	110048		Screw(M4-0.7 × 10)	止ネジ	2

Ref. No. 41 to 58　See the following Page.

jintex.in

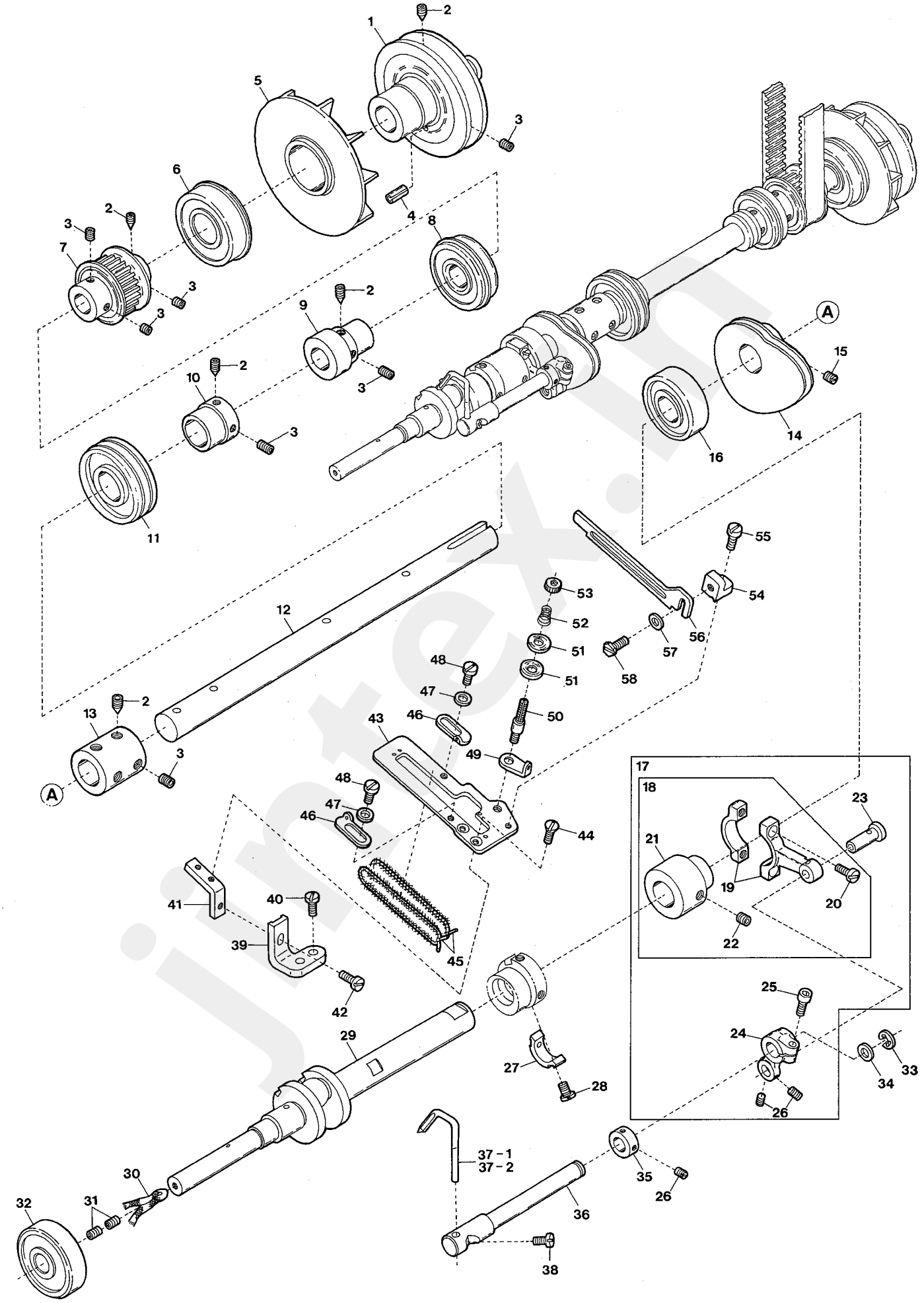
1
2
3
4
5
6
7
8
9
10
11
12
13
14
15
16
17
18
19
20
21
22
23
24
25
26
27
28
29
30
31
32
33
34
35
36
37 - 1
37 - 2
38
39
40
41
42
43
44
45
46
47
48
49
50
51
52
53
54
55
56
57
58
A

jintex.in

Ref.No	Parts No.	Description	品　名	Amt. Req
41	3200092	Supporting Plate Stay(Upper)	カム糸道取付板支エ(上)	1
42	110009	Screw(M4-0.7 × 8)	止ネジ	1
43	3200091	Supporting Plate	カム糸道取付板	1
44	130002	Screw(M3-0.5 × 6)	止ネジ	2
45	000463	Laced Wire	モール(糸巻キ付防止)	2
46	0093515	Thread Take-up Eyelet	カム糸道	2
47	000014	Washer	ワッシャ	2
48	001227	Screw(1/8-44 × 3.8)	止ネジ	2
49	3200042	Looper Thread Eyelet	ルーパ糸道	1
50	001818	Tension Post	糸調子棒	1
51	0037108	Supplementary Tension Disc	小調子皿	2
52	0035813	Supplementary Tension Spring	小調子バネ	1
53	000360	Adjusting Nut	調節ナット	1
54	0063197	Cast-off Plate Bracket	糸案内台	1
55	001223	Screw(9/64-40 × 7.5)	止ネジ	1
56	3200094	Cast-off Plate	糸案内	1
57	000532	Washer	ワッシャ	1
58	004106	Screw(9/64-40 × 6.5)	止ネジ	1

jintex.in

jintex.in

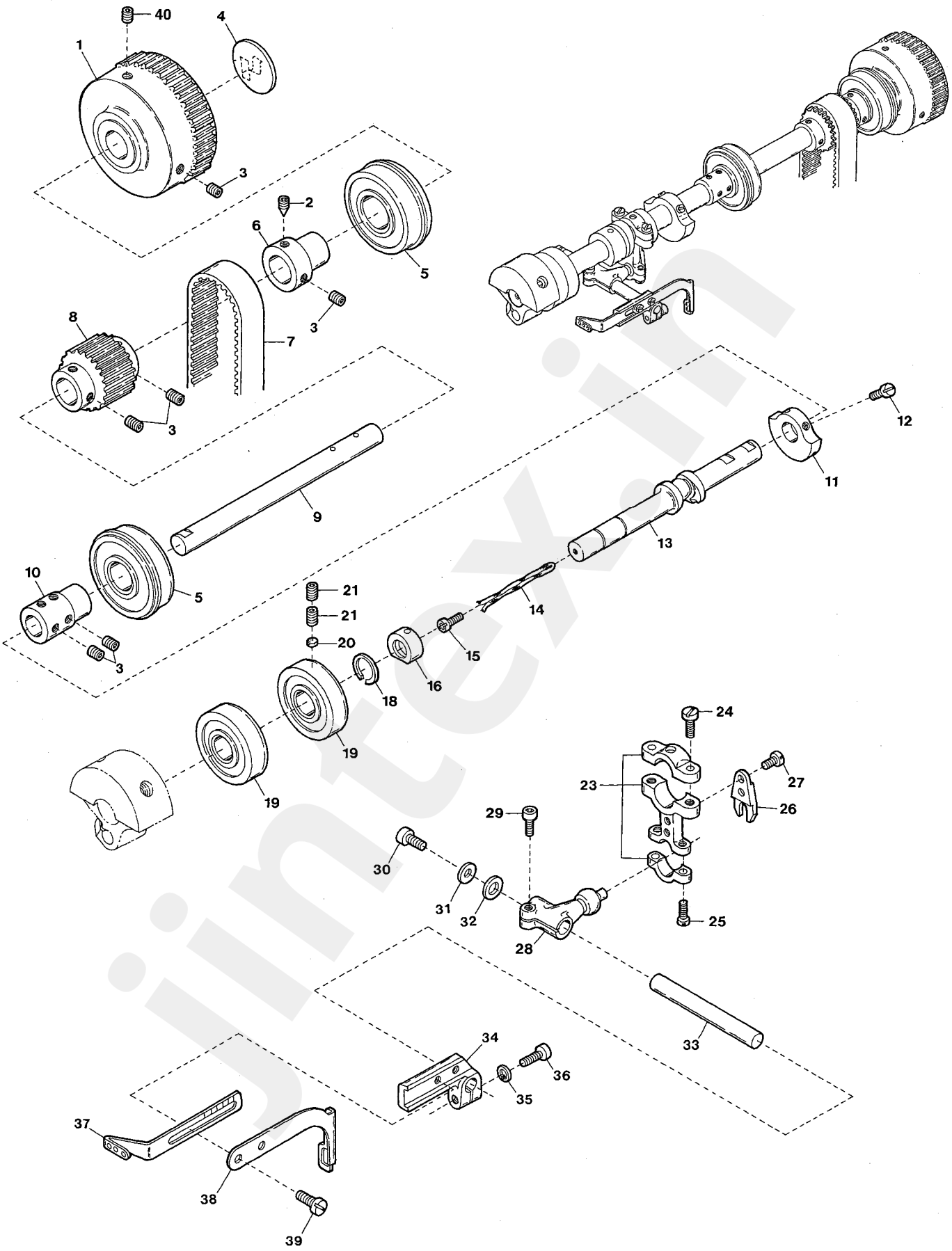
40
4
1
3
2
6
5
3
8
7
3
12
11
9
13
10
5
21
21
14
20
15
3
16
18
24
19
23
27
19
26
29
30
31
32
25
28
33
34
36
35
37
38
39

jintex.in

Ref.No	Parts No.		Description	品　名	Amt. Req
1	3204066	[3200102]	Handwheel	ハンドホイール	1
2	160005		Screw(M6-1 × 8)	止ネジ	1
3	160007		Screw(M6-1 × 6)	止ネジ	10
4	000989		Handwheel Mark	ハンドホイールマーク	1
5	3100131		Ball Bearing	ボールベアリング	2
6	3100129		Handwheel Adapter	アダプタ	1
7	0095214		Timing Belt	タイミングベルト	1
8	3100281		Timing Pulley(Upper)	タイミングプーリ(上)	1
9	3100275		Upper Shaft(Right)	上軸(右)	1
10	3100283		Upper Shaft Joint	上軸継手	1
11	3100127		Counterweight(Small)	バランスウエイト(小)	1
12	110009		Screw(M4-0.7 × 8)	止ネジ	2
13	3200100		Upper Crankshaft	上軸クランク	1
14	310040		Oil Wick	油芯	1
15	110012		Screw(M4-0.7 × 4)	詰ネジ	1
16	3200226		Oil Sleeve	オイルスリーブ	1
17					
18	0060057		Retaining Ring	止メ輪	1
19	0093154		Ball Bearing	ボールベアリング	2
20	000926		Rubber Seat	ゴム座	1
21	160004		Screw(M6-1 × 4.8)	止ネジ	2
22					
23	0095170		Connecting Rod	針糸繰リロッド	1
24	005071		Screw(11/64-32 × 14)	止ネジ	2
25	001174		Screw(9/64-40 × 10.3)	止ネジ	2
26	0095168		Guide Fork	振レ止メ	1
27	004312		Screw(1/8-44 × 7.9)	止ネジ	2
28	3100285		Driving Lever	針糸繰リ軸腕	1
29	120013		Screw(M6-1 × 15)	止ネジ	1
30	120015		Screw(M5-0.8 × 10)	止ネジ	1
31	000555		Washer	ワッシャ	1
32	3100286		Spacer	スペーサ	1
33	3100287		Driving Shaft	針糸繰リ軸	1
34	3100078		Bracket	針糸繰リ台	1
35	000600		Spring Washer	スプリングワッシャ	1
36	005650		Screw(M5-0.8 × 14)	止ネジ	1
37	0063096		Needle Thread Take-up	針糸繰リ糸道	1
38	3200049		Top Cover Thread Take-up	飾リ糸繰リ	1
39	110004		Screw(M3.5-0.6 × 8)	止ネジ	2
40	160007		Screw(M6-1 × 6)	止ネジ	1

jintex.in

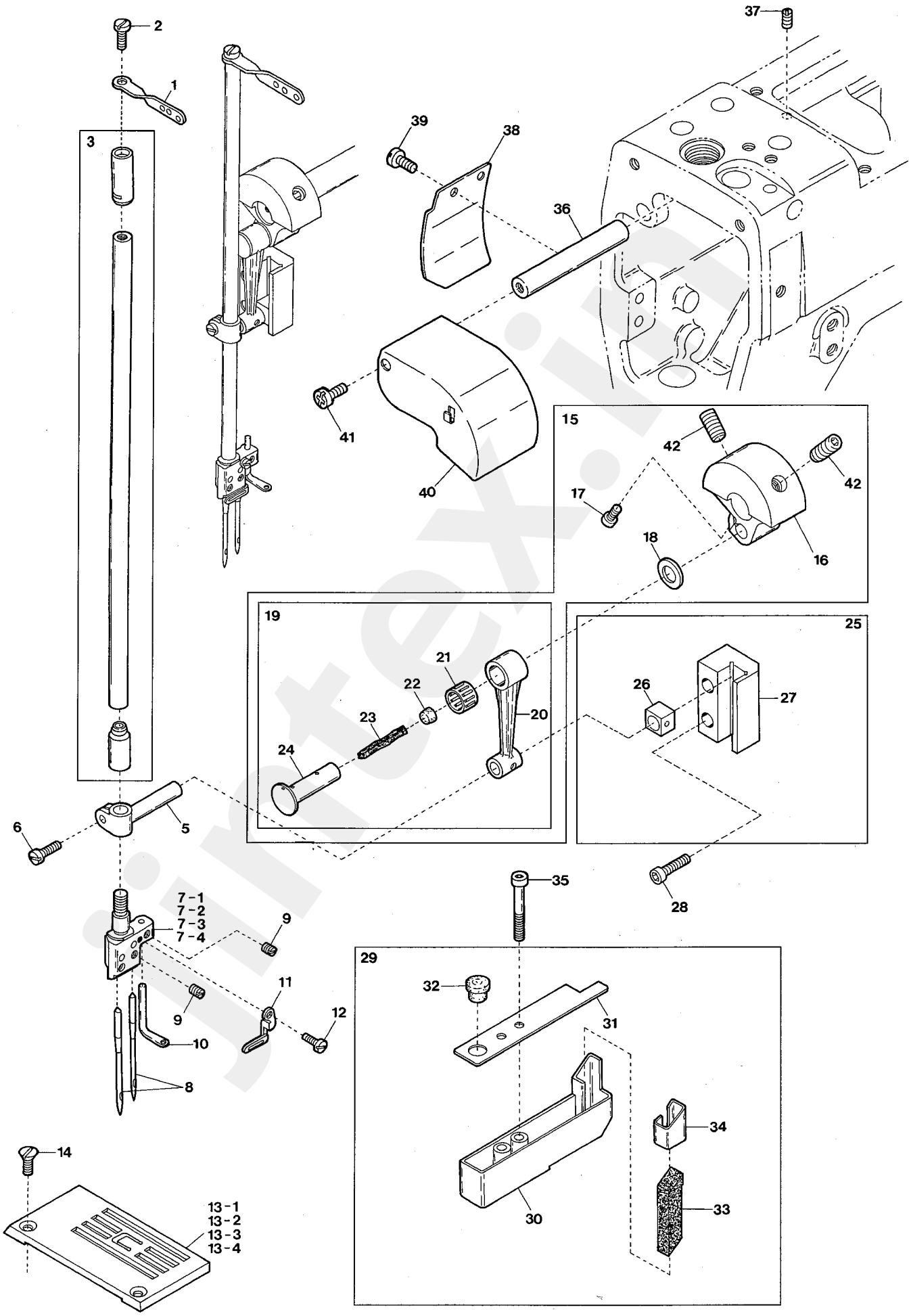

VF2400

jintex.in

Ref.No	Parts No.		Description	品　名	Amt. Req
1	0063044	[3200041]	Needle Bar Thread Eyelet	針棒糸道	1
2	004358		Screw(9/64-40 × 5.6)	止ネジ	1
3	3200170	[3200105]	Needle Bar & Needle Bar Bushing, C. Set	針棒・針棒ブッシュ(組)	1
4					
5	3200111		Needle Bar Bracket	針棒抱キ	1
6	110035		Screw(M4-0.7 × 10)	止ネジ	1
7-1	3209100		Needle Clamp(32)	針止メ	1
7-2	3209101		Needle Clamp(40)	針止メ	1
7-3	3209102		Needle Clamp(48)	針止メ	1
7-4	3209104		Needle Clamp(64)	針止メ	1
8	------		Needle(UY128 GAS)	針	2
9	001892		Screw(1/8-44 × 2.9)	止ネジ	3
10	3200046		Top Cover Thread Eyelet	飾リ糸道	1
11	3200117		Needle Clamp Eyelet	針止メ糸道	1
12	001230		Screw(3/32-56 × 3.8)	止ネジ	1
13-1	3108130	[0093170]	Stitch Plate(32M)	針板	1
13-2	3108131	[0093171]	Stitch Plate(40M)	針板	1
13-3	3108132	[0093172]	Stitch Plate(48M)	針板	1
13-4	0093174		Stitch Plate(64M)	針板	1
14	009142		Screw(9/64-40 × 4.8)	止ネジ	2
15	3200115		Counterweight, C. Set	バランスウエイト(組)	1
16	3200101		Counterweight	バランスウエイト	1
17	120015		Screw(M5-0.8 × 10)	止ネジ	1
18	0093214		Connecting Rod Ring	針棒ロッドリング	1
19	3200114		Connecting Rod, C. Set	針棒ロッド(組)	1
20	3200112		Connecting Rod	針棒ロッド	1
21	0093212		Roller Bearing	ニードルベアリング	1
22	330000		Seal Plug	詰栓	1
23	000309		Oil Wick	油芯	1
24	3200113		Connecting Rod Pin	針棒ロッドピン	1
25	3200118		Needle Bar Guide, C. Set	針棒案内(組)	1
26	0093186		Slide Block	針棒案内駒	1
27	3200116		Needle Bar Guide	針棒案内	1
28	009749		Screw(M4-0.7 × 16)	止ネジ	2
29	3200120		HR Device, C. Set	HR装置(組)	1
30	3200121		HR Cup	HRカップ	1
31	3200122		HR Cup Lid	HRカップ蓋	1
32	0093864		Seal Plug	詰栓	1
33	310036		HR Felt	HRフェルト	1
34	0093663		HR Felt Guard	フェルトガード	1
35	006219		Screw(M4-0.7 × 30)	止ネジ	2
36	3200090		Connecting Rod Cover Shaft	カバー軸	1
37	160023		Screw(M4-0.7 × 4)	止ネジ	1
38	3200089		Connecting Rod Cover(Rear)	針棒ロッドカバー(後)	1
39	110002		Screw(M3-0.5 × 5)	止ネジ	2
40	3200088		Connecting Rod Cover(Front)	針棒ロッドカバー(前)	1
41	110012		Screw(M4-0.7 × 5)	止ネジ	1
42	260000		Screw(5/16-24 × 15.88)	止ネジ	2

jintex.in

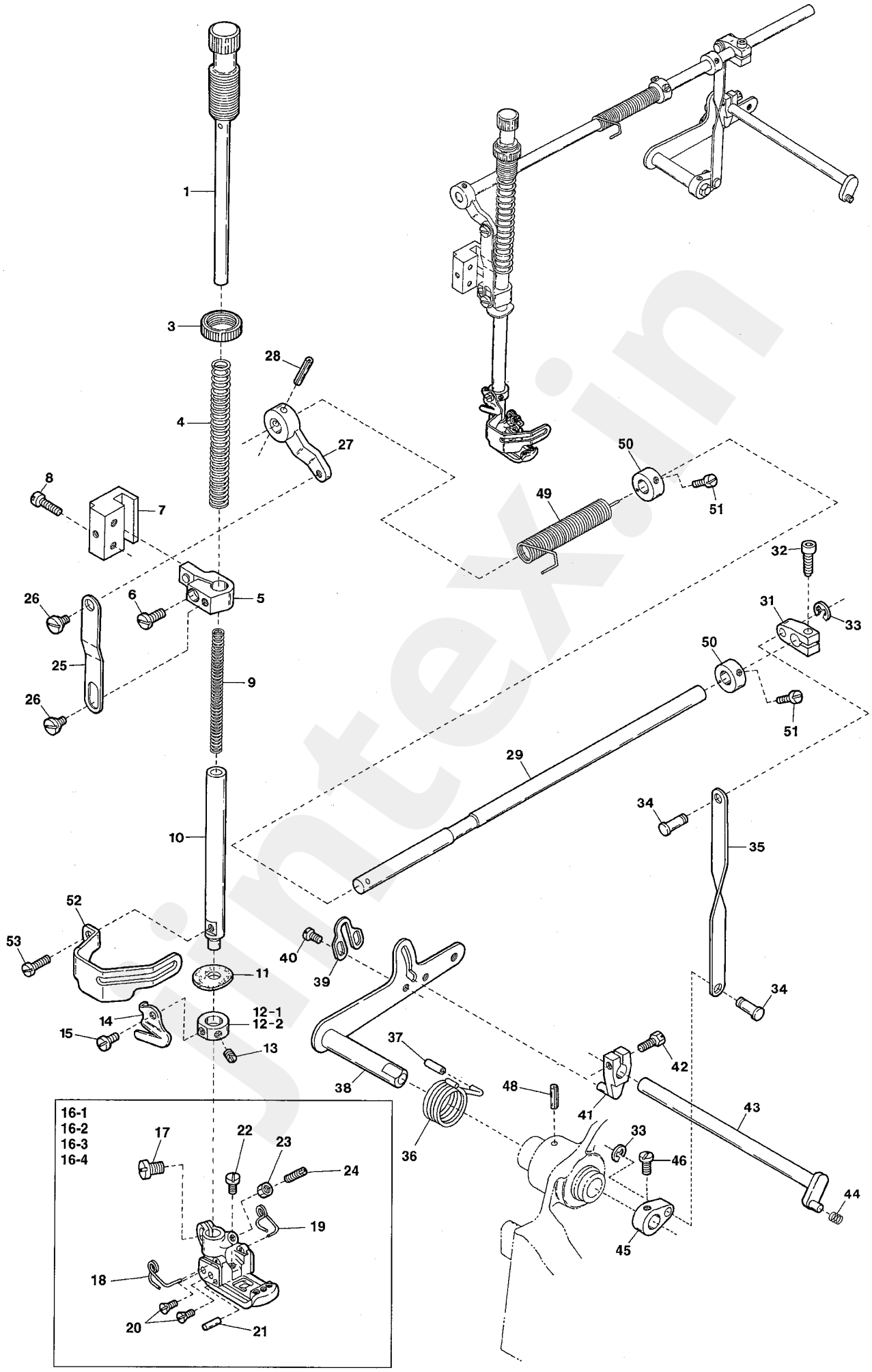
1
3
4
5
6
7
8
9
10
11
12-1
12-2
13
14
15
16-1
16-2
16-3
16-4
17
18
19
20
21
22
23
24
25
26
26
27
28
29
31
32
33
34
34
35
36
37
38
39
40
41
42
43
44
45
46
48
49
50
50
51
51
52
53

jintex.in

Ref.No	Parts No.	Description	品　名	Amt. Req
1	0093500	Presser Spring Regulator	押エ調節ネジ	1
2				
3	000445	Lock Nut	ロックナット	1
4	3200132	Presser Bar Spring(Outer)	押エ棒バネ(太)	1
5	3200131	Presser Bar Connecting Bracket Unit	押エ棒抱キ(組)	1
6	110031	Screw(M4-0.7 × 12)	止ネジ	1
7	0093483	Presser Bar Guide	押エ棒案内	1
8	004441	Screw(11/64-40 × 16)	止ネジ	2
9	3200137	Presser Bar Spring(Inner)	押エ棒バネ(細)	1
10	3100110	Presser Bar	押エ棒	1
11	0093611	Oil Protector Ring	油切リリング	1
12-1	3100310＊	Collar(9 × 17 × 7㎜)	カラー	1
12-2	3500360	Collar(9 × 15 × 7.5㎜)	カラー	1
13	160001＊	Screw(M4-0.7 × 4)	止ネジ	1
14	0020271＊	Thread Chain Cutting Knife	チェインカッタ	1
15	110054＊	Screw(M3-0.52 × 3.5)	止ネジ	1
16-1	3507000 [0063318]	Presser Foot, C. Set(32)	押エ(組)	1
16-2	3507002 [0063319]	Presser Foot, C. Set(40)	押エ(組)	1
16-3	3507050 [0063320]	Presser Foot, C. Set(48)	押エ(組)	1
16-4	3507054 [0063322]	Presser Foot, C. Set(64)	押エ(組)	1
17	110004 [001186]	Screw(M3.5-0.6 × 8)[9/64-40 × 7.8]	止ネジ	1
18	3107303	Presser Foot Spring(Left)	小押エバネ(左)	1
19	3107304	Presser Foot Spring(Right)	小押エバネ(右)	1
20	130016 ◆	Screw(M2.5-0.45 × 6)	止ネジ	4
21	3107306 ◆	Presser Foot Hinge Pin	押エヒンジピン	1
22	110084 ◆	Screw(M3-0.5 × 4.2)	止ネジ	1
23	000327 ◆	Lock Nut	ロックナット	1
24	260006 ◆	Adjusting Screw(1/8-44 × 9.5)	止ネジ	1
25	0093487	Lifter Link	吊リリンク	1
26	006038	Screw(3/16-32 × 2.2)	止ネジ	2
27	0063083	Lifter Link Lever	吊リリンクレバー	1
28	000690	Fastener Pin	止メピン	1
29	0093479	Lifter Shaft	押エ揚ゲ軸	1
30				

Ref. No. 41 to 53　See the following page.

Note: The parts marked ＊ are installed on the models with top cover thread sewing mechanism as standard.

(注) ＊印の部品は、上飾リ付きのモデルに標準装備されています。

jintex.in

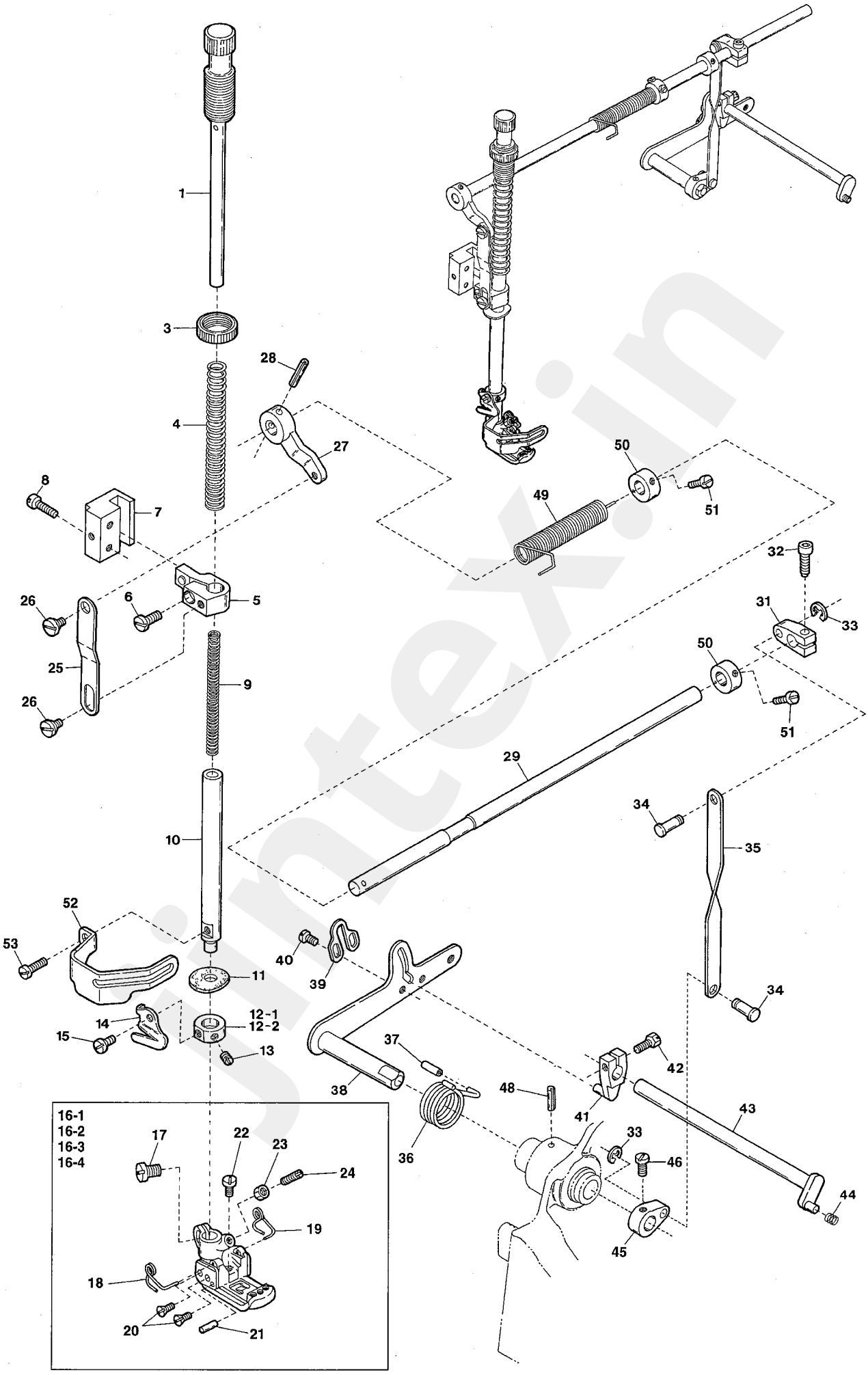
1
3
4
28
27
8
7
26
6
5
25
26
9
10
52
53
11
14
15
12-1
12-2
13
16-1
16-2
16-3
16-4
17
22
23
24
19
18
20
21
40
39
37
38
36
48
41
42
43
33
46
45
44
50
49
51
32
31
33
50
51
29
34
35
34

jintex.in

Ref.No	Parts No.	Description	品　名	Amt. Req
31	3100294	Intermediate Lever	押エ揚ゲ中レバー	1
32	120017	Screw(M5-0.8 × 15)	止ネジ	1
33	0077179	Retaining Ring	止メ輪	2
34	0093509	Connecting Pin	連結ピン	2
35	0093507	Connecting Plate	連結桿	1
36	3160168 ◆	Lifter Spring	押エ揚ゲバネ	1
37	3500305 ◆	Cap	キャップ	1
38	0093496	Lifter Lever	押エ揚ゲレバー	1
39	3101216	Lifter Lever Stop	押エ揚ゲレバーストップ	1
40	004358	Screw(9/64-40 × 5.6)	止ネジ	2
41	0090801	Tension Release Lever	糸緩メ腕	1
42	005542	Screw(11/64-40 × 14.5)	止ネジ	1
43	0093545	Tension Release Shaft	糸緩メ軸	1
44	0090824	Swing-proof Spring	防振バネ	1
45	0093508	Lifter Lever(Small)	押エ揚ゲレバー(小)	1
46	004591	Screw(15/64-28 × 9.5)	止ネジ	1
48	340014 ◆	Roll Pin(3 × 12mm)	ロールピン	1
49	0063084	Lifter Spring	押エ揚ゲバネ	1
50	0093491	Collar(8 × 16 × 8㎜)	カラー	2
51	009604	Screw(11/64-40 × 5.5)	止ネジ	4
52	3100112	Finger Guard	フィンガガード	1
53	110002	Screw(M3-0.5 × 5)	止ネジ	1

jintex.in

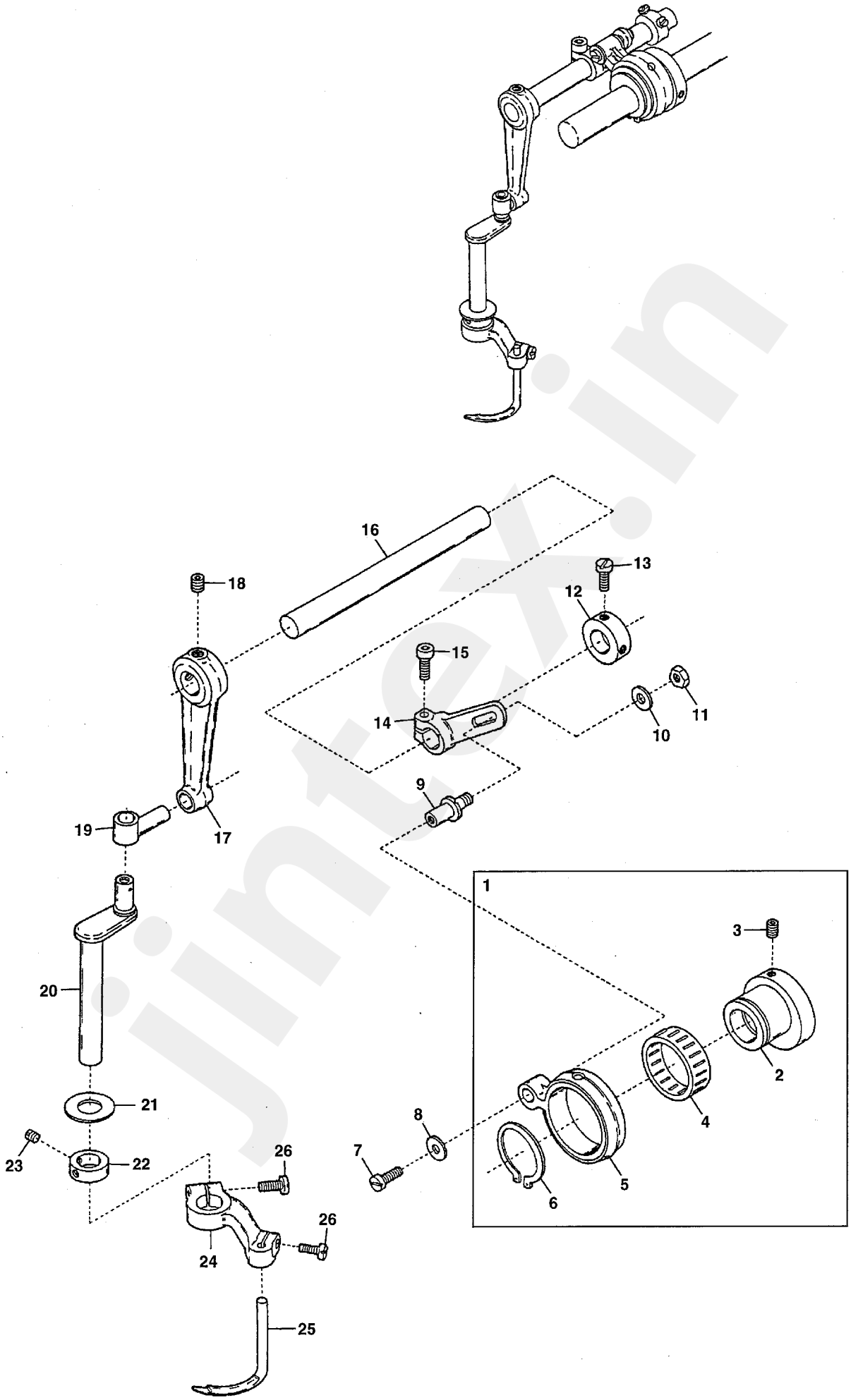

VF2400

jintex.in

Ref.No	Parts No.	Description	品　名	Amt. Req
1	3100302	Connecting Rod, C. Set	ルーパロッド(組)	1
2	3100300	Eccentric	ルーパエキセン	1
3	160003	Screw(M5-0.8 × 5)	止ネジ	2
4	0077322	Roller Bearing	ニードルベアリング	1
5	3100301	Connecting Rod	ルーパロッド	1
6	0094566	Retaining Ring	止メ輪	1
7	110009	Screw(M4-0.7 × 8)	止ネジ	1
8	300006	Washer	ワッシャ	1
9	3100309	Adjusting Lever Pin	調節レバーピン	1
10	000528	Washer	ワッシャ	1
11	100003	Nut(M6-1.0)	ナット	1
12	0032646	Collar(12 × 20 × 8㎜)	カラー	1
13	009604	Screw(11/64-40 × 5.5)	止ネジ	2
14	3100303	Adjusting Lever	調節レバー	1
15	120013	Screw(M6-1 × 15)	止ネジ	1
16	3100304	Driving Shaft	ルーパ軸	1
17	3100305	Rocking Arm	ルーパ振リ腕	1
18	160007	Screw(M6-1 × 6)	止ネジ	2
19	0063051	Rocking Pin	ルーパ振リピン	1
20	0063053	Spreader Bar	ルーパ棒	1
21	0063056	Bushing Ring	ブッシュリング	1
22	0063057	Collar(10 × 18 × 7㎜)	カラー	1
23	009526	Screw(9/64-40 × 4.4)	止ネジ	2
24	3100307	Spreader Holder	飾リ糸ルーパ台	1
25	3509320	Spreader	飾リ糸ルーパ	1
26	110031	Screw(M4-0.7 × 12)	止ネジ	2

jintex.in

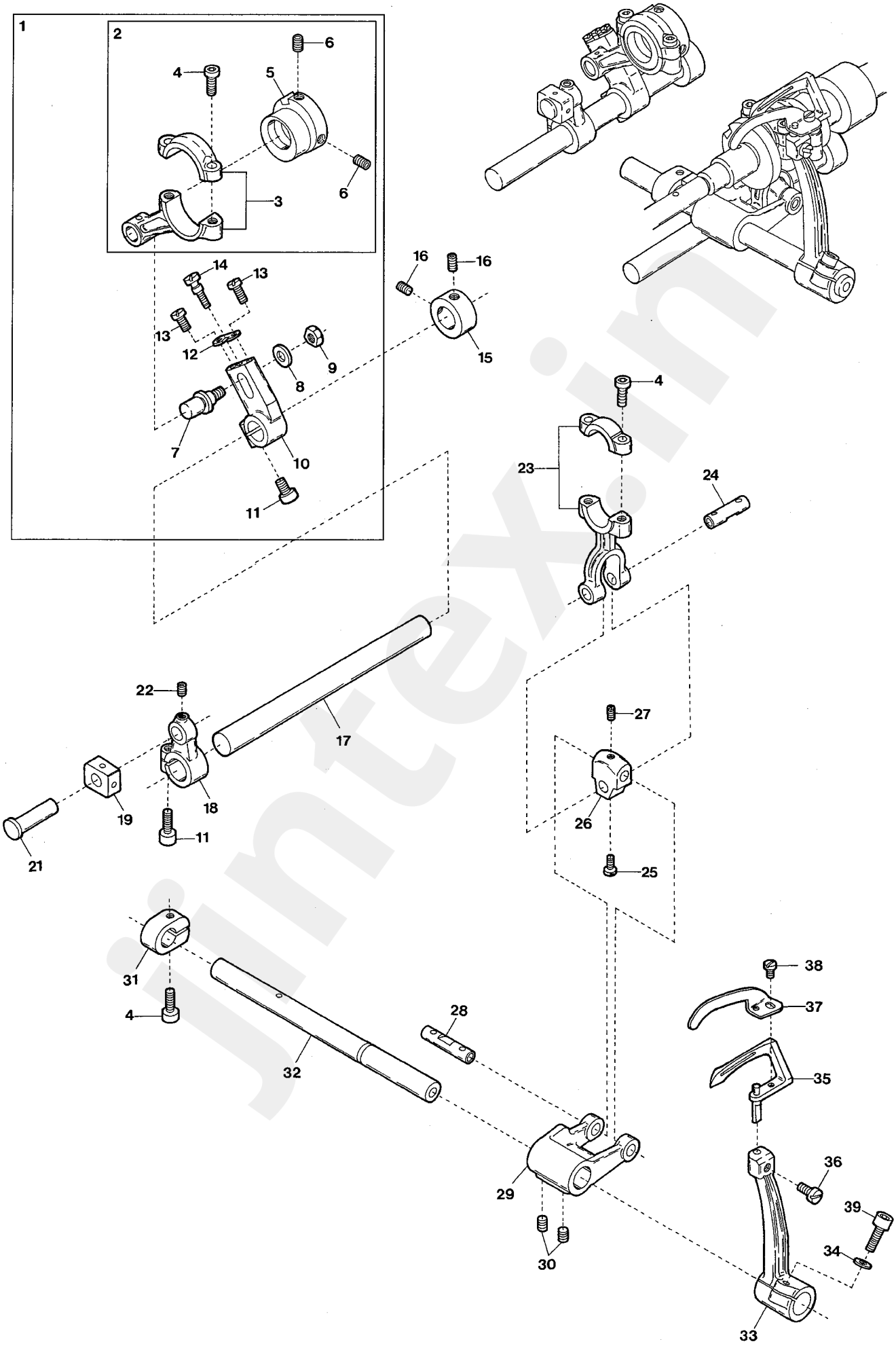

VF2400

jintex.in

Ref.No	Parts No.	Description	品　名	Amt. Req
1	3200150	Looper Rocker Connecting Rod, C. Set(2)	ルーパ前後ロッド(組2)	1
2	3200149	Looper Rocker Connecting Rod, C. Set(1)	ルーパ前後ロッド(組1)	1
3	3200152	Looper Rocker Connecting Rod	ルーパ前後ロッド	1
4	120001	Screw(M4-0.7 × 14)	止ネジ	5
5	3200151	Looper Rocker Eccentric	ルーパ前後エキセン	1
6	160003	Screw(M5-0.8 × 5)	止ネジ	2
7	3200159	Connecting Rod Pin	ルーパ前後ロッドピン	1
8	300000	Washer	ワッシャ	1
9	100002	Nut	ナット	1
10	3200154	Looper Rocker Lever	ルーパ前後腕	1
11	005650	Screw(M5-0.8 × 14)	止ネジ	2
12	3200155	Looper Rocker Adjusting Guide Plate	ルーパ前後調節ガイド板	1
13	110007	Screw(M2.5-0.45 × 6)	止ネジ	2
14	170021	Adjusting Screw(M2.5-0.45 × 10.5)	調節ネジ	1
15	2100267	Collar(10 × 17 × 8㎜)	カラー	1
16	160001	Screw(M4-0.7 × 4)	止ネジ	2
17	0093314	Looper Rocker Shaft	ルーパ前後軸	1
18	3200157	Looper Rocker Arm	ルーパ振リ腕	1
19	0093319	Looper Slide Block	ルーパ前後駒	1
20				
21	3200160	Looper Slide Block Pin	ルーパ前後駒ピン	1
22	160009	Screw(M5-0.8 × 5)	止ネジ	1
23	3200161	Looper Connecting Rod	ルーパロッド	1
24	0032784	Link Pin(Short)	ルーパリンクピン(短)	1
25	009604	Screw(11/64-40 × 5.5)	止ネジ	1
26	0032785	Looper Driving Lever Link	ルーパリンク	1
27	001457	Screw(11/64-40 × 3.3)	止ネジ	1
28	0032786	Link Pin(Long)	ルーパリンクピン(長)	1
29	3200162	Looper Driving Lever	ルーパ軸腕	1
30	160007	Screw(M6-1 × 6)	止ネジ	2
31	3200163	Collar	カラー	1
32	0093300	Looper Driving Shaft	ルーパ軸	1
33	3200164	Looper Holder	ルーパ台	1
34	000669	Washer	ワッシャ	1
35	3209311	Looper	ルーパ	1
36	110057	Screw(M4-0.7 × 7)	止ネジ	1
37	0095723	Needle Guard(Front)	針受ケ(前)	1
38	004236	Screw(3/32-56 × 4.2)	止ネジ	1
39	009934	Screw(M5-0.8 × 16)	止ネジ	1

jintex.in

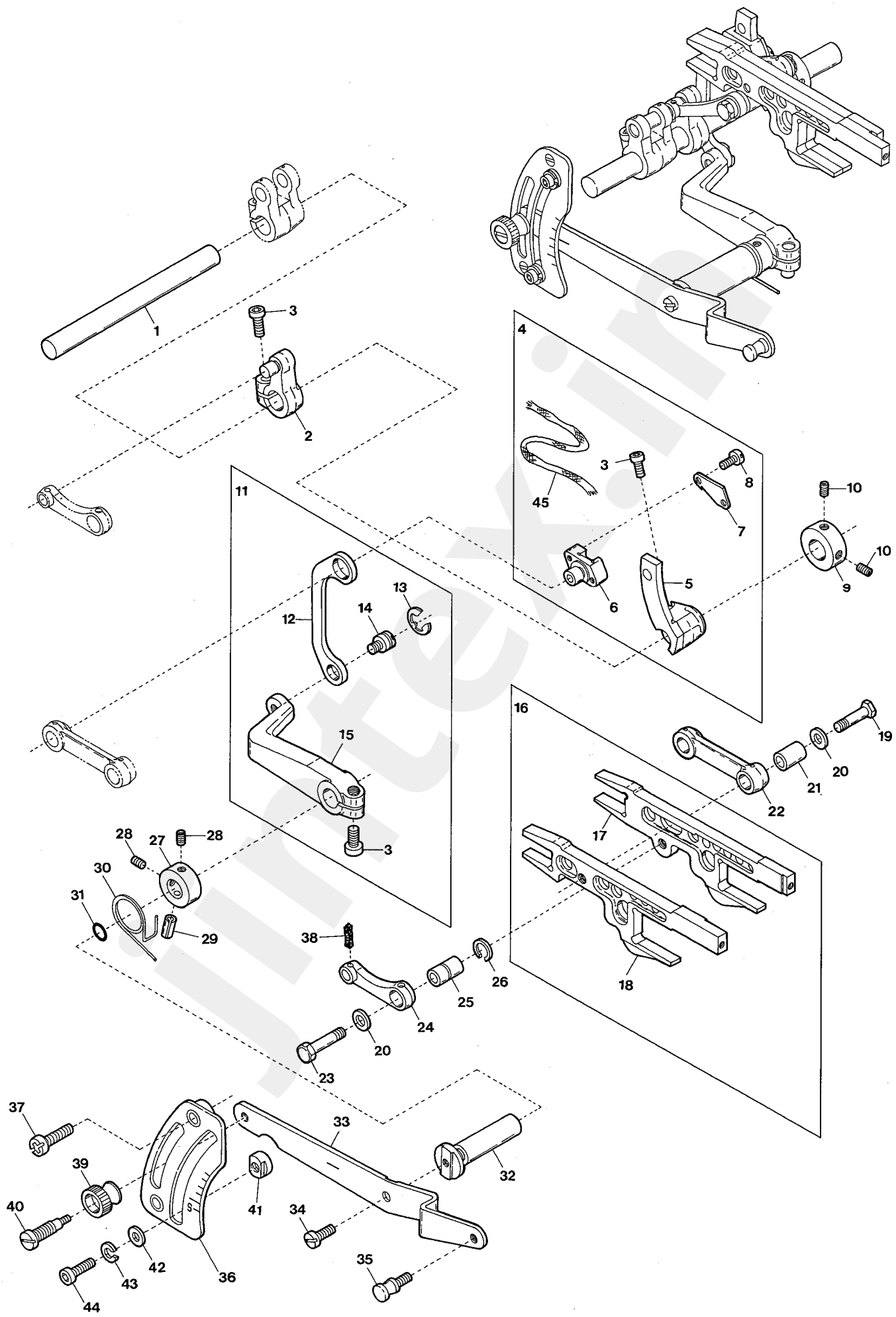

VF2400

jintex.in

Ref.No	Parts No.	Description	品　名	Amt. Req
1	3200181	Feed Bar Driving Shaft	送り軸	1
2	3200183	Main Feed Bar Lever	後送りレバー	1
3	120006	Screw(M6-1 × 12)	止ネジ	3
4	3200184	Differential Rocker, Complete Set	前送り腕(組)	1
5	3200185	Differential Rocker	前送り腕	1
6	3200186	Differential Regulating Slider	スライダ	1
7	3200187	Differential Regulating Slider Cap	スライダ蓋	1
8	110033	Screw(M3-0.5 × 6)	止ネジ	2
9	2100161	Collar(10 × 19 × 9mm)	カラー	1
10	160003	Screw(M5-0.8 × 5)	止ネジ	2
11	3200205	Differential Lever(Inner), C. Set	差動レバー(中)(組)	1
12	2100252	Slider Link	スライダリンク	1
13	0068202	Retaining Ring	ストップリング	1
14	2100253	Slider Link Pin	スライダリンクピン	1
15	3200206	Differential Lever(Inner)	差動レバー(中)	1
16	3200189	Feed Bar, Complete Set	前後送り台(組)	1
17	3200190	Main Feed Bar	後送り台	1
18	3200191	Differential Feed Bar	前送り台	1
19	140018	Screw(M5-0.5 × 6)	止ネジ	1
20	300000	Washer	ワッシャ	2
21	3200194	Connection Bushing	前送りリンクブッシュ	1
22	2100243	Differential Feed Bar Connection	前送りリンク	1
23	140017	Screw(M5-0.5 × 6)	止ネジ	1
24	2100248	Main Feed Bar Connection	後送りリンク	1
25	3200192	Connection Bushing	後送りリンクブッシュ	1
26	3200215	Retaining Ring	ストップリング	1
27	2100267	Collar(10 × 17 × 8mm)	カラー	1
28	160001	Screw(M4-0.7 × 4)	止ネジ	2
29	000690	Roll Pin	ロールピン	1
30	3200216	Differential Lever Spring	差動レバーバネ	1
31	0020538	O-ring(P7)	O リング	1
32	3200207	Differential Lever Shaft	差動レバー軸	1
33	0095132	Differential Lever(Left)	差動レバー(左)	1
34	110009	Screw(M4-0.7 × 8)	止ネジ	1
35	004143	Screw(11/64-40 × 3.2)	鎖掛ケネジ	1
36	3200213	Differential Feed Graduation	送り目盛板	1
37	110045	Screw(M4-0.7 × 12)	止ネジ	2
38	310072	Felt	フェルト	1
39	000210	Adjusting Nut	調節ナット	1
40	005511	Adjusting Screw(1/4-40×11, 11/64-40×4)	調節ネジ	1
41	0020350	Differential Lever Stop	差動レバーストッパ	2
42	000669	Washer	ワッシャ	2
43	000600	Spring Washer	スプリングワッシャ	2
44	005049	Screw(M5-0.8 × 8)	止ネジ	2
45	310071	Oil Wick	油芯	1

jintex.in

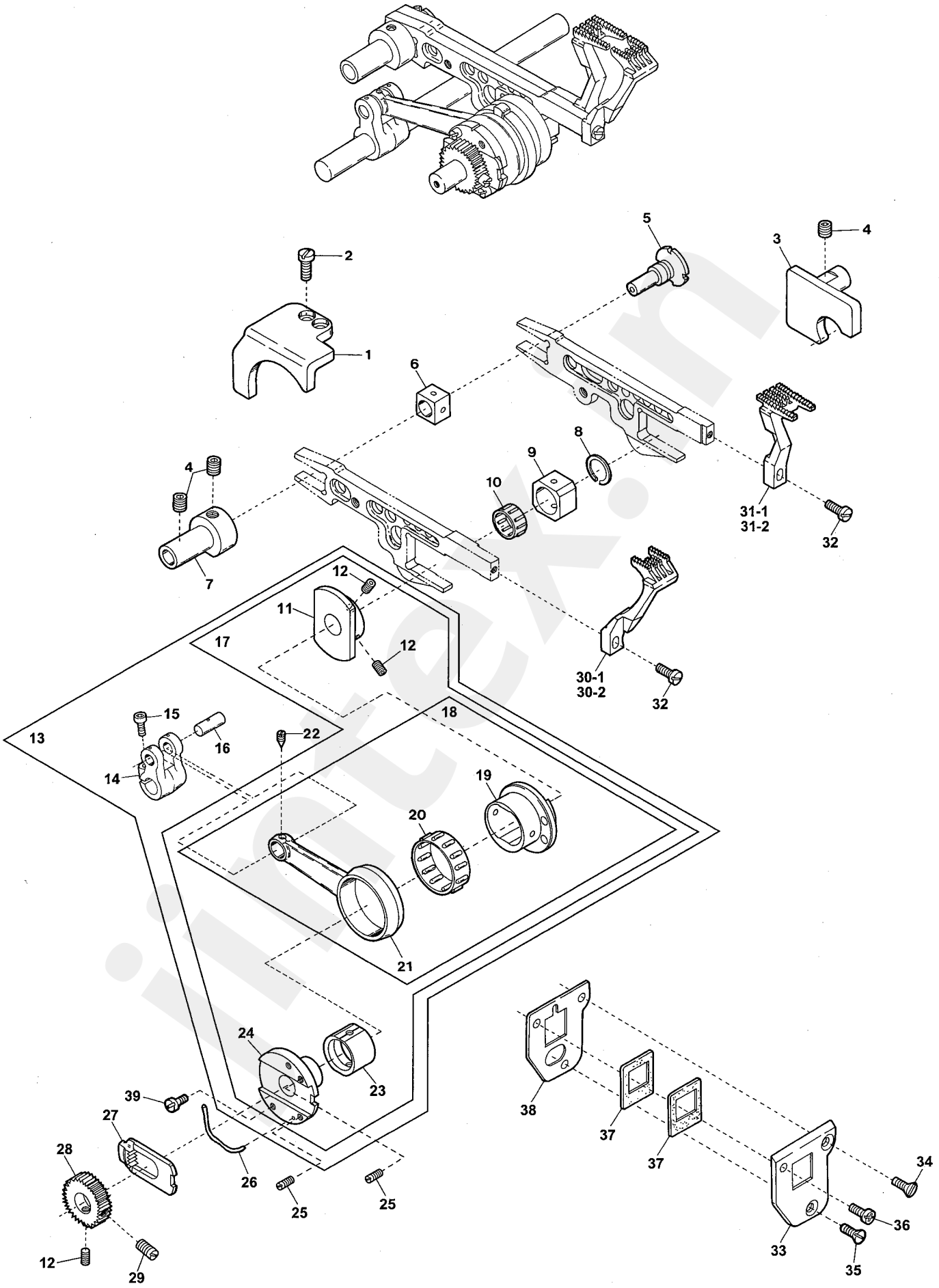
1
2
3
4
5
6
7
8
9
10
11
12
13
14
15
16
17
18
19
20
21
22
23
24
25
26
27
28
29
30-1
30-2
31-1
31-2
32
33
34
35
36
37
38
39

jintex.in

Ref.No	Parts No.	Description	品　名	Amt. Req
1	3200199	Feed Bar Guide(Left)	送り台ガイド(左)	1
2	110080	Screw(M4-0.7 × 8)	止ネジ	2
3	3200200	Feed Bar Guide(Right)	送り台ガイド(右)	1
4	160007	Screw(M6-1 × 6)	止ネジ	3
5	0033141	Feed Adjusting Pin	エキセンピン	1
6	0093389	Feed Bar Block(Rear)	角駒(後)	1
7	3200201	Feed Bar Guide(Rear)	送り台ガイド(後)	1
8	0060076	Retaining Ring	ストップリング	1
9	0060075	Feed Bar Block(Front)	角駒(前)	1
10	2110527	Roller Bearing	ニードルベアリング	1
11	3204065 ◆	Feed Dog Regulator	送り調節器	1
12	160003 ◆	Screw(M5-0.8 × 5)	止ネジ	3
13	3204059 [3200214]	Driving Connecting Rod Mechanism, C. Set	送りロッド機構(組)	1
14	3200182	Feed Bar Driving Shaft Lever	送り軸腕	1
15	120006	Screw(M6-1 × 12)	止ネジ	1
16	2100173	Connecting Rod Pin	送りロッドピン	1
17	3204060 ◆	Feed Dog Regulator, C. Set	送り調節器(組)	1
18	3204061 [3200195]	Driving Connecting Rod, C. Set	送りロッド(組)	1
19	3204064 [2100277]	Feed Dog Eccentric	送りエキセン	1
20	2100278	Roller Bearing	ニードルベアリング	1
21	3200196	Feed Dog Driving Connecting Rod	送りロッド	1
22	160016	Screw(M4-0.7 × 4.5)	止ネジ	1
23	3204063	Eccentric Link	エキセンリンク	1
24	3204062 [2100276]	Feed Dog Regulating Eccentric	送り調節エキセン	1
25	180002	Screw(M3-0.5 × 4)	止ネジ	2
26	2100289	Feed Dog Regulating Plate Spring	送り調節プレートバネ	1
27	0023473	Feed Dog Regulating Plate	送り調節プレート	1
28	2100279 [3200197]	Feed Dog Regulating Gear	送り調節ギア	1
29	180003	Screw(M5-0.8 × 8)	止ネジ	1
30-1	3209001	Differential Feed Dog(32, 40, 48, 56)	前送り	1
30-2	3209003	Differential Feed Dog(64)	前送り	1
31-1	3209080	Main Feed Dog(32, 40, 48, 56)	後送り	1
31-2	3209002	Main Feed Dog(64)	後送り	1
32	110004	Screw(M3.5-0.6 × 8)	止ネジ	2
33	3200203	Feed Bar Shield Holder(Front)	送り台シール支エ(前)	1
34	130003	Screw(M4-0.7 × 7.3)	止ネジ	1
35	130024	Screw(M4-0.7 × 7.3)	止ネジ	1
36	110079	Screw(M4-0.7 × 8)	止ネジ	1
37	3200211	Feed Bar Shield	送り台シール	2
38	3200204	Feed Bar Shield Holder(Rear)	送り台シール支エ(後)	1
39	110070	Screw(M3-0.5 × 6.3)	止ネジ	1

jintex.in

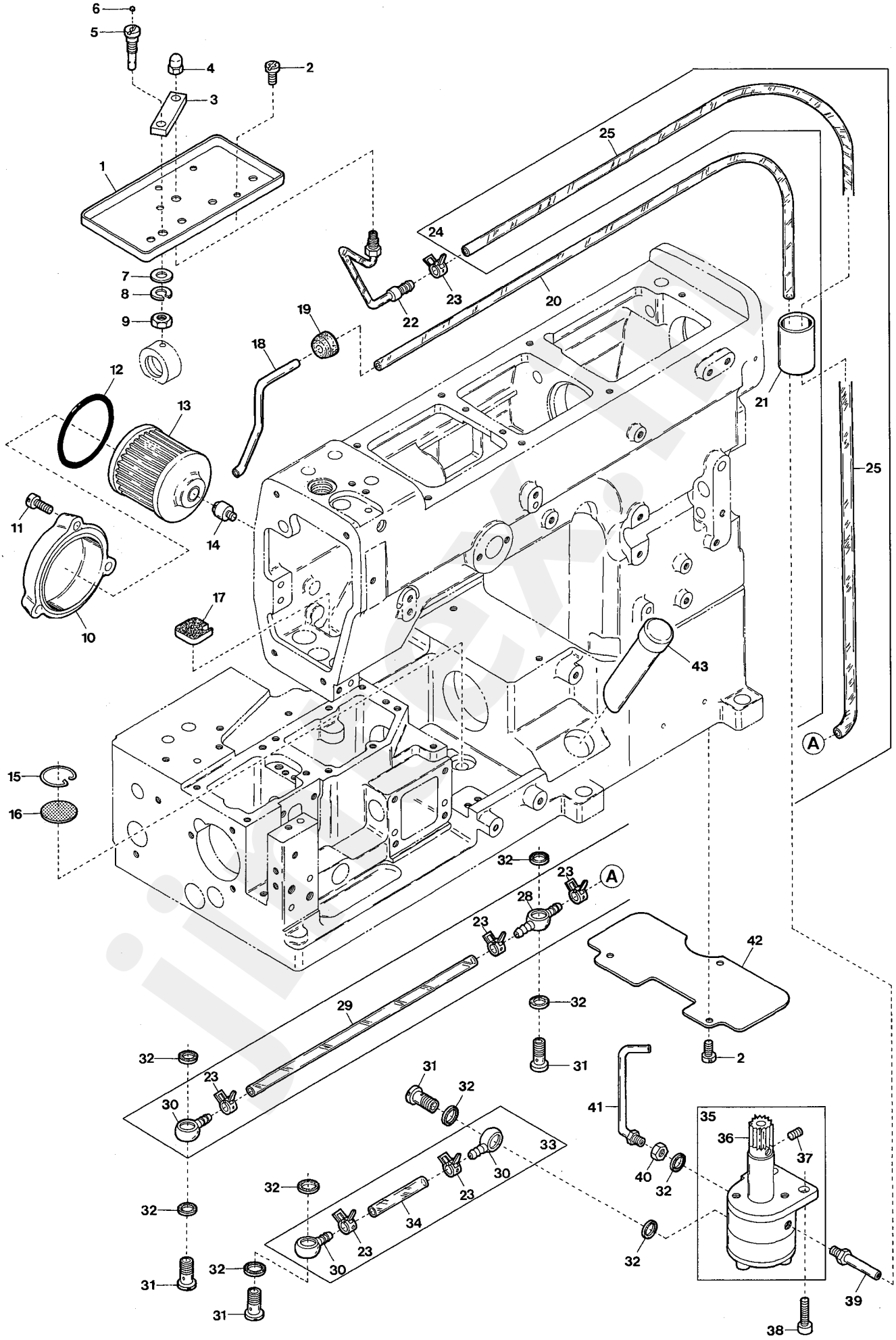

VF2400

jintex.in

Ref.No	Parts No.		Description	品　名	Amt. Req
1	0065453		Oil Receiver	油受ケ皿	1
2	110012		Screw(M4-0.7 × 5)	止ネジ	5
3	3200243	[3200229]	Lubricant Guiding Block	給油ブロック	1
4	320006		Top Nozzle Cap	オイルノズルキャップ	1
5	3200230		Oil Adjusting Screw	給油量調節ネジ	1
6	000636		Seal Plug	詰栓	1
7	300000		Washer	ワッシャ	1
8	000600		Spring Washer	スプリングワッシャ	1
9	100002		Nut	ナット	1
10	3100060		Oil Filter Cap	オイルフィルタキャップ	1
11	110045		Screw(M4-0.7 × 12)	止ネジ	3
12	3100061		O-ring(P42)	Oリング	1
13	3100345		Oil Filter	オイルフィルタ	1
14	3100329		Oil Filter Connector	オイルフィルタ継手	1
15	0063217		Oil Filter Screen Clamp	濾過網押エ	1
16	0063216		Oil Filter Screen	濾過網	1
17	3200237		Felt	フェルト	1
18	3200236		Suction Pipe	吸入パイプ	1
19	0093617		Suction Pipe Bushing	吸入パイプブッシュ	1
20	3200238		Oil Tube(3 × 5 × 440mm)	オイルパイプ	1
21	0065452		Drining Pipe	排油パイプ	1
22	3200227		Oil Pipe Unit	給油パイプ(組)	1
23	0031831		Oil Tube Clamp	緊束環	6
24	3200234		Oil Tube(Long), Complete Set	給油パイプ(長)(組)	1
25	3100372		Oil Tube(4 × 6 × 290mm)	オイルパイプ	1
26					
27					
28	0037668		Oil Tube Joint, Two Way	両口管継手	1
29	3200233		Oil Tube(4 × 6 × 175mm)	オイルパイプ	1
30	0037669		Oil Tube Joint, One Way	片口管継手	3
31	004124		Fitting Stud(Short)	管継手ボルト(短)	4
32	000567		Seal	パッキン	9
33	3200235		Oil Tube(Short), Complete Set	給油パイプ(短)(組)	1
34	3200232		Oil Tube(4 × 6 × 45mm)	オイルパイプ	1
35	3100328		Oil Pump, Complete Set	ポンプ(組)	1
36	0030711		Oil Pump Driving Worm Gear	ウオームギア	1
37	160001		Screw(M4-0.7 × 4)	止ネジ	2
38	120013		Screw(M6-1 × 15)	止ネジ	2
39	0090918		Suction Pipe	吸入パイプ	1
40	000419		Nut	ノズル止メナット	1
41	3100349		Oil Nozzle for Worm Gear	給油パイプ	1
42	3200231		Dustproof Plate	防塵板	1
43	0020533		Oil Sight Gauge	オイルゲージ	1

jintex.in

14
VF2500, 2500-35

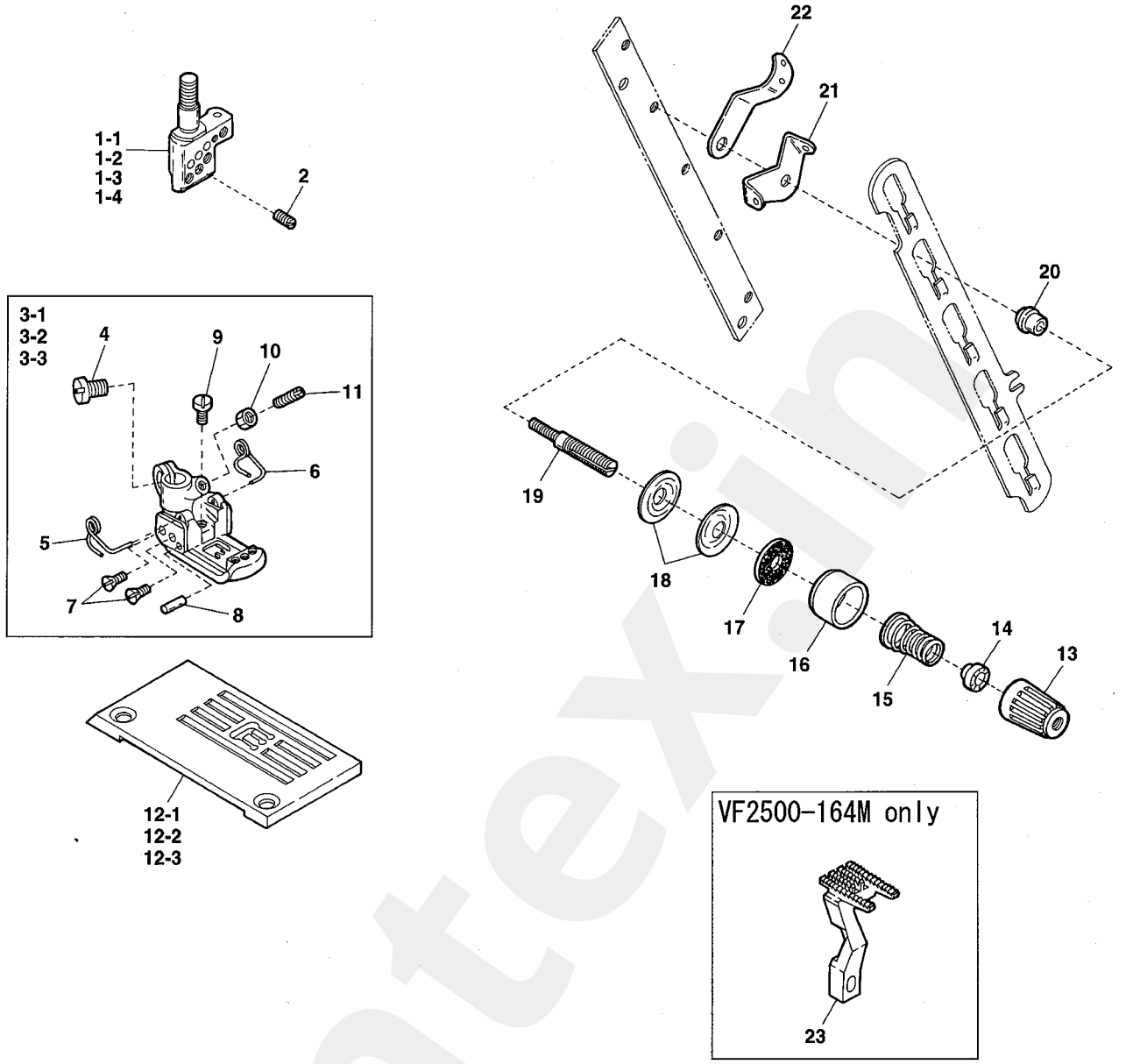

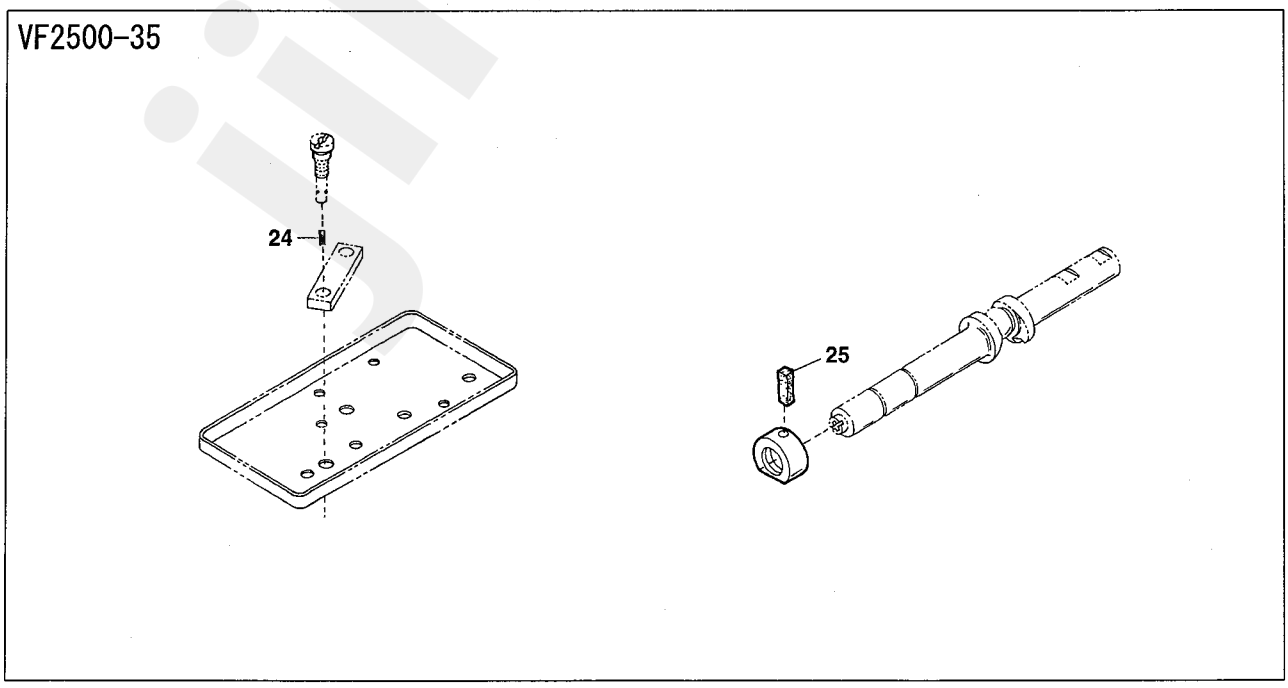

jintex.in

Ref.No	Parts No.		Description	品　名	Amt. Req
1-1	3209106		Needle Clamp(48)	針止メ	1
1-2	3209107		Needle Clamp(56)	針止メ	1
1-3	0093357		Needle Clamp(56-20)	針止メ	1
1-4	3209108		Needle Clamp(64)	針止メ	1
2	001892		Screw(1/8-44 × 2.9)	止ネジ	3
3-1	3507050	[3107050]	Presser Foot, Complete Set(48)	押エ(組)	1
3-2	3507052	[0064041]	Presser Foot, Complete Set(56)	押エ(組)	1
3-3	3507054	[0064042]	Presser Foot, Complete Set(64)	押エ(組)	1
4	110004	[001186]	Screw(M3.5-0.6 × 8)[9/64-40 × 7.8]	止ネジ	1
5	3107303		Presser Foot Spring(Left)	小押エバネ(左)	1
6	3107304		Presser Foot Spring(Rihgt)	小押エバネ(右)	1
7	130016 ◆		Screw(M2.5-0.45 × 6)	止ネジ	4
8	3107306 ◆		Presser Foot Hinge Pin(48, 56, 64)	押エヒンジピン	1
9	110084 ◆		Screw(M3.5-0.5 × 4.2)	止ネジ	1
10	000327 ◆		Lock Nut	ロックナット	1
11	260006 ◆		Adjusting Screw(1/8-44 × 9.5)	調節ネジ	1
12-1	3108133		Stitch Plate(48M)	針板	1
12-2	3108134		Stitch Plate(56M)	針板	1
12-3	3108135		Stitch Plate(64M)	針板	1
13	0024084		Thread Tension Spring Cap	糸調子バネキャップ(上)	1
14	0024083		Tension Spring Bushing	糸調子ナット回リ止メ	1
15	0030255		Needle Thread Tension Spring	糸調子バネ	1
16	0090071		Thread Tension Spring Retainer	糸調子バネキャップ(下)	1
17	000177		Felt	フェルト	1
18	0031111		Tension Disc	糸調子皿	2
19	290029		Tension Post	糸調子棒	1
20	0090812		Tension Post Ferrule	糸調子棒糸摺レ	1
21	0090856		Tension Disc Eyelet	糸調子皿糸道	1
22	0090807		Thread Lead-in Guide	糸調子台糸道	1
23	3209081		Main Feed Dog(64)	後送リ	1
24	310126		Oil Wick	油芯	1
25	000290		Oil Wick	油芯	1

jintex.in

VF2400-PA, 2500-PA

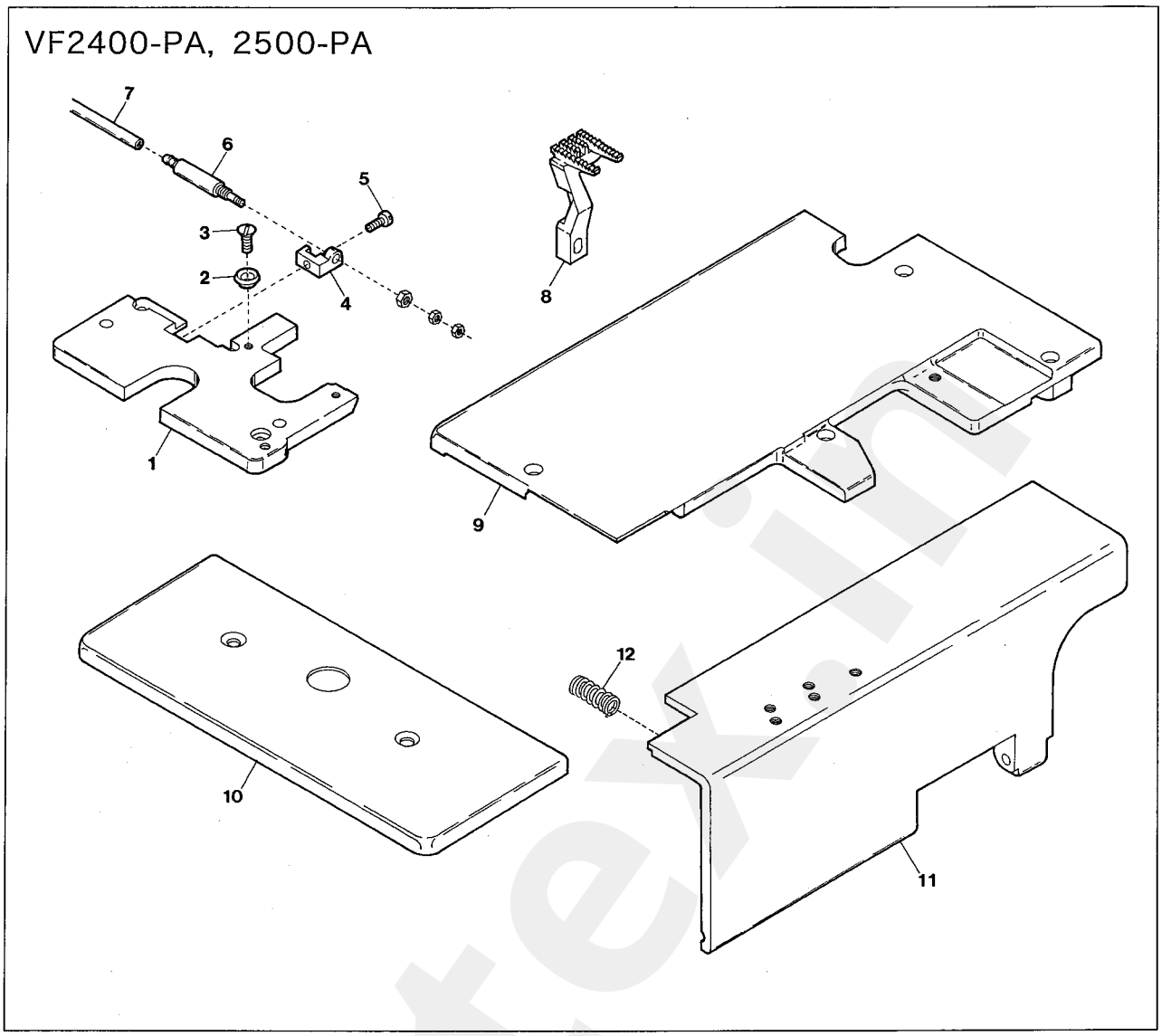

VF2400-PA

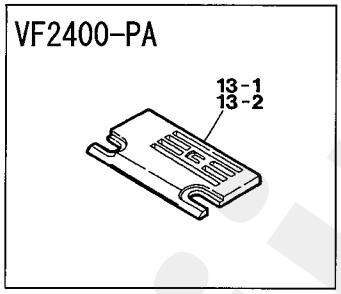

VF2500-PA

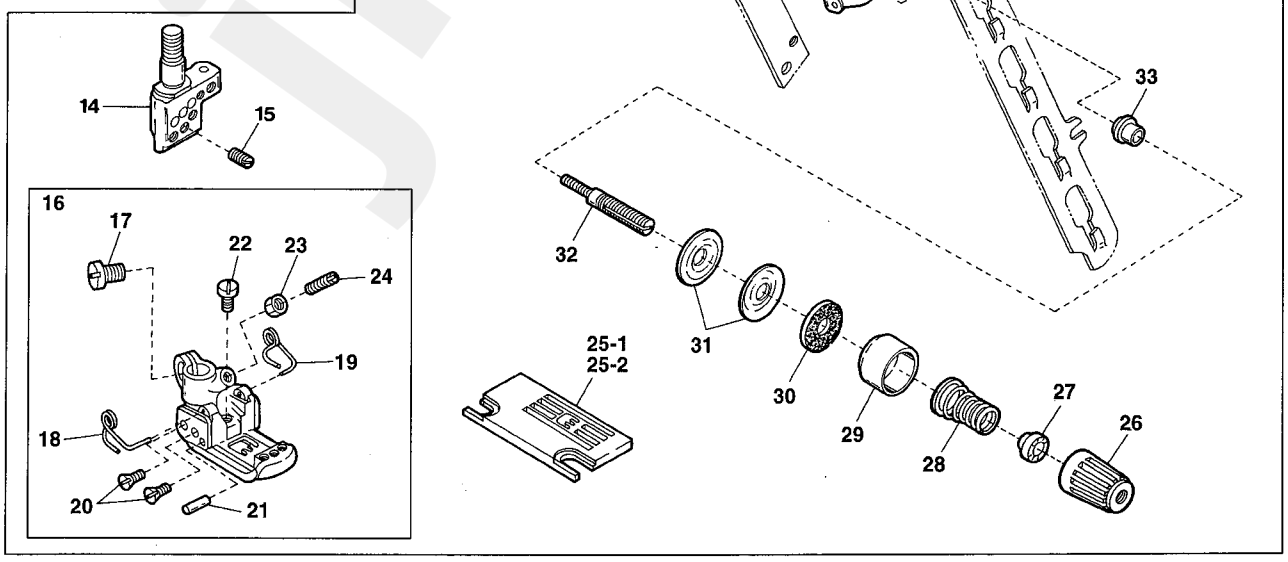

jintex.in

Ref.No	Parts No.	Description	品　名	Amt. Req
1	3201014	Stitch Plate Support	針板台	1
2	3201016	Corner Sewing Sleeve	角縫スリーブ	2
3	009142	Screw(9/64-40 × 7.1)	止ネジ	2
4	3201015	Cylinder Support	シリンダ取付台	1
5	110036	Screw(M3-0.5 × 6.5)	止ネジ	1
6	1091051	Air Cylinder(MS4 NFS)	エアシリンダ	1
7	0010260	Vinyl Tube(4 × 2.5mm)	ビニールパイプ	-
8	3209018	Main Feed Dog(40, 48, 56)	後送リ	1
9	3201011	Cloth Plate(Large)(40, 48, 56)	大カバー	1
10	3201012	Cloth Plate(Small)	小カバー	1
11	3201013	Front Cover(40, 48, 56)	前開キカバー	1
12	4017013	Return Spring	戻シバネ	1
13-1	3208006	Stitch Plate(40S)	針板	1
13-2	3208007	Stitch Plate(48S)	針板	1
14	3209107	Needle Clamp(56)	針止メ	1
15	001892	Screw(1/8-44 × 2.9)	止ネジ	3
16	3507052 [0064041]	Presser Foot, Complete Set(56)	押エ(組)	1
17	110004 [001186]	Screw(M3.5-0.6 × 8)[9/64-40 × 7.8]	止ネジ	1
18	3107303	Presser Foor Spring(Left)	小押エバネ(左)	1
19	3107304	Presser Foor Spring(Right)	小押エバネ(右)	1
20	130016 ◆	Screw(M2.5-0.45 × 6)	止ネジ	4
21	3107306 [0063282]	Presser Foot Hinge Pin(56)	押エヒンジピン	1
22	110084 ◆	Screw(M3.5-0.5 × 4.2)	止ネジ	1
23	000327 ◆	Lock Nut	ロックナット	1
24	260006 ◆	Adjusting Screw(1/8-44 × 9.5)	調節ネジ	1
25-1	3208000	Stitch Plate(56S)	針板	1
25-2	3208002	Stitch Plate(56L)(Extra)	針板(特注品)	1
26	0024084	Thread Tension Spring Cap	糸調子バネキャップ(上)	1
27	0024083	Tension Spring Bushing	糸調子ナット回リ止メ	1
28	0030255	Needle Thread Tension Spring	糸調子バネ	1
29	0090071	Thread Tension Spring Retainer	糸調子バネキャップ(下)	1
30	000177	Felt	フェルト	1
31	0031111	Tension Disc	糸調子皿	2
32	290029	Tension Post	糸調子棒	1
33	0090812	Tension Post Ferrule	糸調子棒糸摺レ	1
34	0090856	Tension Disc Eyelet	糸調子皿糸道	1
35	0090807	Thread Lead-in Guide	糸調子台糸道	1

jintex.in

VF2400-PA3, 2500-PA3(1)

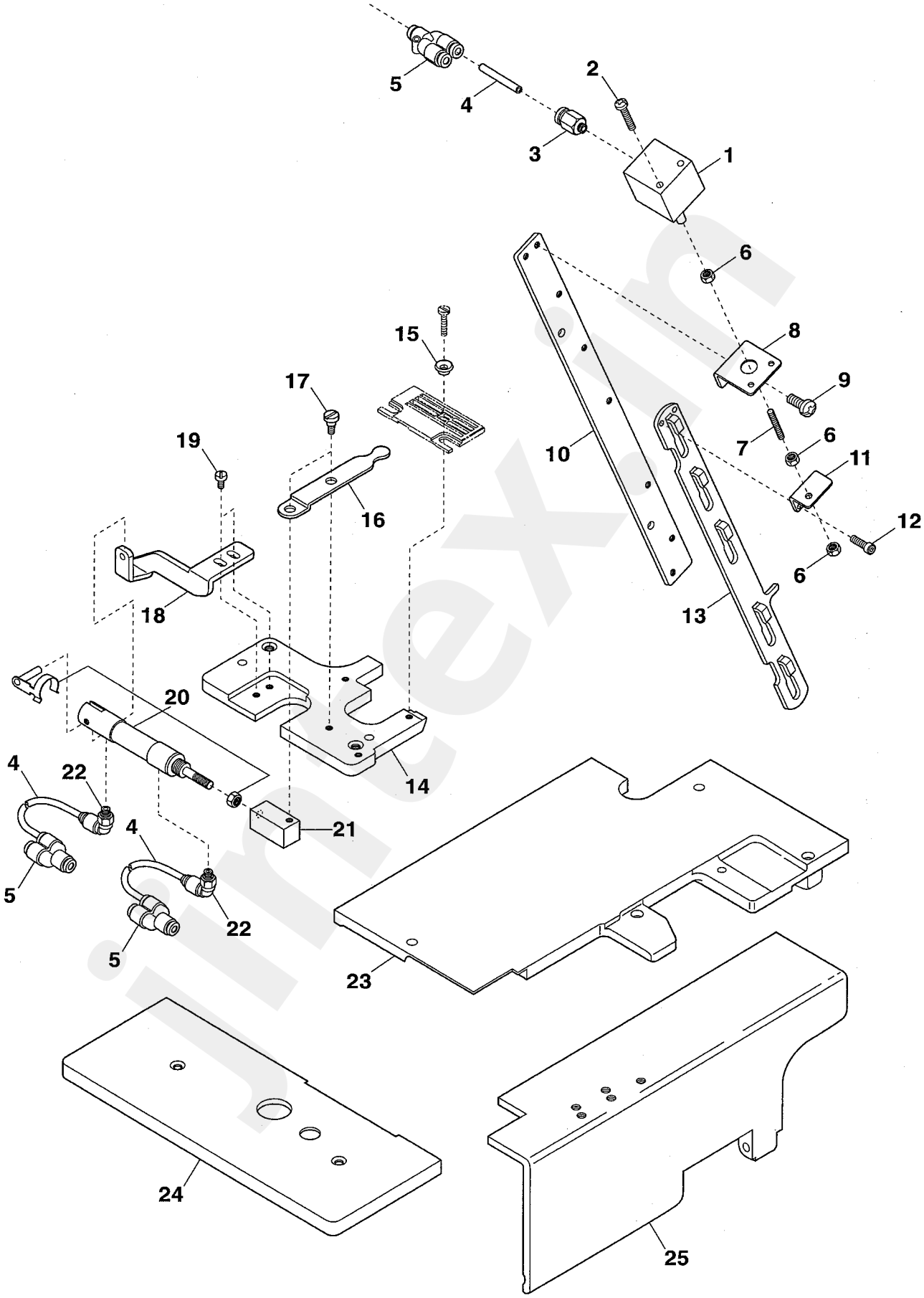

jintex.in

Ref.No	Parts No.	Description	品　名	Amt. Req
1	0010248	Air Cylinder	エアシリンダ	1
2	009812	Screw(M3-0.5 × 20)	止ネジ	2
3	1094000	Connector(EC4-M5)	コネクタ	1
4	1096029	Air Tube(4 × 2.5mm)(Black)	エアチューブ(黒)	-
5	1094057	Y-Connector(φ4)	Yコネクタ	3
6	000488	Nut	ナット	3
7	190079	Stude(M3-0.5 × 20.5)	スタッド	1
8	3201413	Cylinder Holder	シリンダ取付板	1
9	110013	Screw (M4-0.7 × 8)	止ネジ	2
10	3201411	Tension Post Support	糸調子台	1
11	3201414	Connecting Plate	連結板	1
12	009779	Screw(M3-0.5 × 6)	止ネジ	2
13	3201412	Tension Disc Separator	糸緩メ板	1
14	3201432	Stitch Plate Support	針板台	1
15	3201016	Corner Sewing Sleeve	角縫スリーブ	2
16	3201436	Stitch Plate Driving Shaft	針板駆動レバー	1
17	170005	Screw(M4-0.7 × 6)	止ネジ	2
18	3201434	Cylinder Bracket	シリンダ台	1
19	110001	Screw(M4-0.7 × 5.4)	止ネジ	2
20	1091016	Air Cylinder	エアシリンダ	1
21	3201435	Driving Shaft Bracket	駆動レバー台	1
22	1094059	Elbow Connector(φ4-M5)	エルボコネクタ	2
23	3201430	Cloth Plate(Large)	大カバー	1
24	3201431	Cloth Plate(Small)	小カバー	1
25	3201433	Front Cover	前開キカバー	1

jintex.in

VF2400-PA3, 2500-PA3(2)

VF2400-PA3

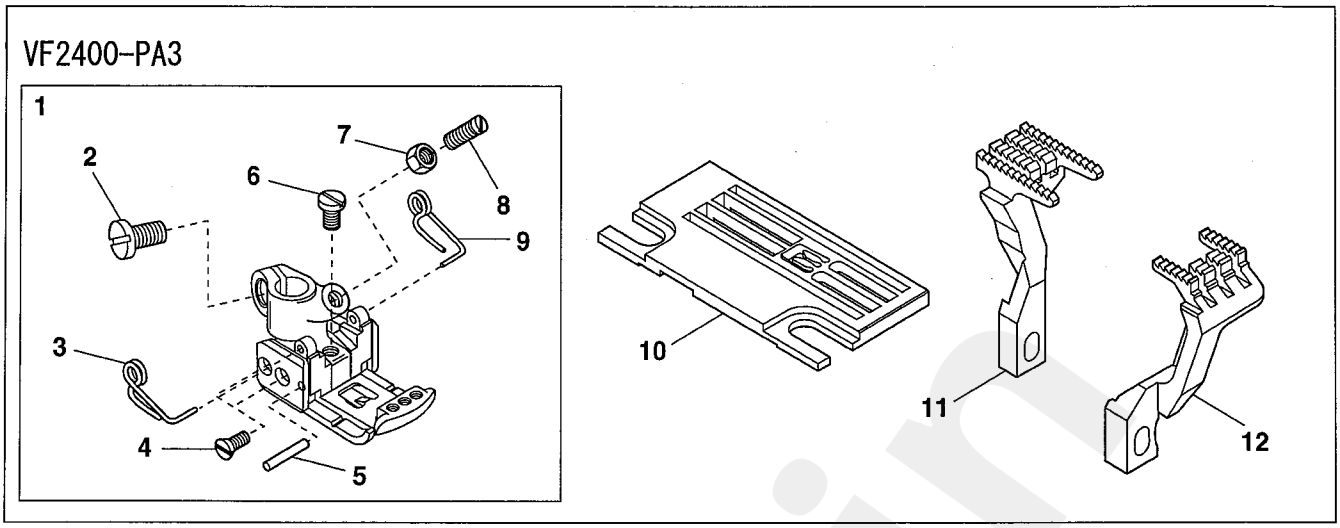

VF2500-PA3

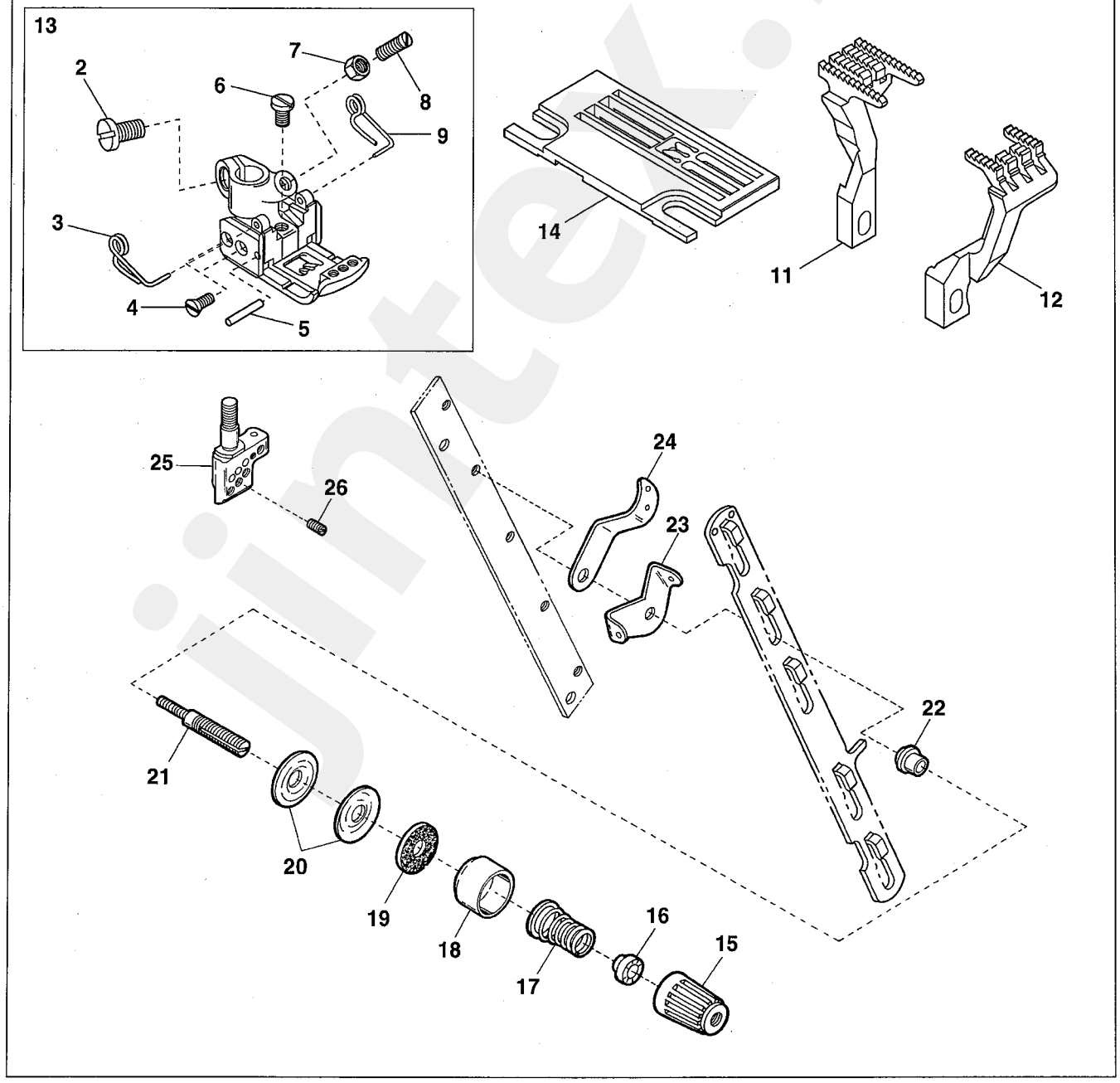

jintex.in

Ref.No	Parts No.	Description	品　名	Amt. Req
1	3207199	Presser Foot, C. Set(40S)	押エ(組)	1
2	110004	Screw(M3.5-0.6 × 8)	止ネジ	1
3	3107303	Presser Foot Spring(Left)	小押エバネ(左)	1
4	130016	Screw(M2.5-0.45 × 6)	止ネジ	4
5	3107306	Locking Pin	回リ止メピン	1
6	110084	Screw(M3-0.5 × 4.2)	止ネジ	1
7	000327	Nut	ナット	1
8	260006	Adjusting Screw(1/8-44 × 9.5)	調節ネジ	1
9	3107304	Presser Foot Spring(Right)	小押エバネ(右)	1
10	3208003	Stitch Plate(40S)	針板	1
11	3209050	Main Feed Dog(56S, 40S)	後送リ	1
12	3209051	Differential Feed Dog(56S, 40S)	前送リ	1
13	3207200	Presser Foot, C. Set(56S)	押エ(組)	1
14	3208004	Stitch Plate(56S)	針板	1
15	0024084	Thread Tension Spring Cap	糸調子バネキャップ(上)	1
16	0024083	Tension Spring Bushing	糸調子ナット回リ止メ	1
17	0030255	Needle Thread Tension Spring	糸調子バネ	1
18	0090071	Thread Tension Spring Retainer	糸調子バネキャップ(下)	1
19	000177	Felt	フェルト	1
20	0031111	Tension Disc	糸調子皿	2
21	290029	Tension Post	糸調子棒	1
22	0090812	Tension Post Ferrule	糸調子棒糸摺レ	1
23	0090856	Tension Disc Eyelet	糸調子皿糸道	1
24	0090807	Thread Lead-in Guide	糸調子台糸道	1
25	3209107	Needle Clamp(56)	針止メ	1
26	001892	Screw(1/8-44 × 2.9)	止ネジ	3

jintex.in

VF2403, 2403-11, 2403-21, 2403-50, 2503, 2503-11, 2503-21(1)

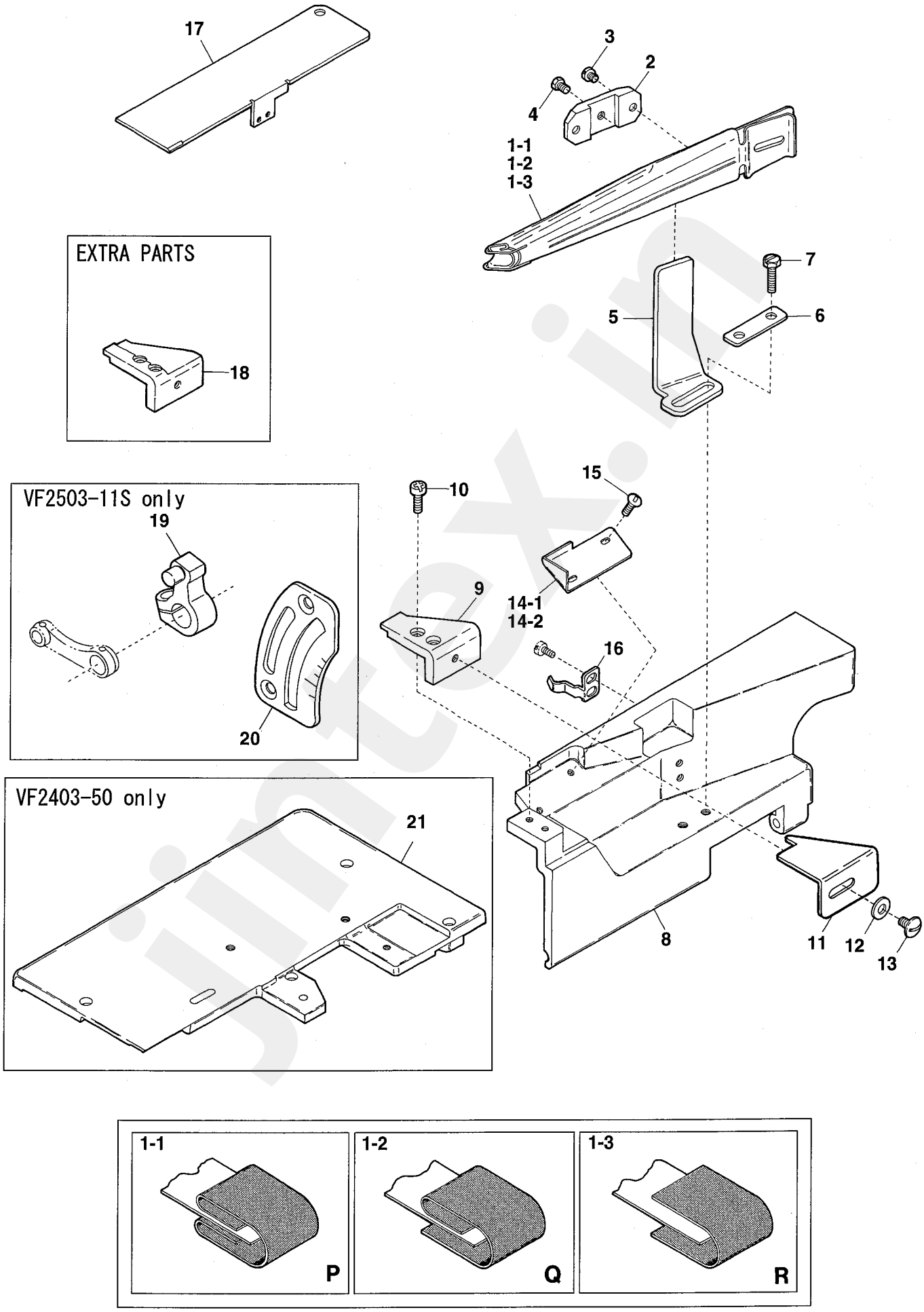

jintex.in

Ref.No	Parts No.		Description	品　名	Amt. Req
1-1	0093241		Folder(for Type P)	定規(P)	1
1-2	0093242		Folder(for Type Q)	定規(Q)	1
1-3	0093243		Folder(for Type R)	定規(R)	1
2	0091736		Folder Clamp	定規取付片	1
3	009932		Screw(11/64-40 × 4)	止ネジ	2
4	005554		Screw(7/32-32 × 6.5)	止ネジ	1
5	0094245		Folder Support	定規取付台	1
6	0094246		Folder Support Fixing Plate	定規取付台固定片	1
7	140019		Screw(M5-0.8 × 14)	止ネジ	2
8	3201000		Front Cover	前開キカバー	1
9	3201002		Front Cover(Small)	前開キカバー(小)	1
10	110013		Screw(M4-0.7 × 8)	止ネジ	2
11	3201007	[0096277]	Fabric Slide Plate	布滑り板	1
12	000426		Washer	ワッシャ	1
13	110105		Screw(M5-0.8 × 12)	止ネジ	1
14-1	3201003		Dustproof Cover	防塵カバー	1
14-2	3201005		DustproofCover(VF2403-21,2503-21)	防塵カバー	1
15	110104		Screw(M4-0.7 × 8)	止ネジ	2
16	3201006		Front Cover Spring	前開キカバーバネ	1
17	3201001		Looper Thread Take-up Cover	カムカバー	1
18	3201004		Front Cover(Small)(Extra)(Note 1)	前開キカバー(小)(特注品)(注1)	1
19	3201098		Main Feed Bar Lever	後送りレバー	1
20	3201099		Differential Feed Graduation	送り目盛板	1
21	3201111		Cloth Plate(Large)	大カバー	1

jintex.in

VF2403, 2403-11, 2403-21, 2403-50, 2503, 2503-11, 2503-21(2)

VF2403, 2403-11, 2403-11H. 2403-21, 2403-50

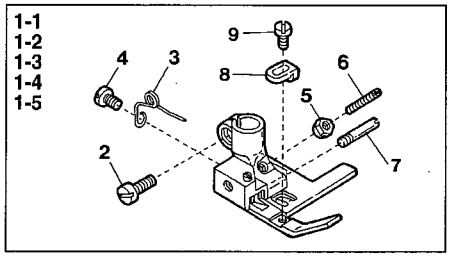

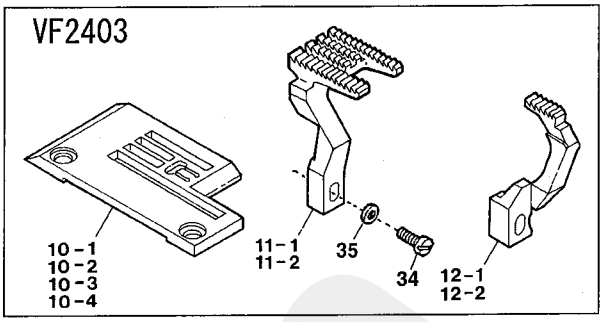

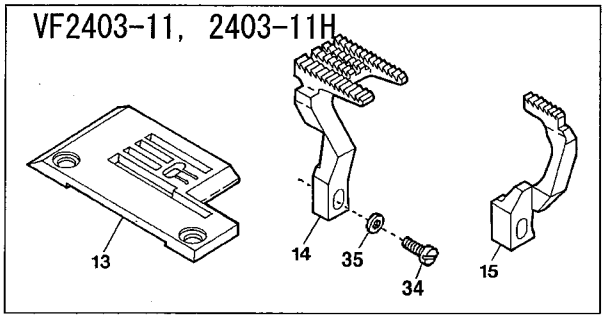

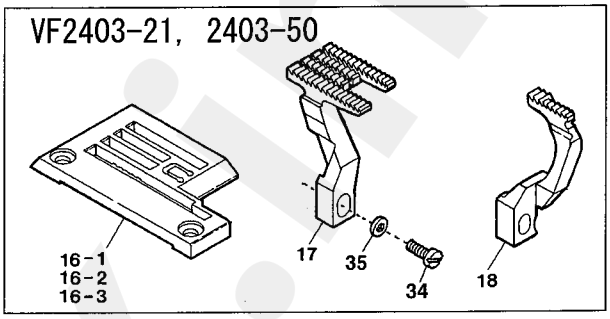

VF2503, 2503-11, 2503-21

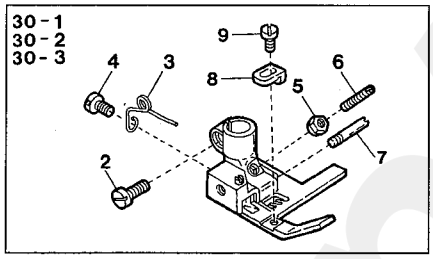

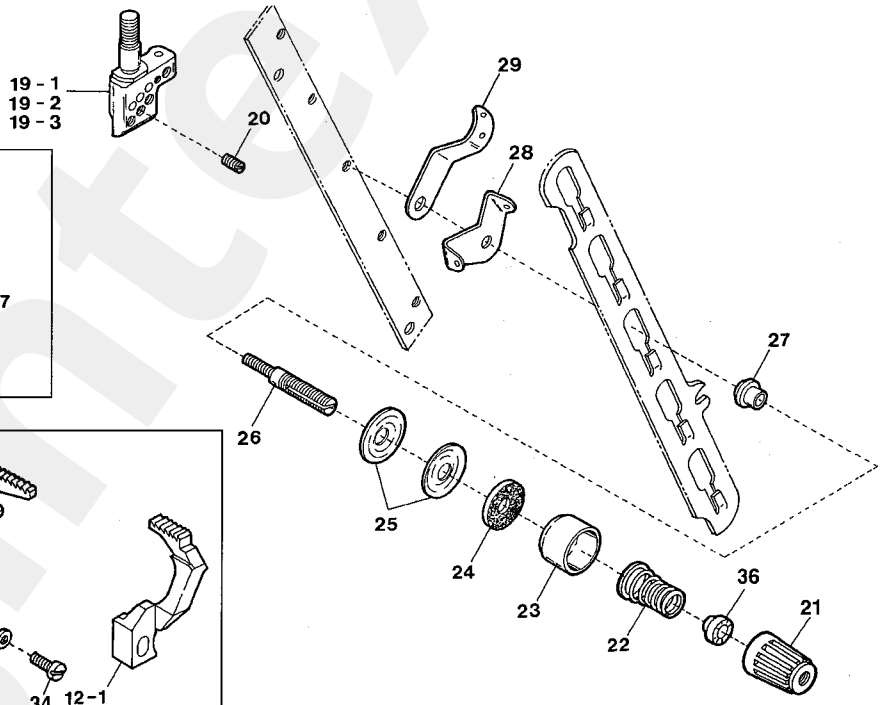

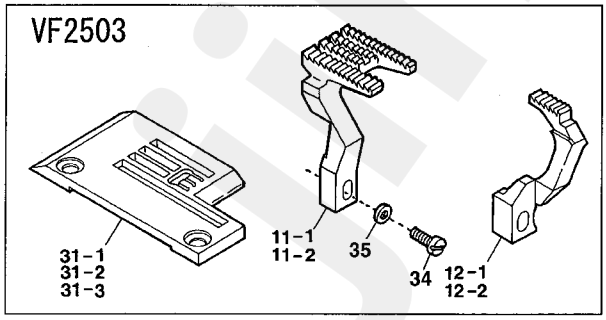

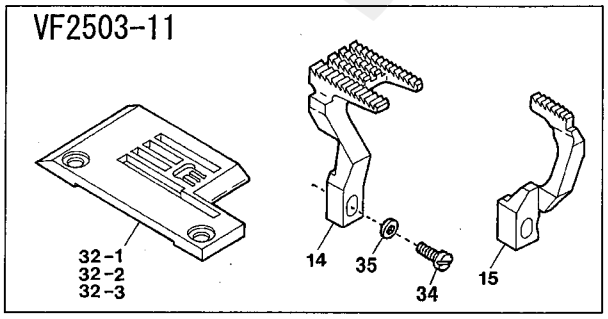

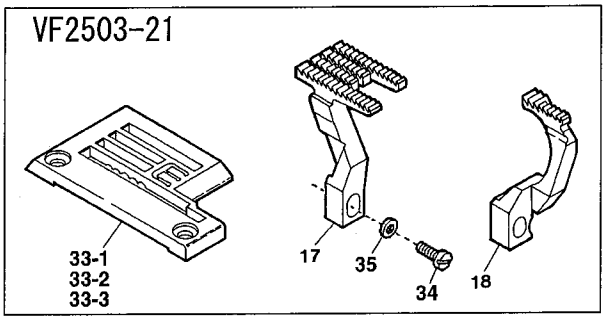

jintex.in

Ref.No	Parts No.	Description	品　名	Amt. Req
1-1	3207150	Presser Foot, Complete Set(32)	押エ(組)	1
1-2	3207151	Presser Foot, Complete Set(40)	押エ(組)	1
1-3	0094216	Presser Foot, Complete Set(40-11H)	押エ(組)	1
1-4	3207152	Presser Foot, Complete Set(48)	押エ(組)	1
1-5	3207157	Presser Foot, Complete Set(64)	押エ(組)	1
2	001186	Screw(9/64-40 × 7.8)	止ネジ	1
3	0091725	Presser Foot Spring	小押エバネ	1
4	005133	Screw(1/8-44 × 4.5)	止ネジ	1
5	000220	Lock Nut	ロックナット	1
6	003300	Adjusting Screw(1/8-44 × 15)	調節ネジ	1
7	0091696	Presser Foot Hinge Pin	押エヒンジピン	1
8	3207160	Tape Guide	テープガイド	1
9	001230	Screw(3/32-56 × 3.8)	止ネジ	1
10-1	0094210	Stitch Plate(32M)	針板	1
10-2	0094211	Stitch Plate(40M)	針板	1
10-3	0094212	Stitch Plate(48M)	針板	1
10-4	0094214	Stitch Plate(64M)	針板	1
11-1	3209014	Main Feed Dog(32, 40, 48, 56)	後送リ	1
11-2	3209016	Main Feed Dog(64)	後送リ	1
12-1	3209005	Differential Feed Dog(32, 40, 48, 56)	前送リ	1
12-2	3209007	Differential Feed Dog(64)	前送リ	1
13	0095234	Stitch Plate(40M-11)	針板	1
14	3209008	Main Feed Dog	後送リ	1
15	3209009	Differential Feed Dog	前送リ	1
16-1	3208102	Stitch Plate(32M-21, 32M-50)	針板	1
16-2	3208103	Stitch Plate(40M-21)	針板	1
16-3	3208104	Stitch Plate(48M-21)	針板	1
17	3209064	Main Feed Dog	後送リ	1
18	3209065	Differential Feed Dog	前送リ	1
19-1	3209106	Needle Clamp(48)	針止メ	1
19-2	3209107	Needle Clamp(56)	針止メ	1
19-3	3209108	Needle Clamp(64)	針止メ	1
20	001892	Screw(1/8-44 × 2.9)	止ネジ	3
21	0024084	Thread Tension Spring Cap	糸調子バネキャップ(上)	1
22	0030255	Needle Thread Tension Spring	糸調子バネ	1
23	0090071	Thread Tension Spring Retainer	糸調子バネキャップ(下)	1
24	000177	Felt	フェルト	1
25	0031111	Tension Disc	糸調子皿	2
26	290029	Tension Post	糸調子棒	1
27	0090812	Tension Post Ferrule	糸調子棒糸摺レ	1
28	0090856	Tension Disc Eyelet	糸調子皿糸道	1
29	0090807	Thread Lead-in Guide	糸調子台糸道	1
30-1	3207155	Presser Foot, Complete Set(48)	押エ(組)	1
30-2	3207156	Presser Foot, Complete Set(56)	押エ(組)	1
30-3	3207157	Presser Foot, Complete Set(64)	押エ(組)	1

Ref. No. 31 to 36　See the following page.

jintex.in

VF2403, 2403-11, 2403-21, 2403-50, 2503, 2503-11, 2503-21(2)

VF2403, 2403-11, 2403-11H. 2403-21, 2403-50

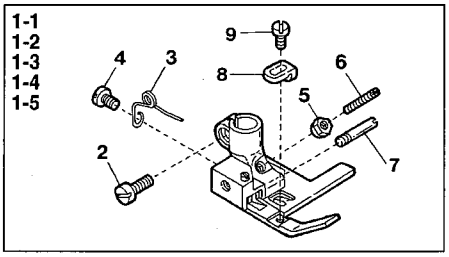

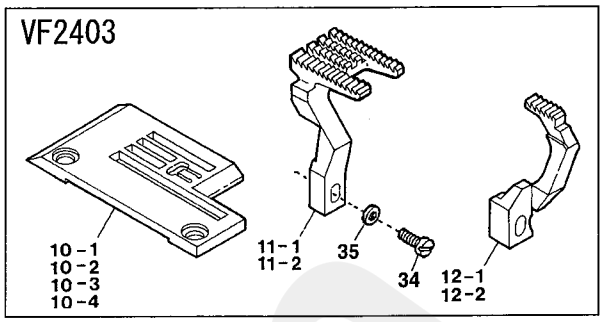

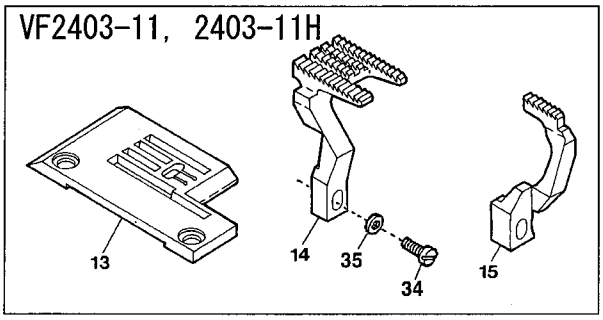

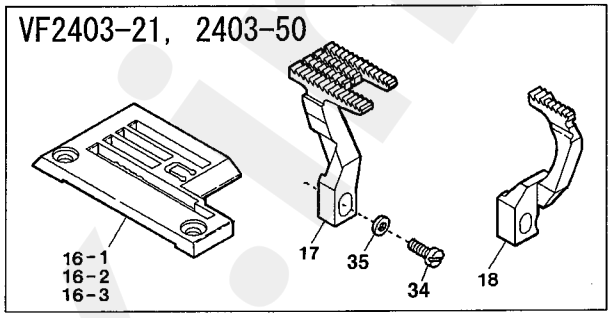

VF2503, 2503-11, 2503-21

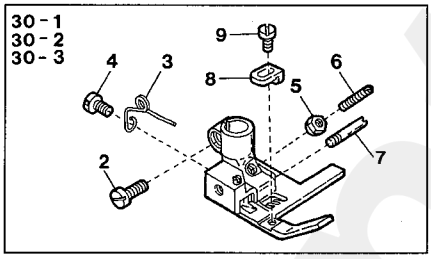

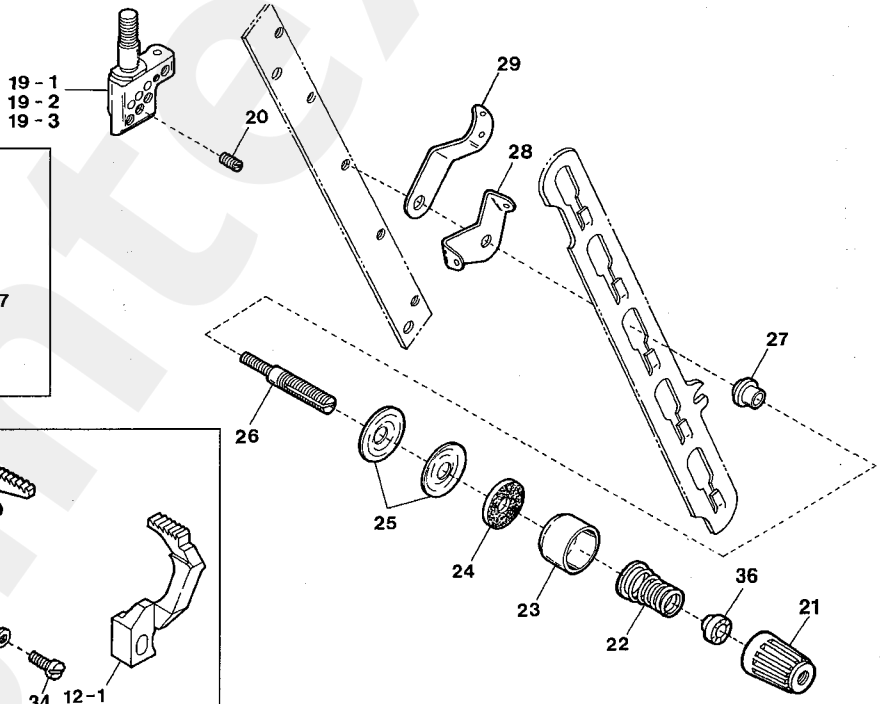

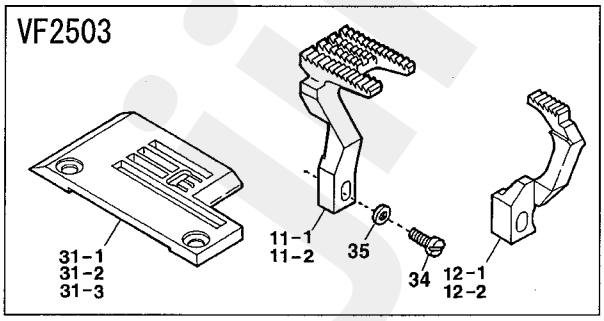

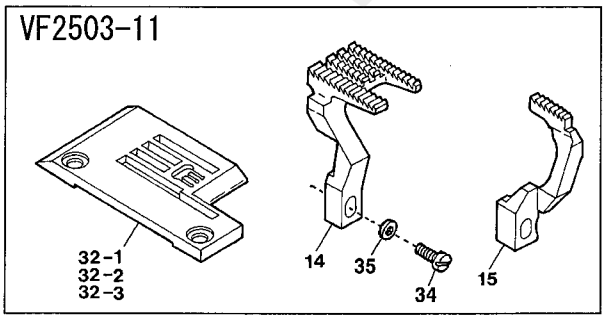

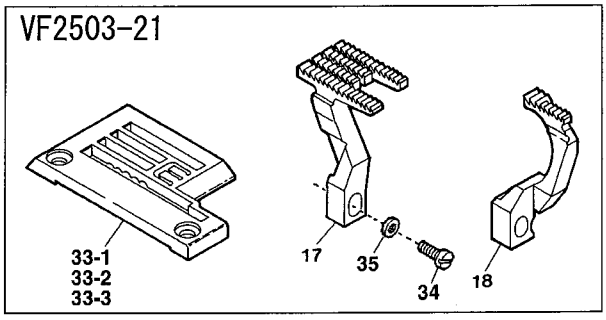

jintex.in

Ref.No	Parts No.	Description	品　名	Amt. Req
31-1	3208026	Stitch Plate(48M)	針板	1
31-2	0094901	Stitch Plate(56M)	針板	1
31-3	0094902	Stitch Plate(64M)	針板	1
32-1	3208052	Stitch Plate(48M-11)	針板	1
32-2	0095085	Stitch Plate(56M-11)	針板	1
32-3	3008025	Stitch Plate(64M-11)	針板	1
33-1	3208108	Stitch Plate(56M-21)	針板	1
33-2	3208109	Stitch Plate(64M-21)	針板	1
33-3	3208105	Stitch Plate(48M-21)(Extra)	針板(特注品)	1
34	110039	Screw(M3.5-0.6 × 10)	止ネジ	1
35	300050	Spring Washer	スプリングワッシャ	1
36	0024083	Tension Spring Bushing	糸調子ナット回り止メ	1

jintex.in

jintex.in

VF2404, 2504-11(1)

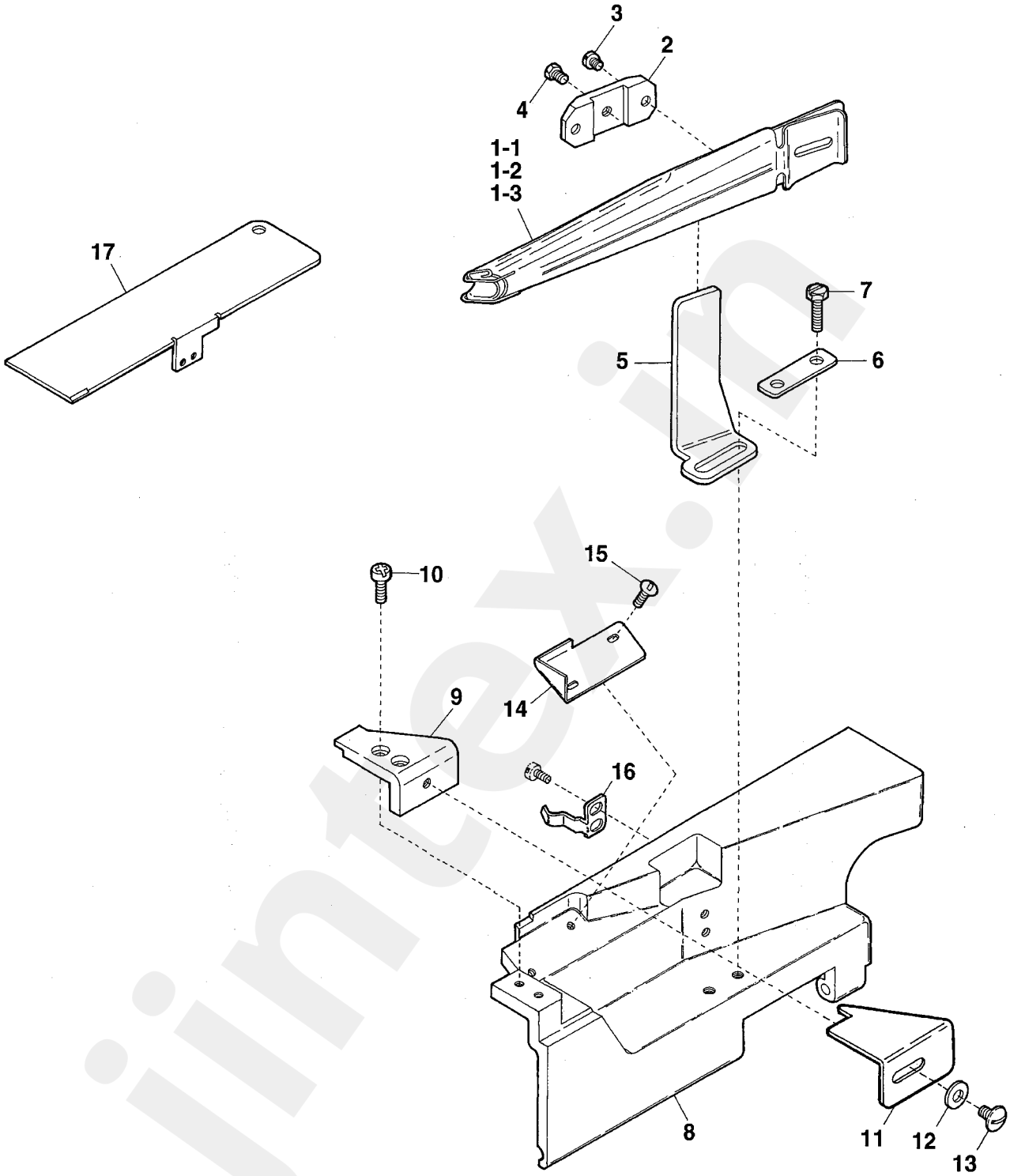

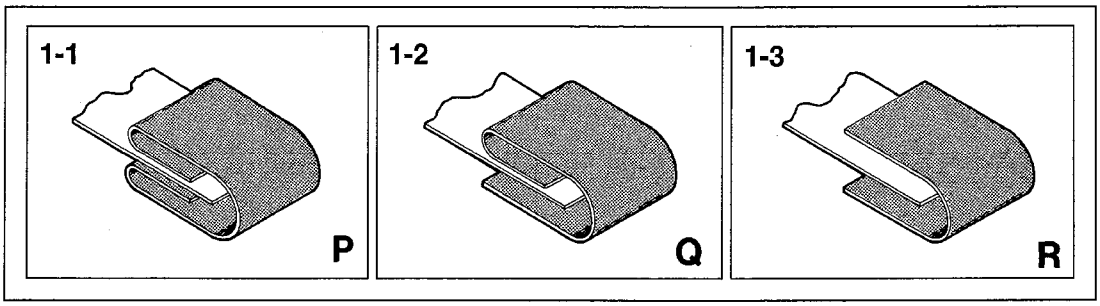

jintex.in

Ref.No	Parts No.	Description	品　名	Amt. Req
1-1	0093241	Folder(for Type P)	定規(P)	1
1-2	0093242	Folder(for Type Q)	定規(Q)	1
1-3	0093243	Folder(for Type R)	定規(R)	1
2	0091736	Folder Clamp	定規取付片	1
3	009932	Screw(11/64-40 × 4)	止ネジ	2
4	005554	Screw(7/32-32 × 6.5)	止ネジ	1
5	0094245	Folder Support	定規取付台	1
6	0094246	Folder Support Fixing Plate	定規取付台固定片	1
7	140019	Screw(M5-0.8 × 14)	止ネジ	2
8	3201000	Front Cover	前開キカバー	1
9	3201002	Front Cover(Small)	前開キカバー(小)	1
10	110013	Screw(M4-0.7 × 8)	止ネジ	2
11	3201007 [0096277]	Fabric Slide Plate	布滑り板	1
12	000426	Washer	ワッシャ	1
13	110105	Screw(M5-0.8 × 12)	止ネジ	1
14	3201003	Dustproof Cover	防塵カバー	1
15	110104	Screw(M4-0.7 × 8)	止ネジ	2
16	3201006	Front Cover Spring	前開キカバーバネ	1
17	3201001	Looper Thread Take-up Cover	カムカバー	1

jintex.in

VF2404, 2504-11(2)

VF2404

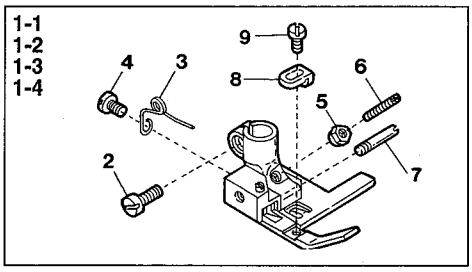

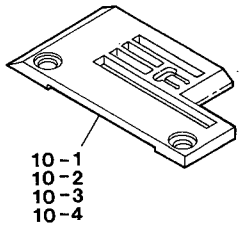

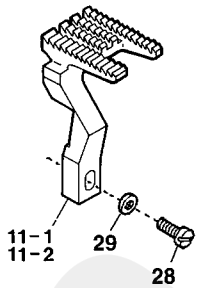

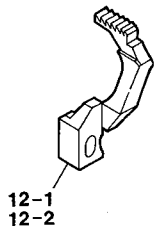

VF2504-11

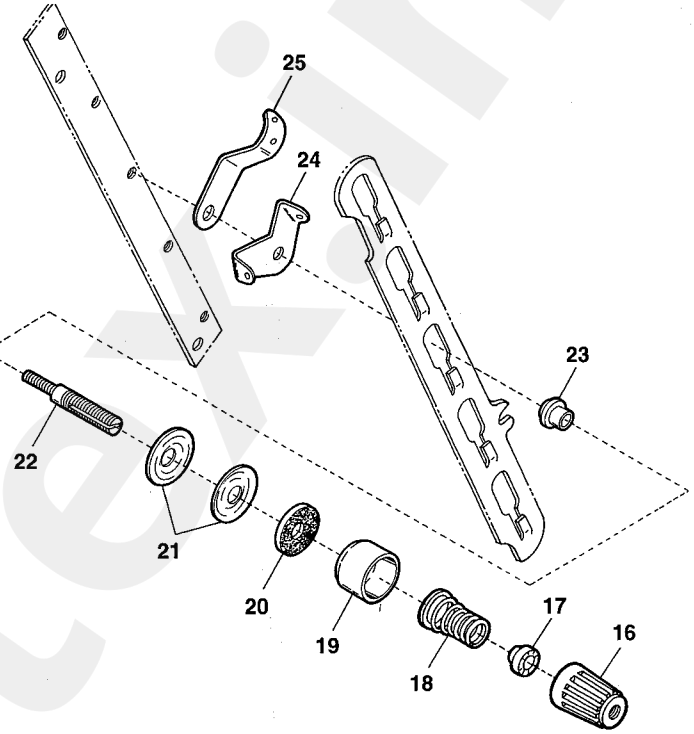

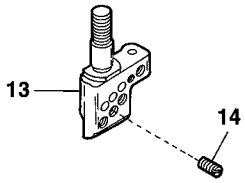

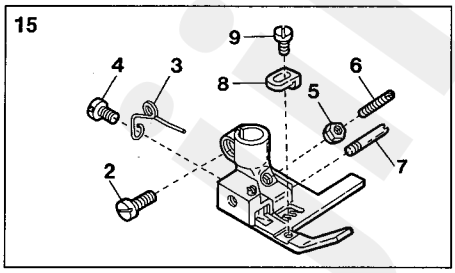

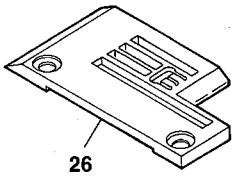

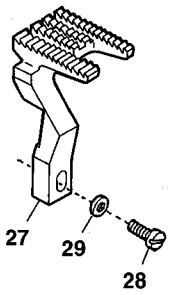

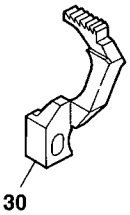

jintex.in

Ref.No	Parts No.	Description	品　名	Amt. Req
1-1	3207150	Presser Foot, Complete Set(32)	押エ(組)	1
1-2	3207151	Presser Foot, Complete Set(40)	押エ(組)	1
1-3	3207152	Presser Foot, Complete Set(48)	押エ(組)	1
1-4	3207157	Presser Foot, Complete Set(64)	押エ(組)	1
2	001186	Screw(9/64-40 × 7.8)	止ネジ	1
3	0091725	Presser Foot Spring	小押エバネ	1
4	005133	Screw(1/8-44 × 4.5)	止ネジ	1
5	000220	Lock Nut	ロックナット	1
6	003300	Adjusting Screw(1/8-44 × 15)	調節ネジ	1
7	0091696	Presser Foot Hinge Pin	押エヒンジピン	1
8	3207160	Tape Guide	テープガイド	1
9	001230	Screw(3/32-56 × 3.8)	止ネジ	1
10-1	0094210	Stitch Plate(32M)	針板	1
10-2	0094211	Stitch Plate(40M)	針板	1
10-3	0094212	Stitch Plate(48M)	針板	1
10-4	0094214	Stitch Plate(64M)	針板	1
11-1	3209014	Main Feed Dog(32, 40, 48, 56)	後送リ	1
11-2	3209016	Main Feed Dog(64)	後送リ	1
12-1	3209005	Differential Feed Dog(32, 40, 48, 56)	前送リ	1
12-2	3209007	Differential Feed Dog(64)	前送リ	1
13	3209107	Needle Clamp(56)	針止メ	1
14	001892	Screw(1/8-44 × 2.9)	止ネジ	3
15	3207156	Presser Foot, Complete Set(56)	押エ(組)	1
16	0024084	Thread Tension Spring Cap	糸調子バネキャップ(上)	1
17	0024083	Tension Spring Bushing	糸調子ナット回リ止メ	1
18	0030255	Needle Thread Tension Spring	糸調子バネ	1
19	0090071	Thread Tension Spring Retainer	糸調子バネキャップ(下)	1
20	000177	Felt	フェルト	1
21	0031111	Tension Disc	糸調子皿	2
22	290029	Tension Post	糸調子棒	1
23	0090812	Tension Post Ferrule	糸調子棒糸摺レ	1
24	0090856	Tension Disc Eyelet	糸調子皿糸道	1
25	0090807	Thread Lead-in Guide	糸調子台糸道	1
26	0095085	Stitch Plate(56M)	針板	1
27	3209008	Main Feed Dog	後送リ	1
28	110039	Screw(M3.5-0.6 × 10)	止ネジ	1
29	300050	Spring Washer	スプリングワッシャ	1
30	3209009	Differential Feed Dog	前送リ	1

jintex.in

VF2404, 2504-11(3)

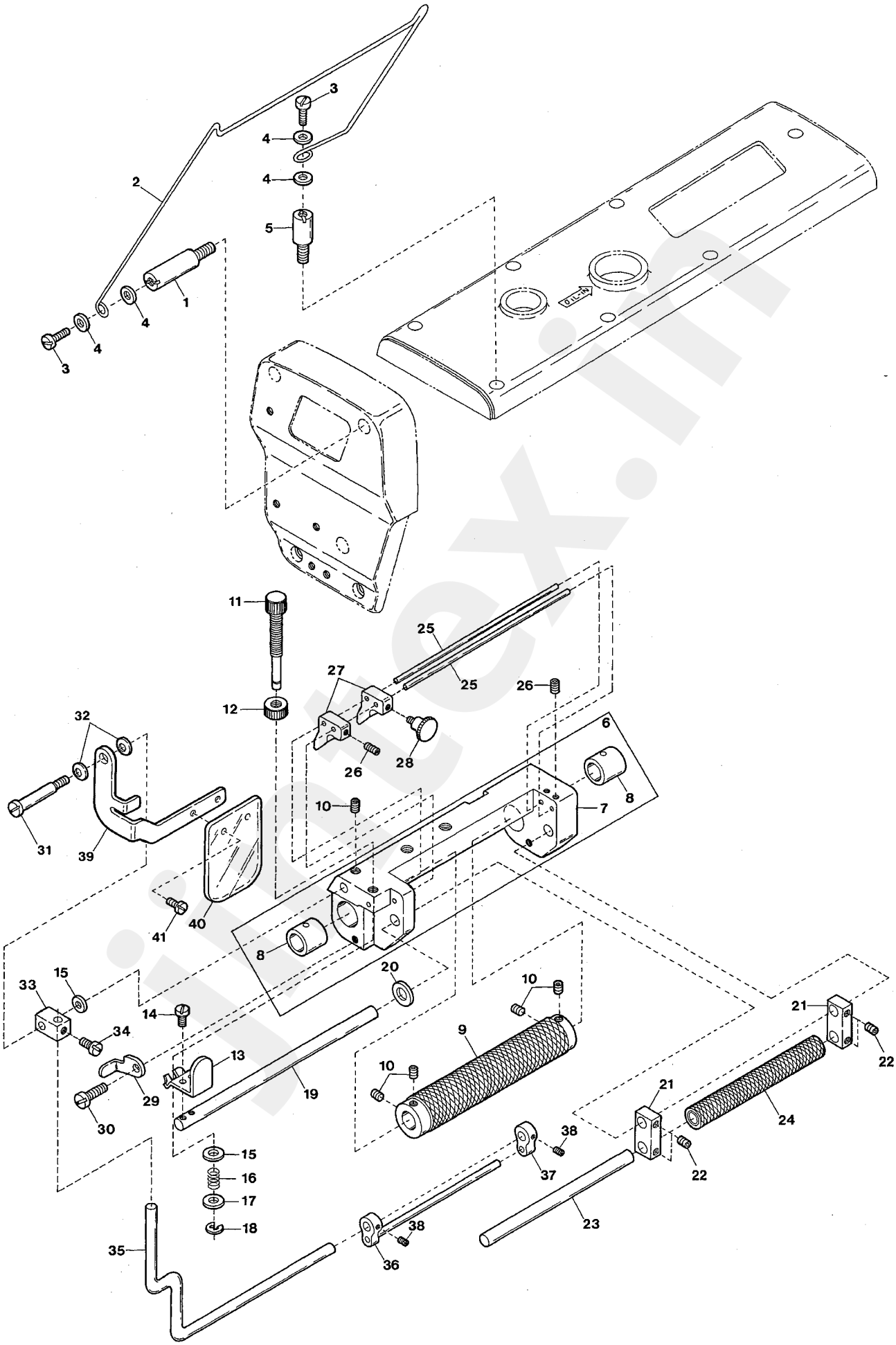

jintex.in

Ref.No	Parts No.	Description	品　名	Amt. Req
1	190044	Screw(M4-0.7 × 12)	止ネジ	1
2	3201329	Tape Holder	テープ受ケ	1
3	110048	Screw(M4-0.7 × 10)	止ネジ	2
4	000538	Washer	ワッシャ	4
5	190021	Screw(M4-0.7 × 12)	止ネジ	1
6	3201369	Tension Roller Holder, C. Set	ローラ台(組)	1
7	2101368	Tension Roller Holder	ローラ台	1
8	3201184	Roller Shaft Bushing	ローラ軸ブッシュ	2
9	3201185	Tension Roller(Large)	ローラ(大)	1
10	160001	Screw(M4-0.7 × 4)	止ネジ	5
11	190075	Adjusting Screw(M5-0.8 × 28)	調節ネジ	1
12	100053	Lock Nut	ロックナット	1
13	3201372	Roller Lever	ローラレバー	1
14	110036	Screw(M3-0.5 × 6.5)	止ネジ	2
15	000669	Washer	ワッシャ	2
16	2100043	Tension Spring	調節バネ	1
17	000665	Washer	ワッシャ	1
18	0077179	Retaining Ring	ストップリング	1
19	3201190	Tension Link Shaft	ローラリンク軸	1
20	000425	Washer	ワッシャ	1
21	3201375	Tension Link	ローラリンク	2
22	150001	Screw(M4-0.7 × 4)	止ネジ	4
23	3201191	Roller Shaft(Small)	ローラ軸	1
24	3201186	Tension Roller(Small) Unit	ローラ(小)(組)	1
25	3201192	Tape Guide Wire	テープガイドワイヤ	2
26	160000	Screw(M3-0.5 × 3)	止ネジ	3
27	3201370	Tape Guide	テープガイド	2
28	190064	Knob Screw(M3-0.5 × 5)	ツマミネジ	1
29	3201371	Tape Guide Stop	テープガイドストッパ	1
30	110009	Screw(M4-0.7 × 8)	止ネジ	1
31	170001	Screw(M4-0.7 × 8)	止ネジ	1
32	300100	Conical Spring Washer	皿バネワッシャ	2
33	0095269	Tape Guide Bar Holder	テープバー腕	1
34	009604	Screw(11/64-40 × 5.5)	止ネジ	1
35	3201377	Tape Guide Bar(Long)	テープガイドバー(長)	1
36	3201197	Tape Guide Unit	テープガイド(組)	1
37	0095272	Tape Guide	テープガイド	1
38	001892	Screw(1/8-44 × 2.9)	止ネジ	2
39	3201331	Eye Guard Support	アイガード取付板	1
40	3200252	Eye Guard	アイガード	1
41	110038	Screw(M2.5-0.45 × 4.5)	止ネジ	2

jintex.in

VF2404, 2504-11(4)

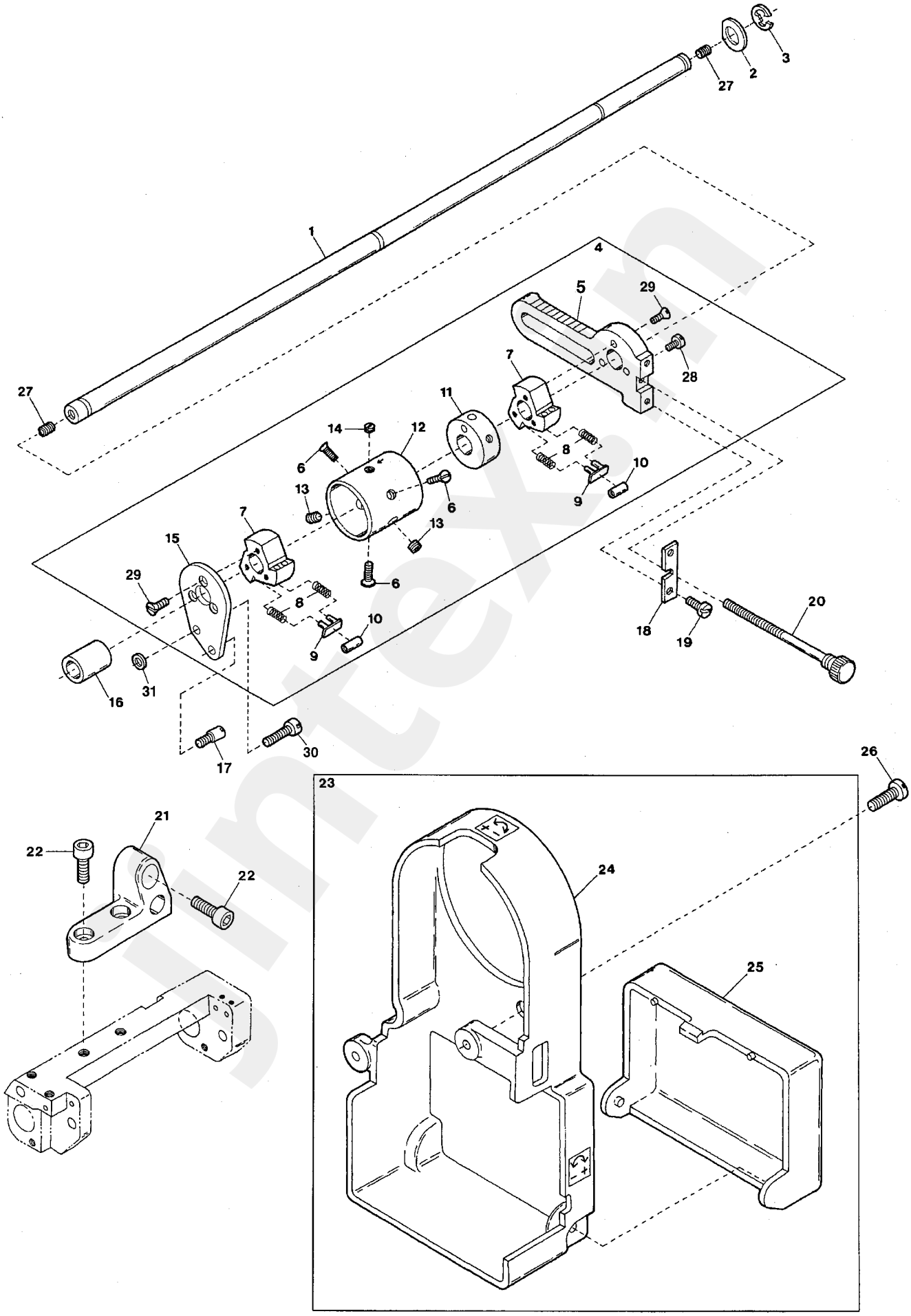

jintex.in

Ref.No	Parts No.		Description	品　名	Amt. Req
1	3201366		Roller Shaft	ローラ軸	1
2	3201398	[3201382]	Thrust Washer	スラストワッシャ	1
3	0095027		Retaining Ring	ストップリング	1
4	3201381		Clutch, Complete Set	クラッチ(組)	1
5	3201358		Clutch Lever	クラッチレバー	1
6	007621		Screw(9/64-40 × 7.5)	止ネジ	3
7	0095061		Clutch	クラッチ	2
8	3201277		Clutch Spring	クラッチバネ	12
9	0095066		Clutch Spring Seat	クラッチバネ座	6
10	0095067		Clutch Roller	クラッチローラ	6
11	0095063		Clutch Sleeve Collar	クラッチスリーブ止メカラー	1
12	0095062		Clutch Sleeve	クラッチスリーブ	1
13	003635		Screw(1/4-40 × 6)	止ネジ	2
14	007645		Screw(1/4-40 × 3)	止ネジ	1
15	3201385		Clutch Plate	クラッチ板	1
16	3201184		Roller Shaft Bushing	ローラ軸ブッシュ	1
17	180001	[110009]	Screw(M4-0.7 × 4.5)[M4-0.7 × 8]	止ネジ	1
18	3201089		Clutch Lever Pin Adjusting Plate	調節プレート	1
19	110002		Screw(M3-0.5 × 5)	止ネジ	2
20	190034		Adjusting Screw(M4-0.7 × 69)	調節ネジ	1
21	3201367		Tension Roller Holder Bracket	ローラ台ブラケット	1
22	120006		Screw(M6-1 × 12)	止ネジ	4
23	3201380		Clutch Rod Cover, C. Set	クラッチロッドカバー(組)	1
24	3201364		Clutch Rod Cover	クラッチロッドカバー	1
25	3201365		Clutch Rod Cover(Right)	クラッチロッドカバー(右)	1
26	110047		Screw(M4-0.7 × 10)	止ネジ	2
27	160003		Screw(M5-0.8 × 5)	止ネジ	2
28	110030 ◆		Screw(M3-0.5 × 2.6)	止ネジ	1
29	007625	[007621]	Screw(9/64-40 × 8.5)[9/64-40 × 7.5]	止ネジ	6
30	110035 ◆		Screw(M4-0.7 × 10)	止ネジ	1
31	000665 ◆		Washer	ワッシャ	1

jintex.in

VF2404, 2504-11(5)

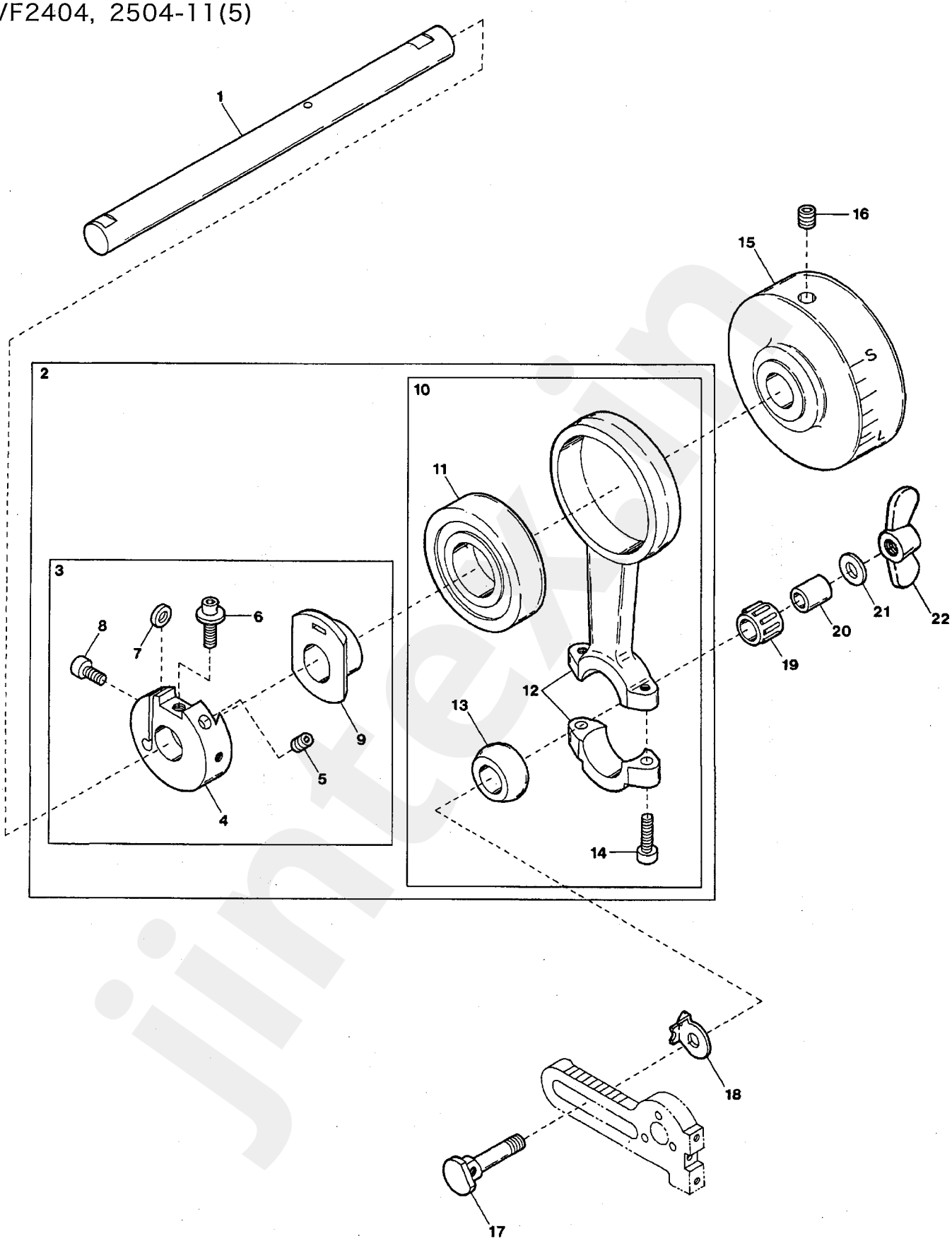

jintex.in

Ref.No	Parts No.		Description	品　名	Amt. Req
1	3201362		Upper Shaft(Right)	上軸(右)	1
2	3201383		Clutch Driving Rod & Eccentric, C. Set	クラッチロッド・エキセン(組)	1
3	3201379		Clutch Eccentric, C. Set	クラッチエキセン(組)	1
4	3201351		Clutch Regulator	クラッチ調節器	1
5	160003		Screw(M5-0.8 × 5)	止ネジ	2
6	190007		Adjusting Screw(M5-0.8 × 6)	調節ネジ	1
7	300045		Spacer	スペーサ	1
8	120008		Screw(M4-0.7 × 8)	止ネジ	1
9	3201350		Clutch Eccentric, C. Set	クラッチエキセン	1
10	3201378		Clutch Driving Rod , C. Set	クラッチロッド(組)	1
11	3201353		Ball Bearing	ボールベアリング	1
12	3201352		Clutch Driving Rod	クラッチロッド	1
13	3201356		Ball	球	1
14	120001		Screw(M4-0.7 × 14)	止ネジ	2
15	3204057	[3201363]	Handwheel	ハンドホイール	1
16	160007		Screw(M6-1 × 6)	止ネジ	2
17	3201384		Clutch Lever Pin	クラッチレバーピン	1
18	3201357		Pointer	指針	1
19	3201355		Roller Bearing	ニードルベアリング	1
20	3201354		Bushing	内輪	1
21	000605		Washer	ワッシャ	1
22	100077		Wing Nut	チョウナット	1

jintex.in

VF2411

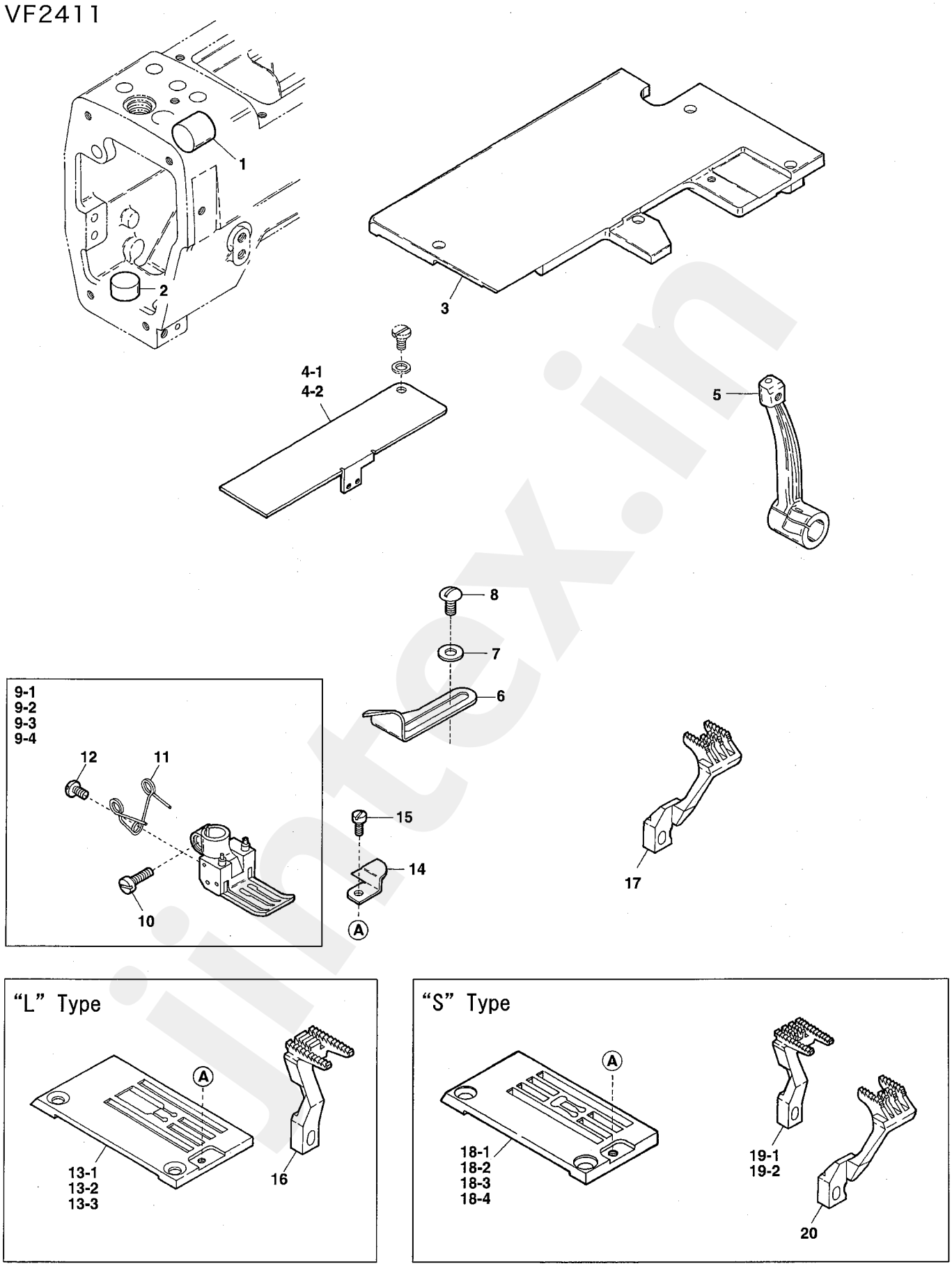

jintex.in

Ref.No	Parts No.	Description	品　名	Amt. Req
1	0094604	Seal Plug	詰栓	1
2	0063548	Seal Plug	詰栓	1
3	3201021	Cloth Plate(Large)	大カバー	1
4-1	3201025	Looper Thread Take-up Cover(40, 48)	カムカバー	1
4-2	3201034	Looper Thread Take-up Cover(64)	カムカバー	1
5	3201026	Looper Holder	ルーパホルダ	1
6	0094616	Edge Guide(on the Front Cover)	当テ定規	1
7	000426	Washer	ワッシャ	2
8	110105	Screw(M5-0.8 × 12)	止ネジ	2
9-1	0094872	Presser Foot, Complete Set(40)	押エ(組)	1
9-2	0094873	Presser Foot, Complete Set(48)	押エ(組)	1
9-3	0063674	Presser Foot, Complete Set(64)	押エ(組)	1
9-4	0094871	Presser Foot, Complete Set(32)(Extra)	押エ(組)(特注品)	1
10	001186	Screw(9/64-40 × 7.8)	止ネジ	1
11	0094890	Presser Foot Spring	押エバネ	1
12	005133	Screw(1/8-44 × 4.5)	止ネジ	1
13-1	0094962	Stitch Plate(40L)	針板	1
13-2	0094963	Stitch Plate(48L)	針板	1
13-3	0094961	Stitch Plate(32L)(Extra)	針板(特注品)	1
14	0094615	Fabric Guide	布ガイド	1
15	001228	Screw(3/32-56 × 3.2)	止ネジ	1
16	3209010	Main Feed Dog	後送リ	1
17	3209011	Differential Feed Dog	前送リ	1
18-1	3208125	Stitch Plate(48S)	針板	1
18-2	3208020	Stitch Plate(64S)	針板	1
18-3	3208011	Stitch Plate(32S)(Extra)	針板(特注品)	1
18-4	3208012	Stitch Plate(40S)(Extra)	針板(特注品)	1
19-1	3209002	Main Feed Dog(60S, 64S)	後送リ	1
19-2	3209000	Main Feed Dog(32S, 40S)	後送リ	1
20	3209035	Differential Feed Dog(64S)	前送リ	1

jintex.in

VF2530

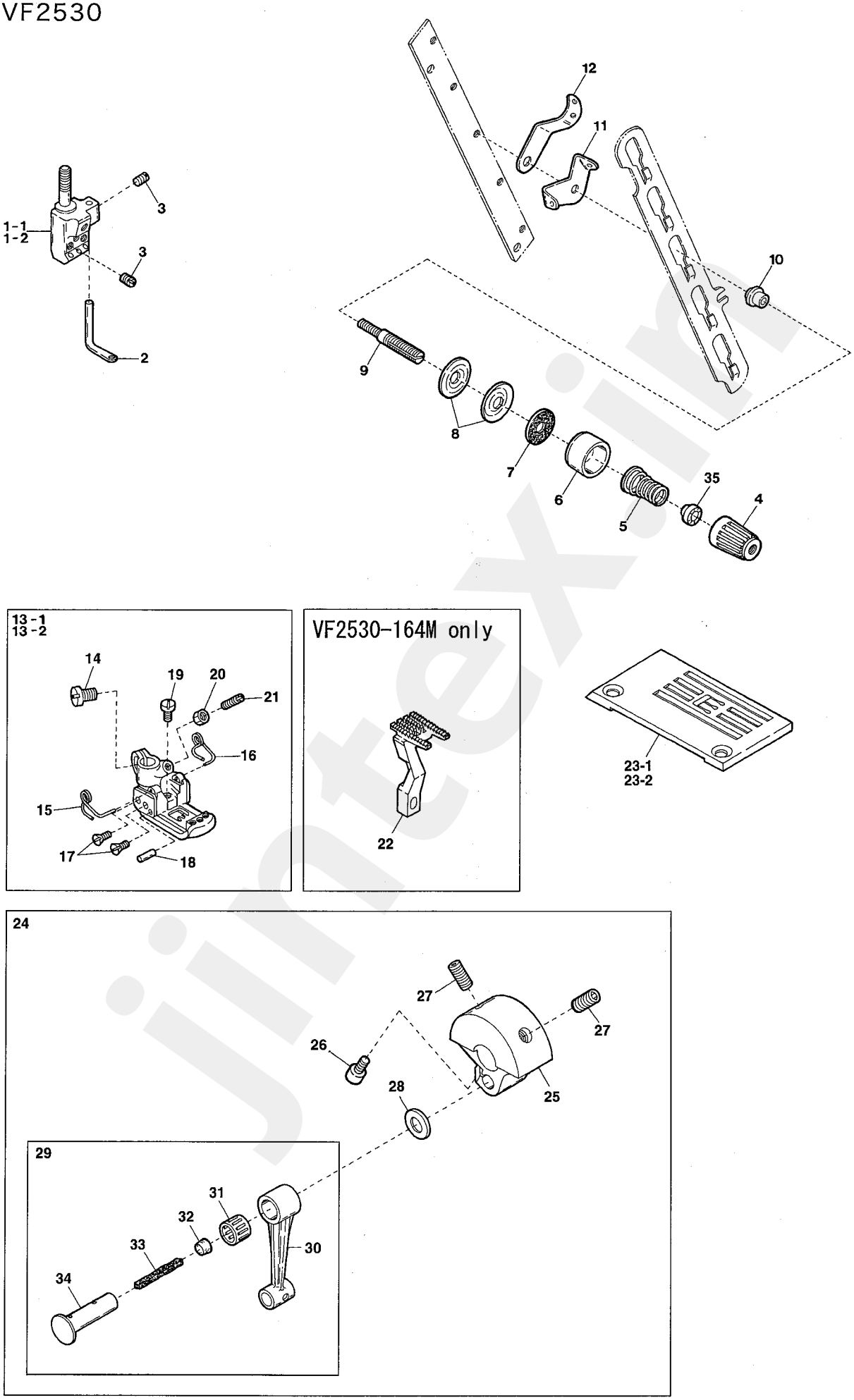

jintex.in

Ref.No	Parts No.	Description	品　名	Amt. Req
1-1	0093357	Needle Clamp(56)	針止メ	1
1-2	0093358	Needle Clamp(64)	針止メ	1
2	3201232	Top Cover Thread Eyelet	飾り糸道	1
3	001900	Screw(1/8-44 × 2.4)	止ネジ	4
4	0024084	Thread Tension Spring Cap	糸調子バネキャップ(上)	1
5	0030255	Needle Thread Tension Spring	糸調子バネ	1
6	0090071	Thread Tension Spring Retainer	糸調子バネキャップ(下)	1
7	000177	Felt	フェルト	1
8	0031111	Tension Disc	糸調子皿	2
9	290029	Tension Post	糸調子棒	1
10	0090812	Tension Post Ferrle	糸調子棒糸摺レ	1
11	0090856	Tension Disc Eyelet	糸調子皿糸道	1
12	0090807	Thread Lead-in Guide	糸調子台糸道	1
13-1	3507052 [3207025]	Presser Foot, Complete Set(56)	押エ(組)	1
13-2	3507054 [3107047]	Presser Foot, Complete Set(64)	押エ(組)	1
14	110004 [001186]	Screw(M3.5-0.6 × 8)[9/64-40 × 7.8]	止ネジ	1
15	3107303	Presser Foot Spring(Left)	小押エバネ(左)	1
16	3107304	Presser Foot Spring(Right)	小押エバネ(右)	1
17	130016 ◆	Screw(M2.5-0.45 × 6)	止ネジ	4
18	3107306 [0063282]	Presser Foot Hinge Pin	押エヒンジピン	1
19	110084 ◆	Screw(M3.5-0.5 × 4.2)	止ネジ	1
20	000327 ◆	Lock Nut	ロックナット	1
21	260006 ◆	Adjusting Screw(1/8-44 × 9.5)	調節ネジ	1
22	3209081	Main Feed Dog(64)	後送リ	1
23-1	3108134	Stitch Plate(56M)	針板	1
23-2	3108135	Stitch Plate(64M)	針板	1
24	3201230	Counterweight, Complete Set	バランスウエイト(組)	1
25	3201231	Counterweight	バランスウエイト	1
26	120015	Screw(M5-0.8 × 10)	止ネジ	1
27	260000	Screw(5/16-24 × 15.9)	止ネジ	2
28	0093214	Connecting Rod Ring	針棒ロッドリング	1
29	3200114	Connecting Rod, Complete Set	針棒ロッド(組)	1
30	3200112	Connecting Rod	針棒ロッド	1
31	0093212	Roller Bearing	ニードルベアリング	1
32	330000	Seal Plug	詰栓	1
33	000309	Oil Wick	油芯	1
34	3200113	Connecting Rod Pin	針棒ロッドピン	1
35	0024083	Tension Spring Bushing	糸調子ナット回り止メ	1

jintex.in

VF2490, 2590

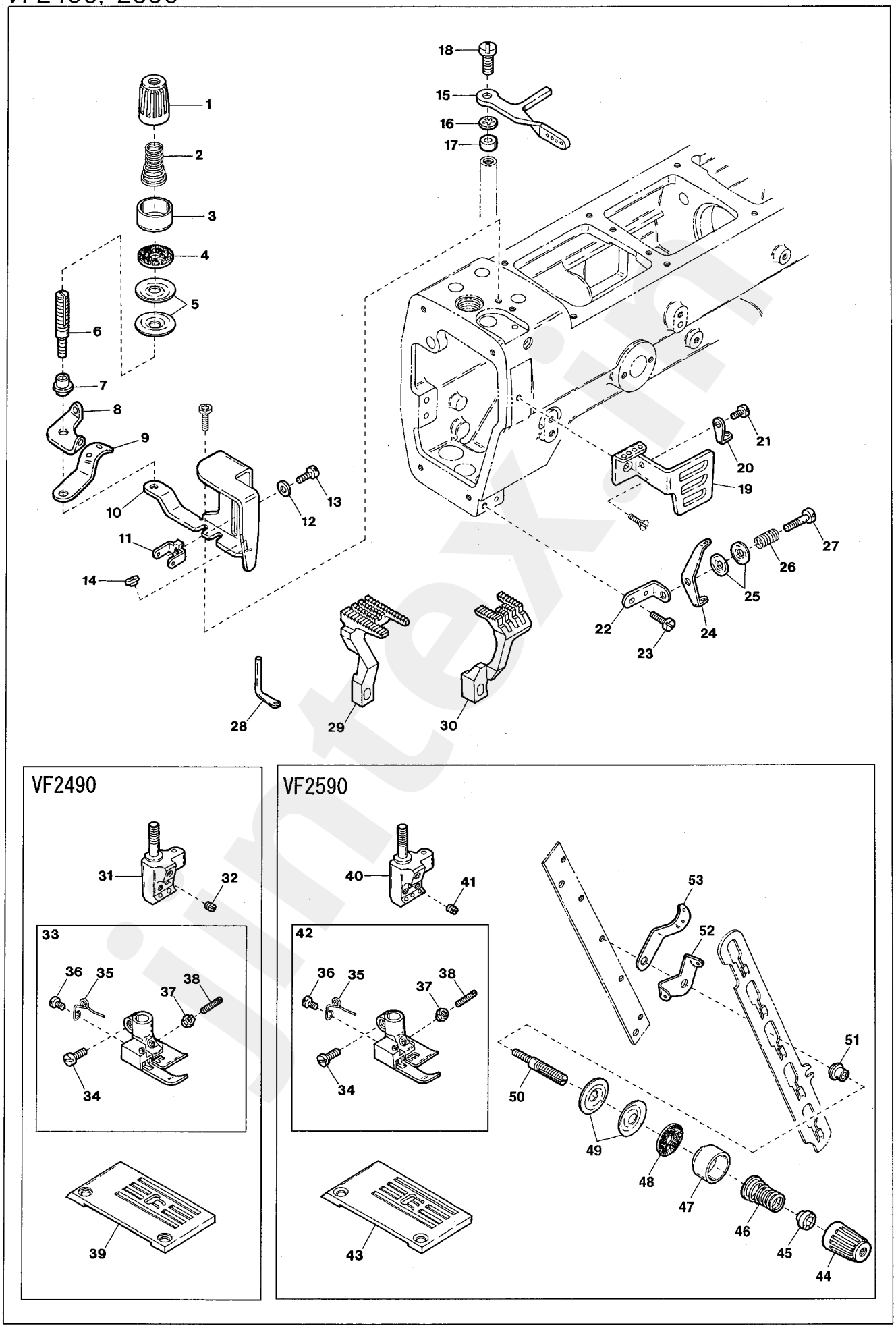

jintex.in

Ref.No	Parts No.	Description	品　名	Amt. Req
1	0093863	Thread Tension Spring Cap	糸調子バネキャップ(上)	1
2	0090814	Needle Thread Tension Spring	糸調子バネ	1
3	0090071	Thread Tension Spring Retainer	糸調子バネキャップ(下)	1
4	000177	Felt	フェルト	1
5	0031111	Tension Disc	糸調子皿	2
6	009835	Tension Post	糸調子棒	1
7	0090812	Tension Post Ferrule	糸調子棒糸摺レ	1
8	0090856	Tension Disc Eyelet	糸調子皿糸道	1
9	0090807	Thread Lead-in Guide	糸調子台糸道	1
10	3201481	Needle Bar Guard	針棒ガード	1
11	3202021	Top Cover Thread Eyelet(Upper)	飾リ糸道(上)	1
12	000531	Washer	ワッシャ	1
13	110033	Screw(M3-0.5 × 6)	止ネジ	1
14	3120128	Thread Guide Eyelet	糸案内糸道	1
15	3201483	Needle Bar Thread Eyelet	針棒糸道	1
16	000548	Washer	ワッシャ	1
17	000515	Spacer	スペーサ	1
18	001923	Screw(9/64-40 × 14)	止ネジ	1
19	3201488	Needle Thread Take-up Guard	針糸繰リガード	1
20	3200042	Looper Thread Eyelet	ルーパ糸道	1
21	110013	Screw(M4-0.7 × 8)	止ネジ	1
22	3201484	Thread Eyelet Support	飾リ糸道取付板	1
23	110009	Screw(M4-0.7 × 8)	止ネジ	1
24	0093535	Top Cover Thread Eyelet(Upper)	飾リ糸道(上)	1
25	0037108	Supplementary Tension Disc	小調子皿	2
26	0032426	Tension Spring	小調子バネ	1
27	270014	Screw(1/8-44 × 2.6)	止ネジ	1
28	0093365	Top Cover Thread Eyelet(Lower)	飾リ糸道(下)	1
29	3209037	Main Feed Dog	後送リ	1
30	3209036	Differential Feed Dog	前送リ	1
31	0093352	Needle Clamp(40)	針止メ	1
32	001900	Screw(1/8-44 × 2.4)	止ネジ	2
33	0093292	Presser Foot, Complete Set(40)	押エ(組)	1
34	001186	Screw(9/64-40 × 7.8)	止ネジ	1
35	0091725	Presser Foot Spring	押エバネ	2
36	005133	Screw(1/8-44 × 4.5)	止ネジ	1
37	000220	Lock Nut	ロックナット	1
38	003300	Adjusting Screw(1/8-44 × 15)	調節ネジ	1
39	0093287	Stitch Plate(40M)	針板	1
40	0093357	Needle Clamp(56)	針止メ	1

Ref. No. 41 to 53 See the following page.

jintex.in

VF2490, 2590

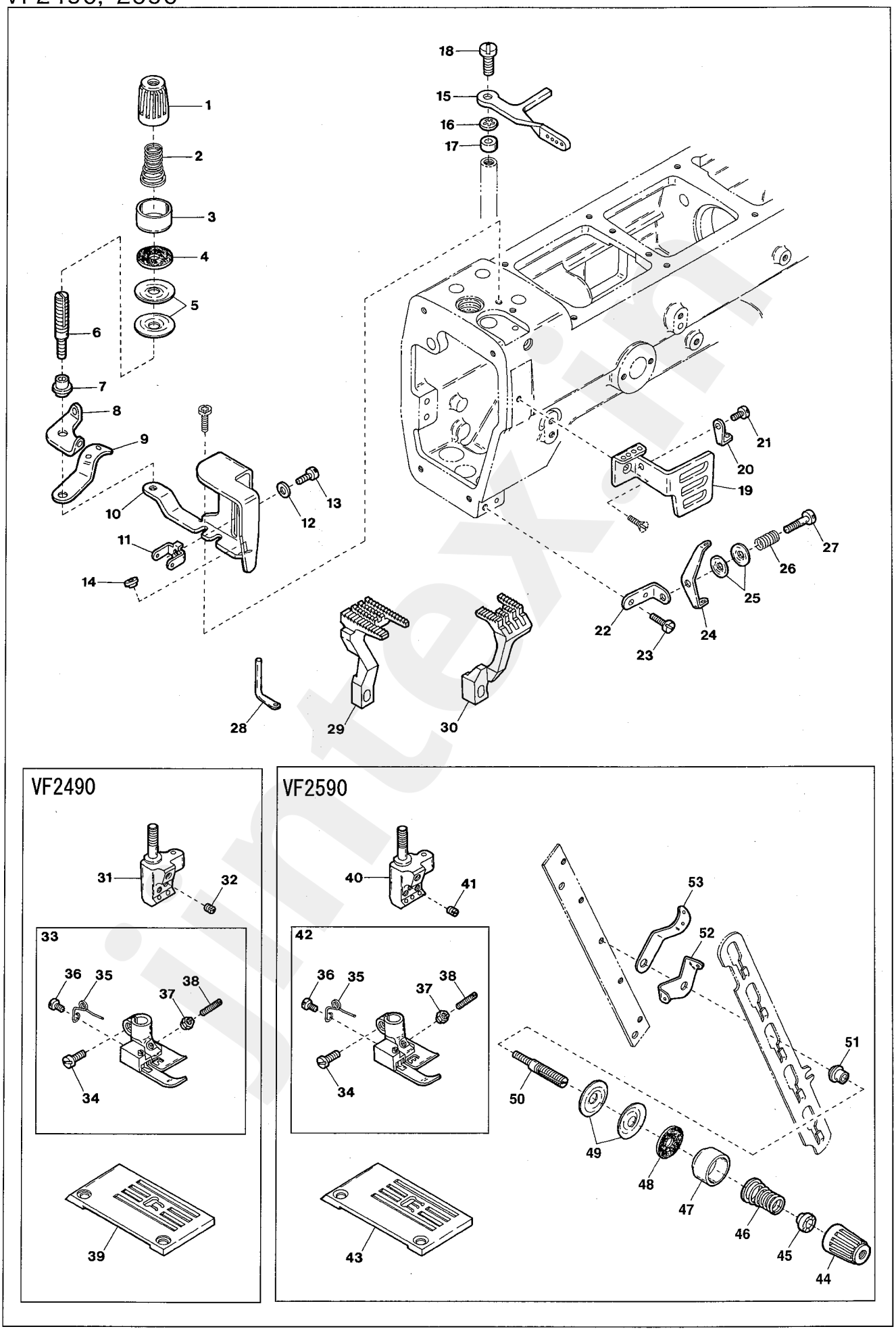

jintex.in

Ref.No	Parts No.	Description	品　名	Amt. Req
41	001900	Screw(1/8-44 × 2.4)	止ネジ	3
42	0095035	Presser Foot, Complete Set(56)	押エ(組)	1
43	0093289	Stitch Plate(56M)	針板	1
44	0024084	Thread Tension Spring Cap	糸調子バネキャップ(上)	1
45	0024083	Tension Spring Bushing	糸調子ナット回り止メ	1
46	0030255	Needle Thread Tension Spring	糸調子バネ	1
47	0090071	Thread Tension Spring Retainer	糸調子バネキャップ(下)	1
48	000177	Felt	フェルト	1
49	0031111	Tension Disc	糸調子皿	2
50	290029	Tension Post	糸調子棒	1
51	0090812	Tension Post Ferrule	糸調子棒糸摺レ	1
52	0090856	Tension Disc Eyelet	糸調子皿糸道	1
53	0090807	Thread Lead-in Guide	糸調子台糸道	1

jintex.in

VF2560, 2560-PA(1)

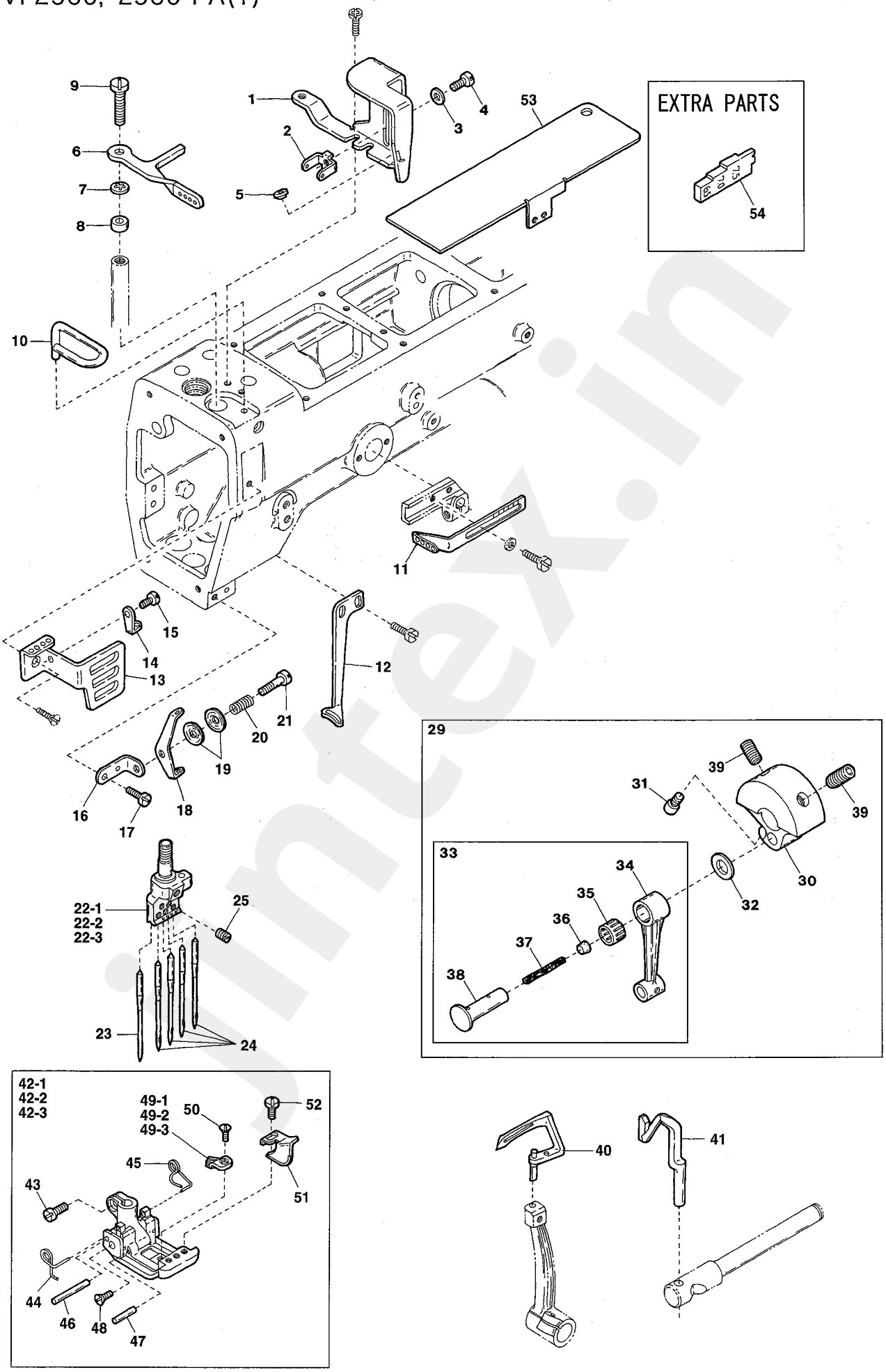

jintex.in

Ref.No	Parts No.	Description	品　名	Amt. Req
1	3201481	Needle Bar Guard	針棒ガード	1
2	3202021	Top Cover Thread Eyelet(Upper)	飾リ糸道(上)	1
3	000531	Washer	ワッシャ	1
4	110033	Screw(M3-0.5 × 6)	止ネジ	1
5	3120128	Thread Guide Eyelet	糸案内糸道	1
6	3201483	Needle Bar Thread Eyelet	針棒糸道	1
7	000548	Washer	ワッシャ	1
8	000515	Spacer	スペーサ	1
9	001923	Screw(9/64-40 × 14)	止ネジ	1
10	0066646	Needle Thread Guide	針糸受ケ	1
11	0066644	Needle Thread Take-up	針糸繰リ糸道	1
12	3202020	Top Cover Thread Guide	飾リ糸案内	1
13	3201488	Needle Thread Take-up Guard	針糸繰リガード	1
14	3200042	Looper Thread Eyelet	ルーパ糸道	1
15	110013	Screw(M4-0.7 × 8)	止ネジ	1
16	3201484	Thread Eyelet Support	飾リ糸道取付板	1
17	110009	Screw(M4-0.7 × 8)	止ネジ	2
18	0093535	Top Cover Thread Eyelet(Upper)	飾リ糸道(上)	1
19	0037108	Supplementary Tension Disc	小調子皿	2
20	0032426	Tension Spring	小調子バネ	1
21	270014	Screw(1/8-44 × 2.6)	止ネジ	1
22-1	3209121	Needle Clamp(56)	針止メ	1
22-2	3209123	Needle Clamp(60)	針止メ	1
22-3	3209122	Needle Clamp(64)	針止メ	1
23	------	Retainer(FLG-8)	リテーナ針	1
24	------	Needle(FL × 118GCS)	針	4
25	160033	Screw(M2.5-0.45 × 3)	止ネジ	5
26				
27				
28				
29	3202024	Counterweight, Complete Set	バランスウエイト(組)	1
30	3202025	Counterweight	バランスウエイト	1
31	120015	Screw(M5-0.8 × 10)	止ネジ	1
32	0093214	Connecting Rod Ring	針棒ロッドリング	1
33	3200114	Connecting Rod, Complete Set	針棒ロッド(組)	1
34	3200112	Connecting Rod	針棒ロッド	1
35	0093212	Roller Bearing	ニードルベアリング	1
36	330000	Seal Plug	詰栓	1
37	000309	Oil Wick	油芯	1
38	3200113	Connecting Rod Pin	針棒ロッドピン	1
39	260000	Screw(5/16-24 × 15.88)	止ネジ	2
40	3209312	Looper	ルーパ	1

Ref. No. 41 to 54 See the following page.

jintex.in

VF2560, 2560-PA(1)

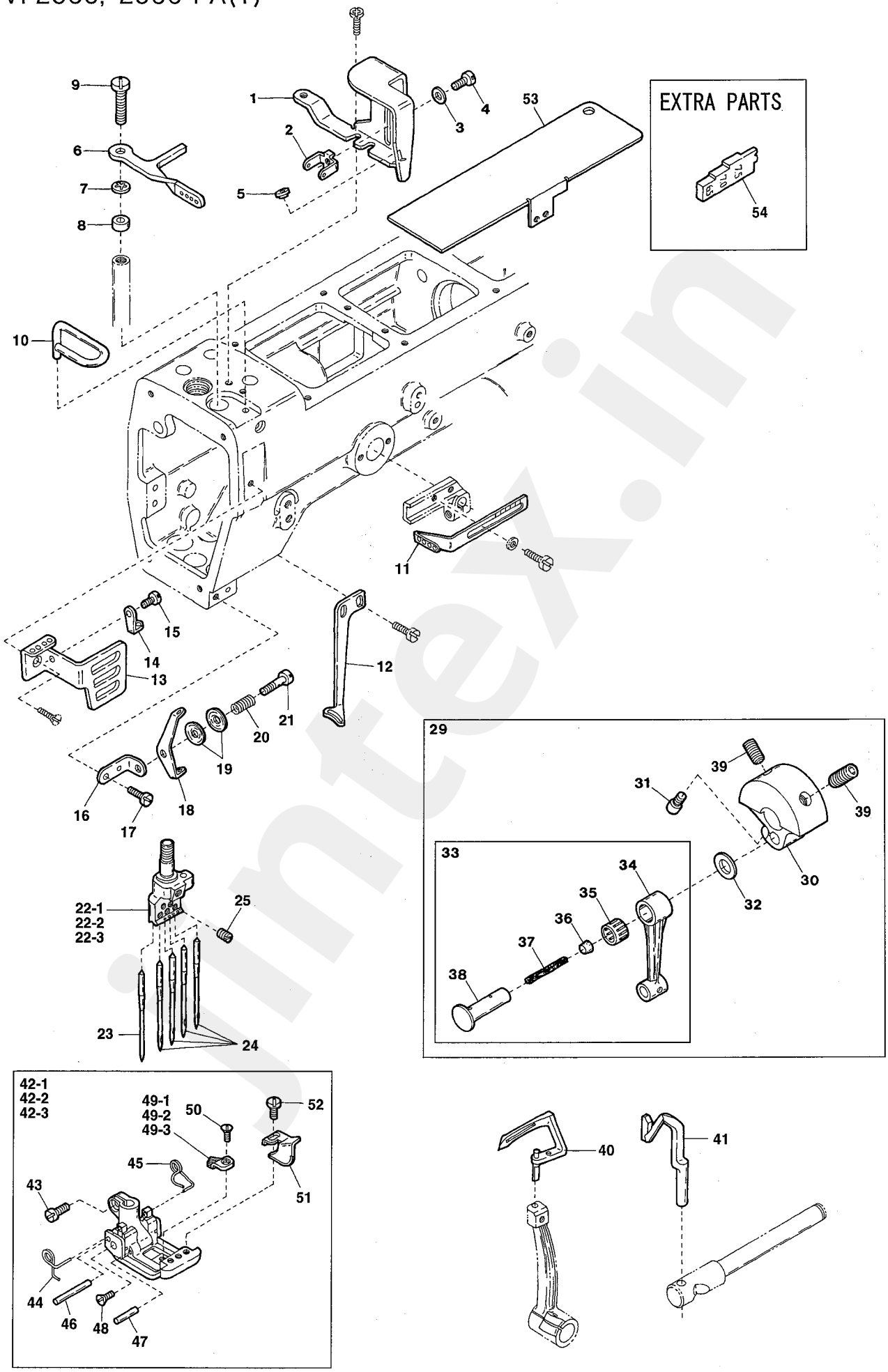

jintex.in

Ref.No	Parts No.	Description	品　名	Amt. Req
41	3209202	Needle Guard(Rear)	針受ケ(後)	1
42-1	3207039	Presser Foot, C. Set(56)	押エ(組)	1
42-2	3207052	Presser Foot, C. Set(60)	押エ(組)	1
42-3	3207040	Presser Foot, C. Set(64)	押エ(組)	1
43	001186	Screw(9/64-40 × 7.8)	止ネジ	1
44	3107303	Presser Foot Spring(Left)	小押エバネ(左)	1
45	3107304	Presser Foot Spring(Right)	小押エバネ(右)	1
46	0063284	Locking Pin	回リ止メピン	1
47	0063282	Presser Foot Hinge Pin	押エヒンジピン	1
48	005122	Screw(3/32-56 × 5.5)	止ネジ	2
49-1	3207044	Presser Foot Stitch Tongue(56)	押エ爪	1
49-2	3207053	Presser Foot Stitch Tongue(60)	押エ爪	1
49-3	3207045	Presser Foot Stitch Tongue(64)	押エ爪	1
50	004182	Screw(3/32-56 × 2.5)	止ネジ	1
51	3207046	Fabric Guide	布ガイド	1
52	110027	Screw(M2.5-0.45 × 3.5)	止ネジ	1
53	3200035	Looper Thread Take-up Cover	カムカバー	1
54	3200262	Timing Gauge	タイミングゲージ	1

jintex.in

VF2560(2)

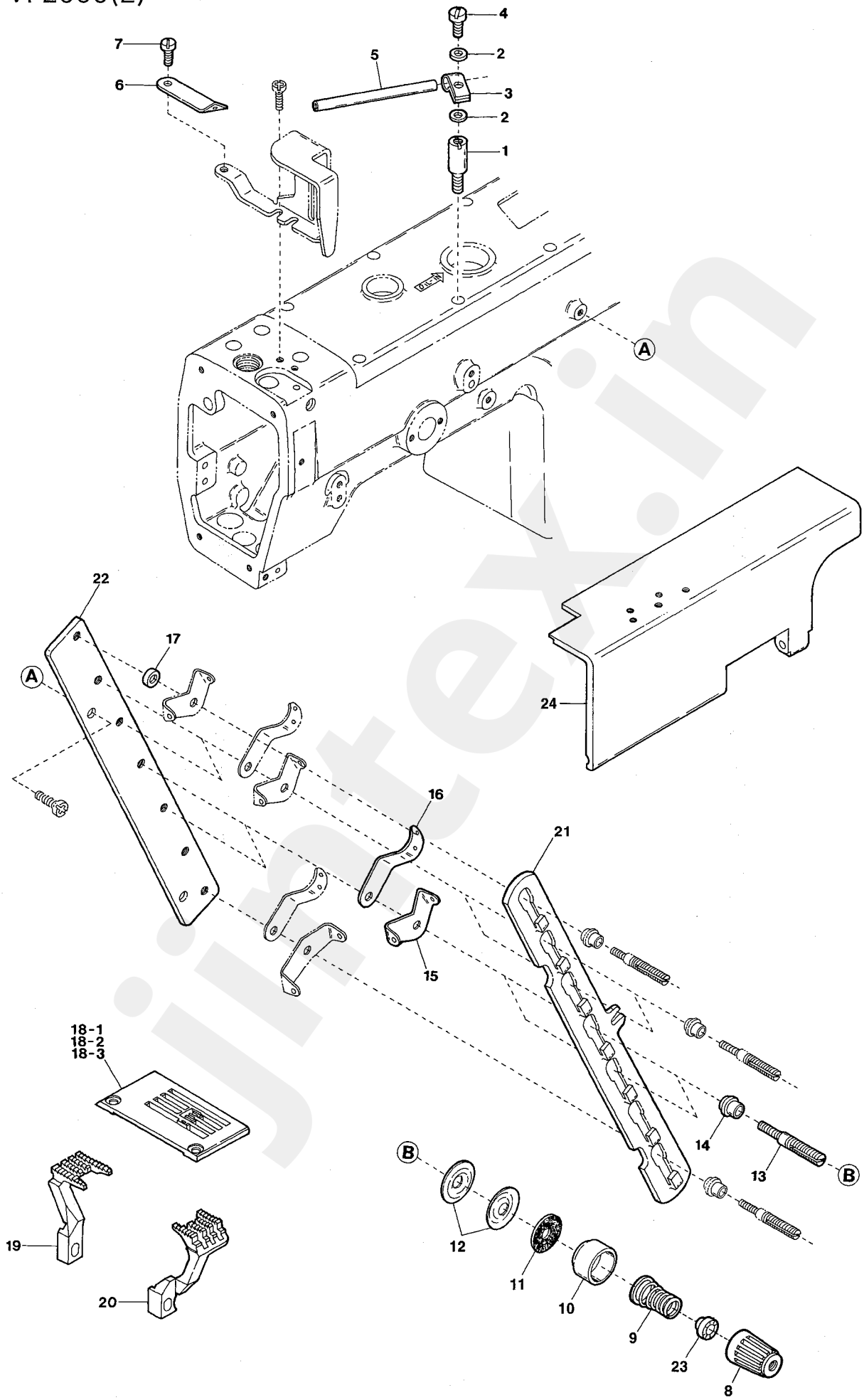

jintex.in

Ref.No	Parts No.	Description	品　名	Amt. Req
1	190021	Screw(M4-0.7 × 12)	止ネジ	1
2	000538	Washer	ワッシャ	2
3	0093528	Thread Pipe Stay	糸道パイプ支エ	1
4	110013	Screw(M4-0.7 × 8)	止ネジ	1
5	0093538	Thread Pipe	糸道パイプ	1
6	0093556	Looper Thread Eyelet(Long)	ルーパ糸道(長)	1
7	004267	Screw(11/64-40 × 7.5)	止ネジ	1
8	0024084	Thread Tension Spring Cap	糸調子バネキャップ(上)	2
9	0030255	Needle Thread Tension Spring	糸調子バネ	2
10	0090071	Thread Tension Spring Retainer	糸調子バネキャップ(下)	2
11	000177	Felt	フェルト	2
12	0031111	Tension Dise	糸調子皿	4
13	290029	Tension Post	糸調子棒	2
14	0090812	Tension Post Ferrule	糸調子棒糸摺レ	2
15	0090856	Tension Dise Eyelet	糸調子皿糸道	2
16	0090807	Thread Lead-in Guide	糸調子台糸道	2
17	000186	Washer	ワッシャ	1
18-1	3208071	Stitch Plate(56S)	針板	1
18-2	3208160	Stitch Plate(60S)	針板	1
18-3	3208072	Stitch Plate(64S)	針板	1
19	3209046	Main Feed Dog	後送リ	1
20	3209047	Differential Feed Dog	前送リ	1
21	3201162	Tension Disc Separator	糸緩メ板	1
22	3201163	Tension Post Support	糸調子台	1
23	0024083	Tension Spring Bushing	糸調子ナット回リ止メ	1
24	3200034	Front Cover	前開キカバー	1

jintex.in

VF2560-PA(2)

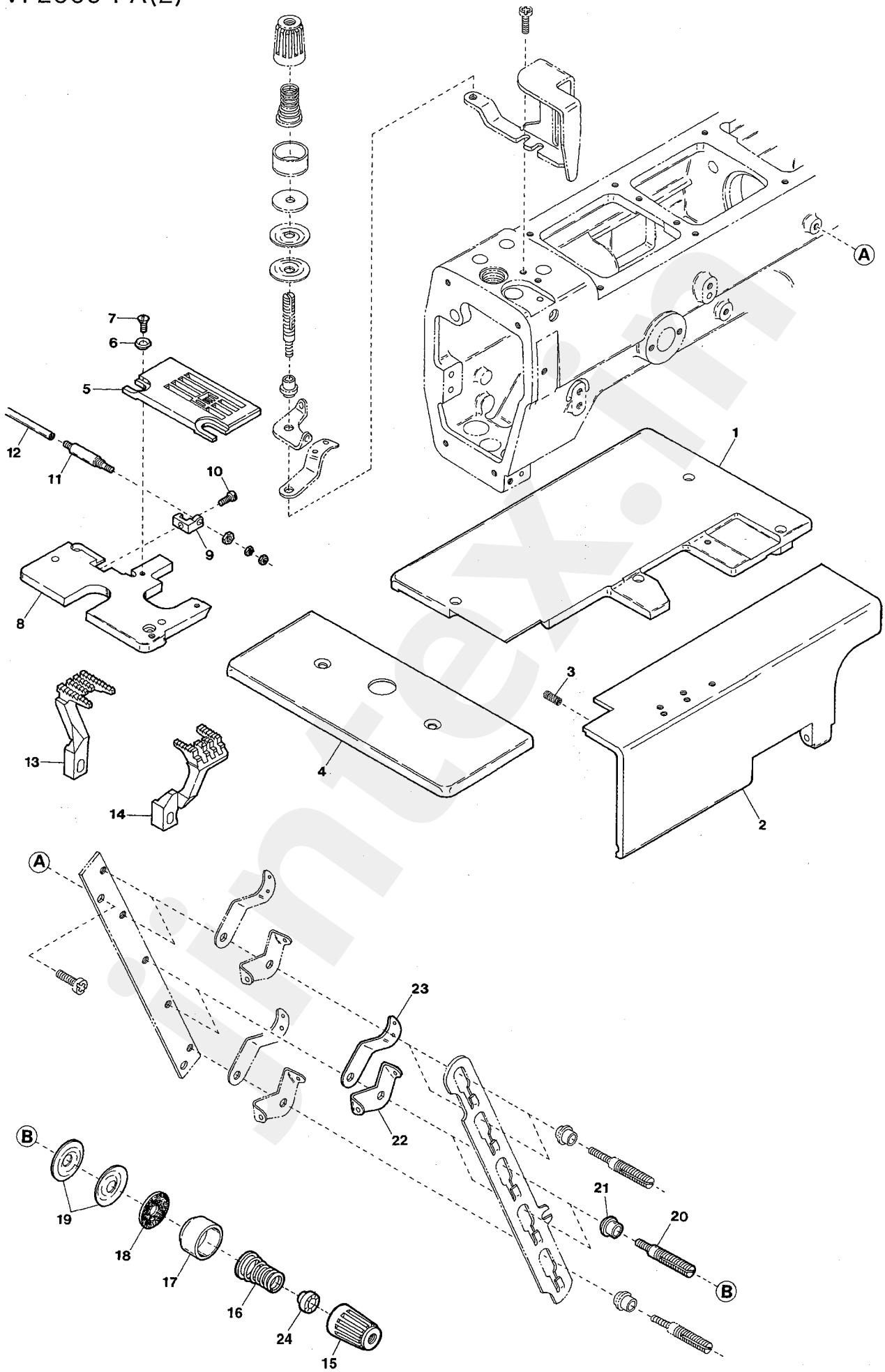

jintex.in

Ref.No	Parts No.	Description	品　名	Amt. Req
1	3202029	Cloth Plate(Large)	大カバー	1
2	3201018	Front Cover	前開キカバー	1
3	4017013	Return Spring	戻シバネ	1
4	3201012	Cloth Plate(Small)	小カバー	1
5	3208073	Stitch Plate(56S)	針板	1
6	3201016	Corner Sewing Sleeve	角縫スリーブ	2
7	009142	Screw(9/64-40 × 7.1)	止ネジ	2
8	3201014	Stitch Plate Support	針板台	1
9	3201015	Cylinder Support	シリンダ取付板	1
10	110036	Screw(M3-0.5 × 6.5)	止ネジ	1
11	1091051	Air Cylinder	エアシリンダ	1
12	0010260	Vinyl Tube(4 × 2.5mm)	ビニールパイプ	-
13	3209048	Main Feed Dog	後送リ	1
14	3209049	Differential Feed Dog	前送リ	1
15	0024084	Thread Tension Spring Cap	糸調子バネキャップ(上)	2
16	0030255	Needle Thread Tension Spring	糸調子バネ	2
17	0090071	Thread Tension Spring Retainer	糸調子バネキャップ(下)	2
18	000177	Felt	フェルト	2
19	0031111	Tension Disc	糸調子皿	4
20	290029	Tension Post	糸調子棒	2
21	0090812	Tension Post Ferrule	糸調子棒糸摺レ	2
22	0090856	Tension Disc Eyelet	糸調子皿糸道	2
23	0090807	Thread Lead-in Guide	糸調子台糸道	2
24	0024083	Tension Spring Bushing	糸調子ナット回リ止メ	1

jintex.in

VF2560-PA(3)

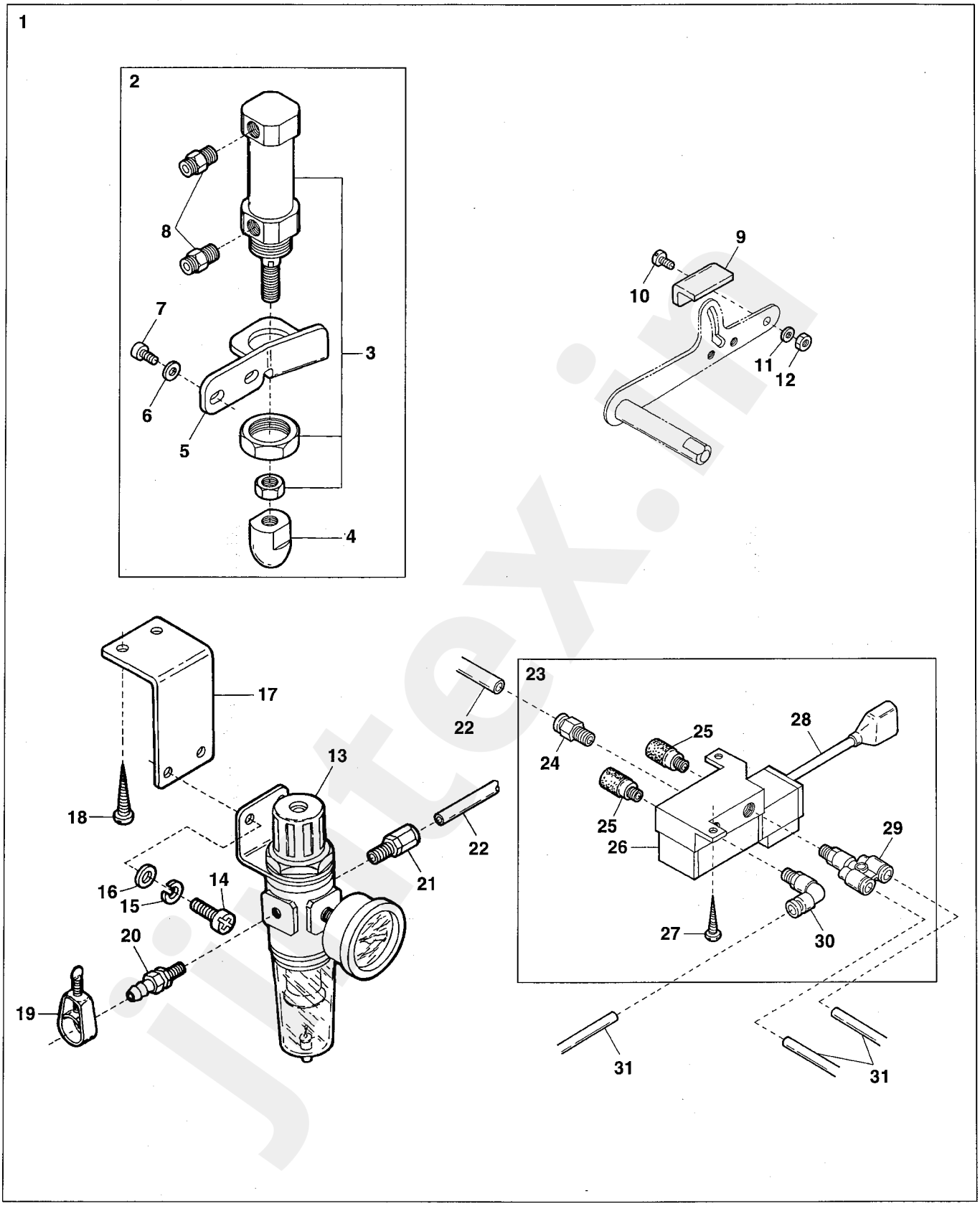

jintex.in

Ref.No	Parts No.		Description	品　名	Amt. Req
1	3209943		Presser Foot Lifter Mechanism, C. Set	押エ揚ゲ装置(組)	1
2	3101244		Presser Foot Lifter Cylinder, C. Set	押エ揚ゲシリンダ(組)	1
3	1091146		Air Cylinder	押エ揚ゲシリンダ	1
4	3201037		Cylinder Rod Chip	シリンダロッドチップ	1
5	3101243		Cylinder Bracket	シリンダ台	1
6	000425		Washer	ワッシャ	2
7	120013		Screw(M6-1 × 15)	止ネジ	2
8	0010055		Connector(φ 4-PT1/8)	コネクタ	2
9	3201038		Lifter Lever Supplementary Plate	押エ揚ゲレバー補助板	1
10	005650		Screw(M5-0.8 × 14)	止ネジ	1
11	000426		Washer	ワッシャ	1
12	000009		Nut	ナット	3
13	1097009		Regulator	レギュレータ	1
14	110017		Screw(M5-0.8 × 8)	止ネジ	2
15	000600		Spring Washer	スプリングワッシャ	2
16	000426		Washer	ワッシャ	2
17	1253240		Regulator Support	レギュレータ取付板	1
18	006905		Wood Screw(φ 5.1 × 20)	木ネジ	2
19	1098015	[0033939]	Hose Band	ホースバンド	1
20	0010108		Hose Union	ホースユニオン	1
21	0010264		Connector(φ 6-PT1/4)	コネクタ	1
22	1096030		Air Tube(6 × 4mm)(Black)	エアチューブ(黒)	-
23	1090141		Solenoid Valve, C. Set	電磁弁(組)	1
24	0010263		Connector(φ 6-PT1/8)	コネクタ	1
25	1097007		Silencer(φ 6-PT1/8)	サイレンサ	2
26	0010120		Solenoid	電磁弁	1
27	009937		Wood Screw(φ 3.8 × 20)	木ネジ	2
28	1200071		Cord(J)	コード(J)	1
29	1094030		Y-Connector(φ 4-PT1/8)	Yコネクタ	1
30	0010057		Elbow Connector(φ 4-PT1/8)	エルボコネクタ	3
31	1096029		Air Tube(4 × 2.5mm)(Black)	エアチューブ(黒)	-

jintex.in

EC DEVICE

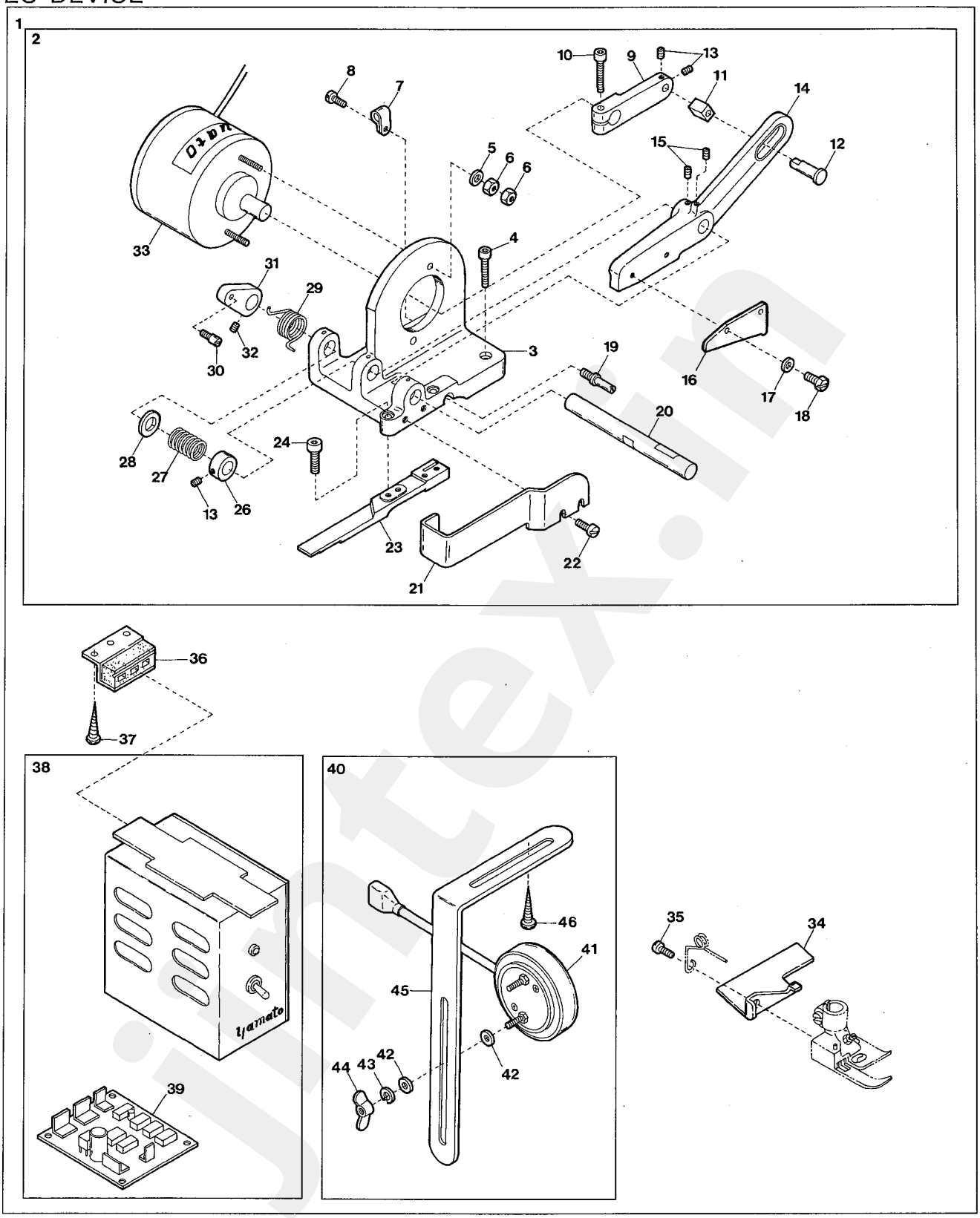

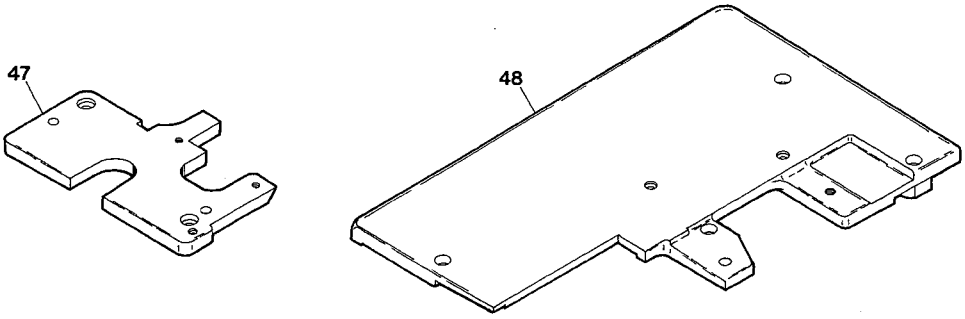

jintex.in

Ref.No	Parts No.	Description	品　名	Amt. Req
1	3209924	EC Device, Complete Set	EC装置(組)	1
2	3201122	Cutting Device, Complete Set	カッタ装置(組)	1
3	3201104	Cutting Device Basement	カッタ装置台	1
4	120011	Screw(M6-1 × 18)	止ネジ	2
5	000528	Washer	ワッシャ	2
6	000011	Nut	ナット	4
7	0060248	Cord Clamp(3N- φ 5.3)	コードクランプ	1
8	001175	Screw(9/64-40 × 8)	止ネジ	1
9	0092288	Cutting Knife Connecting Lever	カッタ腕	1
10	005115	Screw(1/4-28 × 19)	止ネジ	1
11	0092286	Sliding Block	角駒	1
12	0092287	Sliding Block Pin	角駒軸	1
13	003638	Screw(11/64-40 × 4)	止ネジ	3
14	3201106	Upper Cutting Knife Holder	カッタ(上)ホルダ	1
15	003670	Screw(7/32-32 × 6.3)	止ネジ	2
16	3201105	Upper Cutting Knife	カッタ(上)	1
17	000538	Washer	ワッシャ	2
18	002308	Screw(11/64-40 × 10.4)	止ネジ	2
19	006245	Adjusting Screw(11/64-40 × 11.5)	調節ネジ	1
20	0092283	Upper Cutting Knife Holder Shaft	カッタ(上)ホルダ軸	1
21	0092289	Cutting Knife Cover	カッタカバー	1
22	004440	Screw(11/64-40 × 8.3)	止ネジ	2
23	0092285	Lower Cutting Knife	カッタ(下)	1
24	005550	Screw(11/64-40 × 13.5)	止ネジ	2
25				
26	0092294	Collar(10 × 18 × 7.5mm)	カラー	1
27	0092292	Press Spring	カッタ(上)押シバネ	1
28	000498	Washer	ワッシャ	1
29	0092291	Return Spring	カッタ(上)戻シバネ	1
30	005512	Screw(11/64-40 × 3)	止ネジ	1
31	0092293	Return Spring Latch	バネ掛ケ	1
32	003635	Screw(1/4-40 × 6)	止ネジ	1
33	0011789	Solenoid	ソレノイド	1
34	0092298	Fabric Guide	テープ案内板	1
35	004314	Screw(1/8-44 × 5.6)	止ネジ	1
36	0011709	Control Box Stay	制御ボックススティ	2
37	006905	Wood Screw(φ 5.1 × 20)	木ネジ	4
38	0011957	Control Box, Complete Set	制御装置(組)	1
39	0011952	Control Board	制御基板	1
40	0010565	Knee Switch, Complete Set	膝スイッチ(組)	1
41	0010564	Knee Switch	膝スイッチ	1
42	300031	Washer	ワッシャ	4
43	300033	Spring Washer	スプリングワッシャ	2
44	100038	Wing Nut	チョウナット	2
45	0092232	Knee Switch Holder	膝スイッチ取付板	1
46	006910	Wood Screw(φ 6.8 × 26)	木ネジ	2
47	3201121	Stitch Plate Support	針板台	1
48	3201100	Cloth Plate(Large)	大カバー	1

jintex.in

EU5 DEVICE(1)

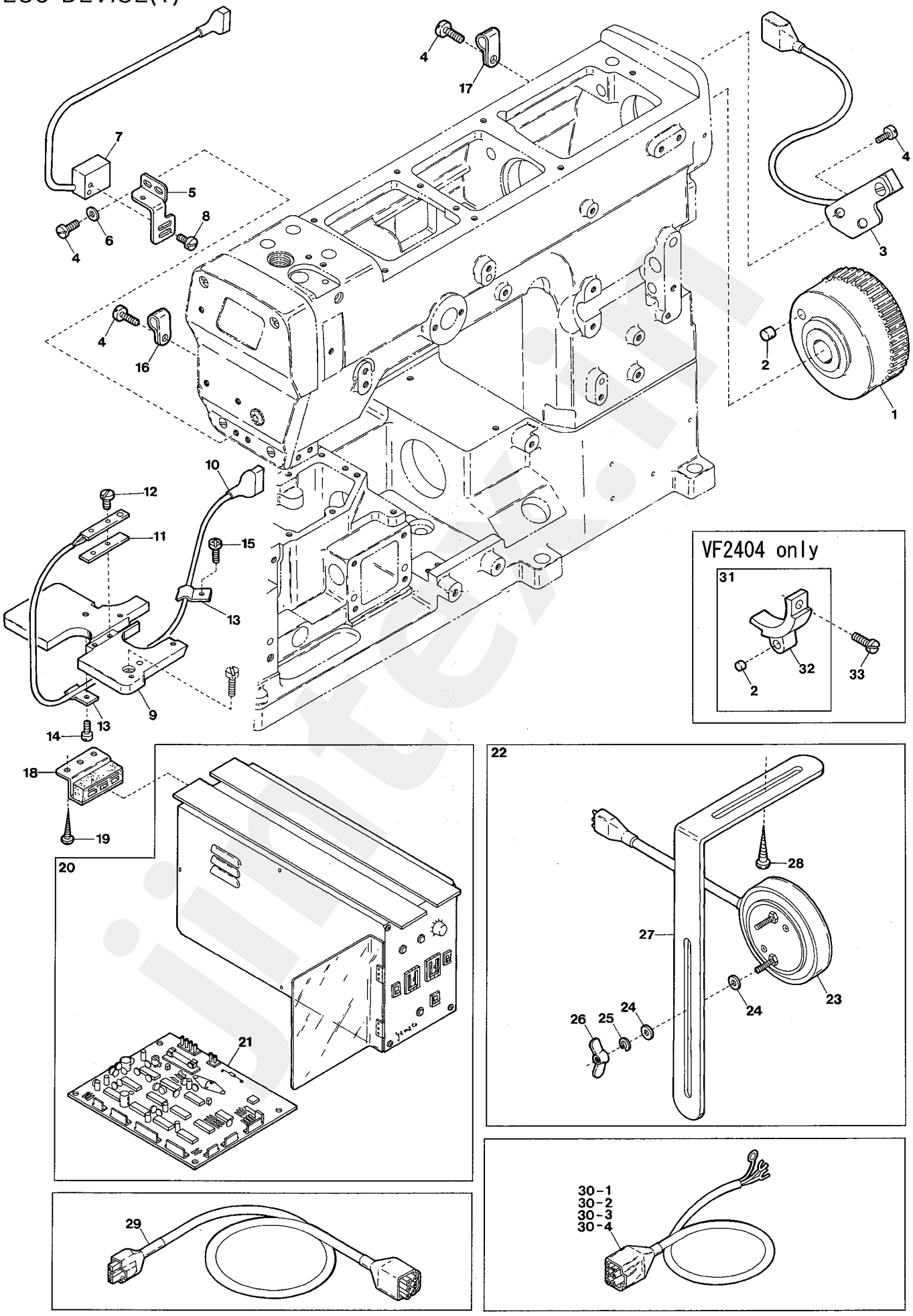

jintex.in

Ref.No	Parts No.		Description	品　名	Amt. Req
1	3204052	[3201108]	Handwheel	ハンドホイール	1
2	0092305		Magnet	マグネット	2
3	1200038		Rotation Detector Unit	ホールIC(組)	1
4	110013		Screw(M4-0.7 × 8)	止ネジ	6
5	3201103		Light Emitter Support	投光器取付板	1
6	000538		Washer	ワッシャ	2
7	0011228		Light Emitter Unit	投光器(組)	1
8	004314		Screw(1/8-44 × 5.6)	止ネジ	2
9	3201102		Stitch Plate Support	針板台	1
10	1200068		Emission Catcher Unit	受光器(組)	1
11	0092335		Insulating Plate	絶縁板	1
12	110007		Screw(M2.5-0.45 × 6)	止ネジ	2
13	0024302		Cord Stay	コード支エ	2
14	110008		Screw(M4-0.7 × 5)	止ネジ	1
15	110013		Screw(M4-0.7 × 8)	止ネジ	1
16	0094491		Cord Clamp(2N- ϕ 3.3)	コードクランプ	1
17	0023381		Cord Clamp(6N- ϕ 10.6)	コードクランプ	1
18	0011709		Control Box Stay	制御ボックススティ	4
19	006905		Wood Screw(ϕ 5.1 × 20)	木ネジ	8
20	1249020		Control Box, Complete Set	制御装置(組)	1
21	1057087		Control Board	制御基板	1
22	0011192		Knee Switch, Complete Set	膝スイッチ(組)	1
23	0011189		Knee Switch	膝スイッチ	1
24	300031		Washer	ワッシャ	4
25	300033		Spring Washer	スプリングワッシャ	2
26	100038		Wing Nut(M4-0.7)	チョウナット	2
27	0092232		Knee Switch Holder	膝スイッチ取付板	1
28	006910		Wood Screw(ϕ 6.8 × 26)	木ネジ	2
29	1200040		Stop Cord	ストップコード	1
30-1	0011943		Power Cord(for 100 Voltage)	電源コード(100V用)	1
30-2	0011944		Power Cord(for 200 Voltage)	電源コード(200V用)	1
30-3	0011945		Power Cord(for 220 Voltage)	電源コード(220V用)	1
30-4	0011946		Power Cord(for 380 Voltage)	電源コード(380V用)	1
31	3201373		Magnet Holder, C. Set	マグネット取付台(組)	1
32	3201374		Magnet Holder	マグネット取付台	1
33	110036		Screw(M3-0.5 × 6.5)	止ネジ	2

jintex.in

EU5 DEVICE(2)

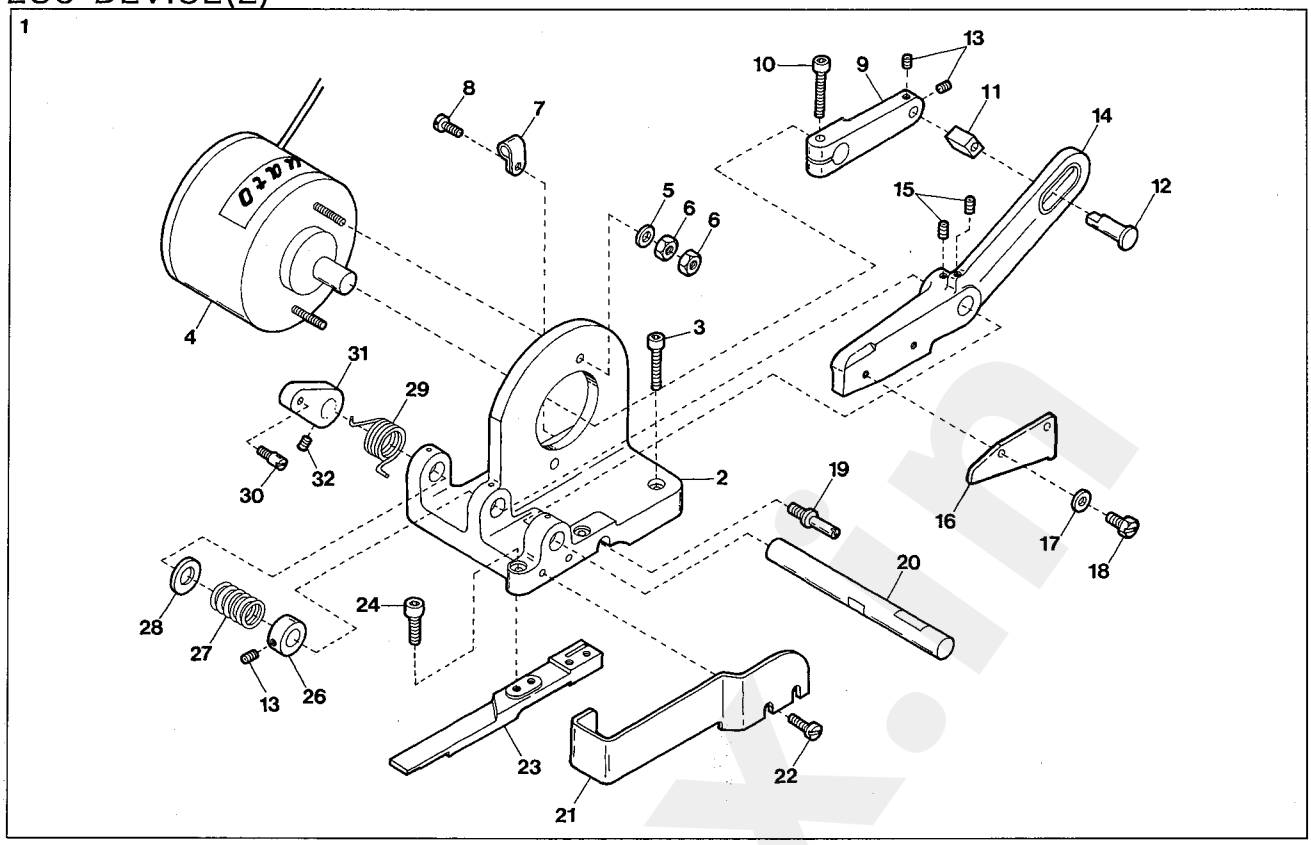

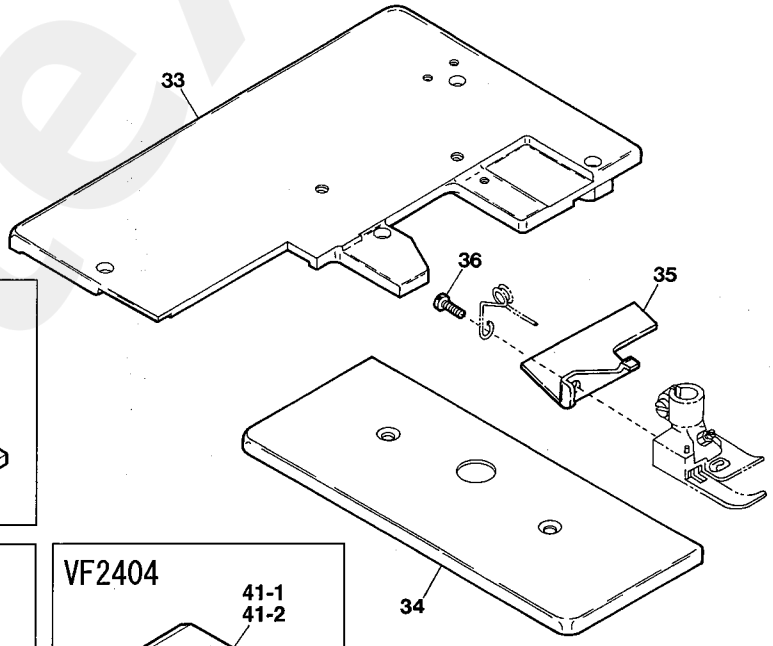

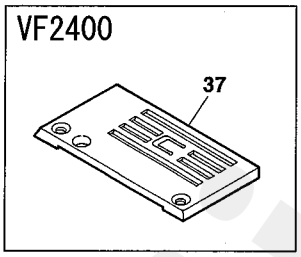

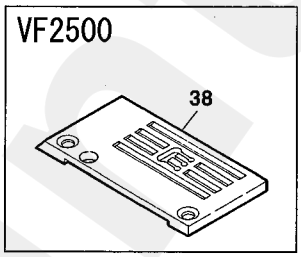

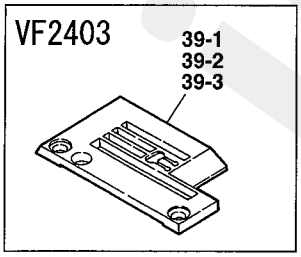

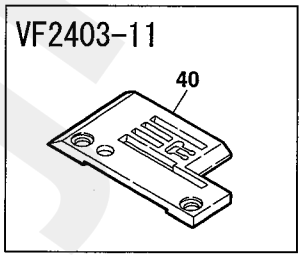

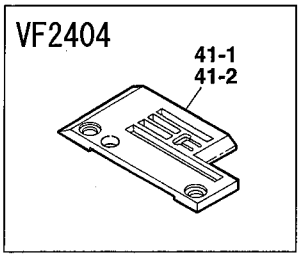

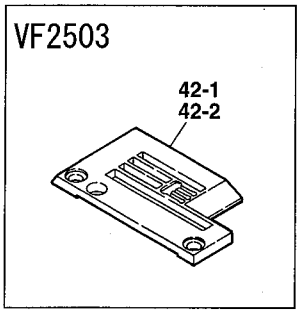

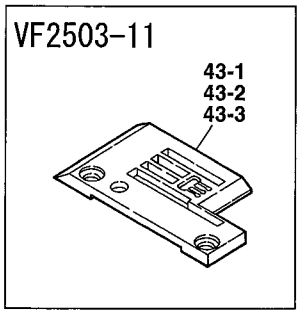

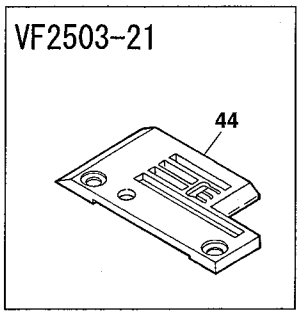

jintex.in

Ref.No	Parts No.	Description	品　名	Amt. Req
1	3201107	Cutting Device, Complete Set	カッタ装置(組)	1
2	3201104	Cutting Device Basement	カッタ装置台	1
3	120011	Screw(M6-1 × 18)	止ネジ	2
4	1200069	Solenoid	ソレノイド	1
5	000528	Washer	ワッシャ	2
6	000011	Nut	ナット	4
7	0060248	Cord Clamp(3N- φ 5.3)	コードクランプ	1
8	001175	Screw(9/64-40 × 8)	止ネジ	1
9	0092288	Cutting Knife Connecting Lever	カッタ腕	1
10	005115	Screw(1/4-28 × 19)	止ネジ	1
11	0092286	Sliding Block	角駒	1
12	0092287	Sliding Block Pin	角駒軸	1
13	003638	Screw(11/64-40 × 4)	止ネジ	3
14	3201106	Upper Cutting Knife Holder	カッタ(上)ホルダ	1
15	003670	Screw(7/32-32 × 6.3)	止ネジ	2
16	3201105	Upper Cutting Knife	カッタ(上)	1
17	000538	Washer	ワッシャ	2
18	002308	Screw(11/64-40 × 10.4)	止ネジ	2
19	006245	Adjusting Screw(11/64-40 × 11.5)	調節ネジ	1
20	0092283	Upper Cutting Knife Holder Shaft	カッタ(上)ホルダ軸	1
21	0092289	Cutting Knife Cover	カッタカバー	1
22	004440	Screw(11/64-40 × 8.3)	止ネジ	2
23	0092285	Lower Cutting Knife	カッタ(下)	1
24	005550	Screw(11/64-40 × 13.5)	止ネジ	2
25				
26	0092294	Collar(10 × 18 × 7.5mm)	カラー	1
27	0092292	Press Spring	カッタ(上)押シバネ	1
28	000498	Washer	ワッシャ	1
29	0092291	Return Spring	カッタ(上)戻シバネ	1
30	005512	Screw(11/64-40 × 3)	止ネジ	1
31	0092293	Return Spring Latch	バネ掛ケ	1
32	003635	Screw(1/4-40 × 6)	止ネジ	1
33	3201100	Cloth Plate(Large)	大カバー	1
34	3201101	Cloth Plate(Small)	小カバー	1
35	0092298	Fabric Guide	テープ案内板	1
36	004314	Screw(1/8-44 × 5.6)	止ネジ	1
37	3208017	Stitch Plate(40M)	針板	1
38	3208015	Stitch Plate(56M)	針板	1
39-1	3208075	Stitch Plate(32M)	針板	1
39-2	3208076	Stitch Plate(40M)	針板	1
39-3	3208077	Stitch Plate(48M)	針板	1
40	3208023	Stitch Plate(40M)	針板	1
41-1	3208076	Stitch Plate(40M)	針板	1
41-2	0094212	Stitch Plate(48M)	針板	1
42-1	3208078	Stitch Plate(56M)	針板	1
42-2	3208079	Stitch Plate(64M)	針板	1
43-1	3208053	Stitch Plate(48M)	針板	1
43-2	3208016	Stitch Plate(56M)	針板	1
43-3	3208018	Stitch Plate(64M)	針板	1
44	3208143	Stitch Plate(56M)	針板	1

jintex.in

EU5/PS2 DEVICE(1)

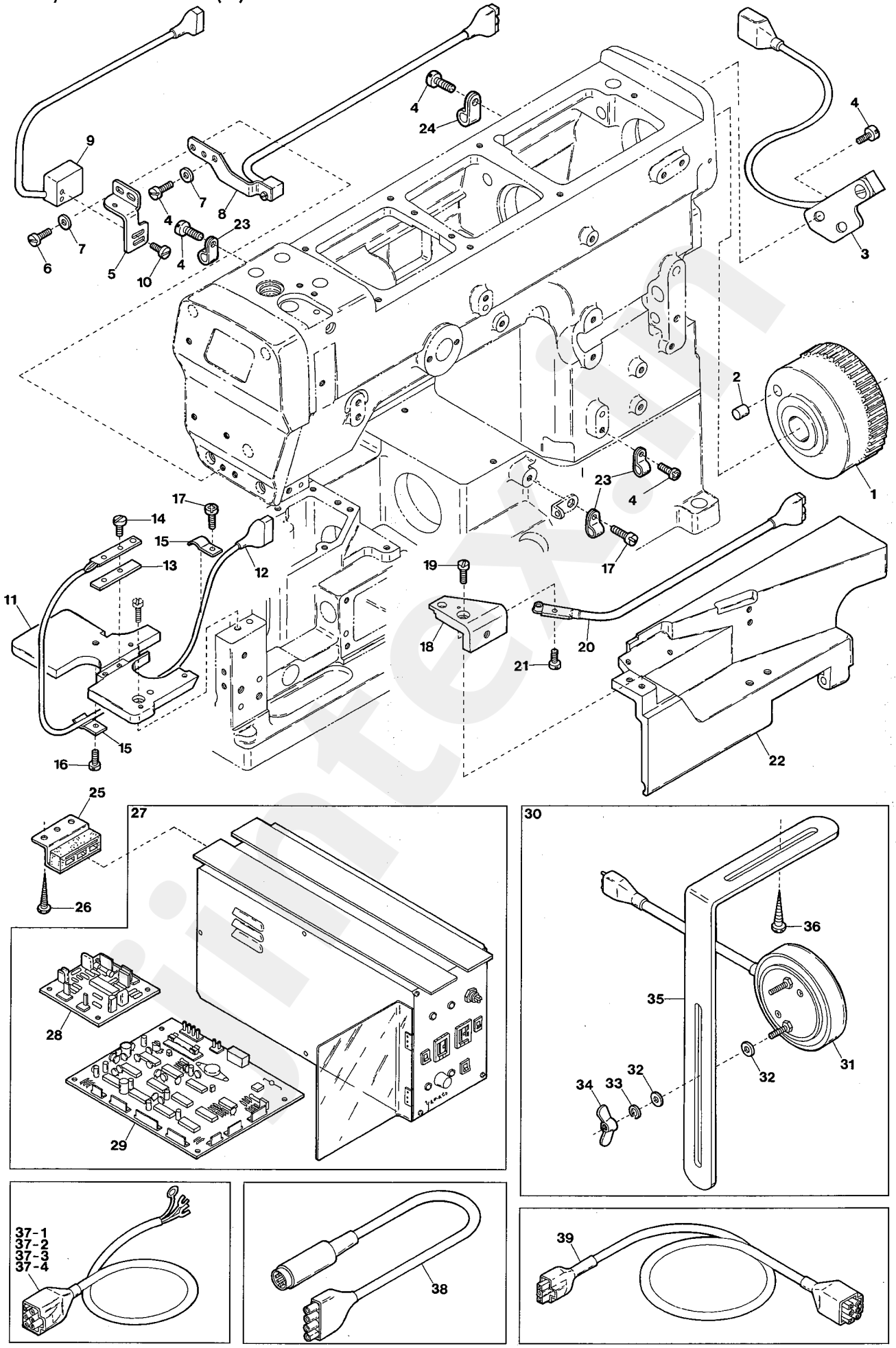

jintex.in

Ref.No	Parts No.		Description	品　名	Amt. Req
1	3204052	[3201108]	Handwheel	ハンドホイール	1
2	0092305		Magnet	マグネット	1
3	1200038		Rotation Detector Unit	ホールIC(組)	1
4	110013		Screw(M4-0.7 × 8)	止ネジ	6
5	3201103		Light Emitter Support	投光器取付板	1
6	110048		Screw(M4-0.7 × 10)	止ネジ	2
7	000538		Washer	ワッシャ	3
8	1200137		Light Emitter Unit(for PS2)	投光器(組)(PS2用)	1
9	0011228		Light Emitter Unit(for EU5)	投光器(組)(EU5用)	1
10	004314		Screw(1/8-44 × 5.6)	止ネジ	2
11	3201102		Stitch Plate Support	針板台	1
12	1200068		Emission Catcher Unit(for EU5)	受光器(組)(EU5用)	1
13	0092335		Insulating Plate	絶縁板	1
14	110007		Screw(M2.5-0.45 × 6)	止ネジ	2
15	0024302		Cord Stay	コード支エ	2
16	110008		Screw(M4-0.7 × 5)	止ネジ	1
17	110013		Screw(M4-0.7 × 8)	止ネジ	2
18	3201132		Front Cover(Small)	前開キカバー(小)	1
19	110035		Screw(M4-0.7 × 10)	止ネジ	1
20	1200138		Emission Catcher Unit(for PS2)	受光器(組)(PS2用)	1
21	110038		Screw(M2.5-0.45 × 4.5)	止ネジ	1
22	3201131		Front Cover	前開キカバー	1
23	0094491		Cord Clamp(2N- φ 3.3)	コードクランプ	3
24	0023381		Cord Clamp(6N- φ 10.6)	コードクランプ	1
25	0011709		Control Box Stay	制御ボックススティ	4
26	006905		Wood Screw(φ 5.1 × 20)	木ネジ	8
27	1249046		Control Box, Complete Set	制御ボックス(組)	1
28	1057028		Photoelectric Board	フォト基板	1
29	1057087		Control Board	制御基板	1
30	0011192		Knee Switch, Complete Set	膝スイッチ(組)	1
31	0011189		Knee Switch	膝スイッチ	1
32	300031		Washer	ワッシャ	4
33	300033		Spring Washer	スプリングワッシャ	2
34	100038		Wing Nut(M4-0.7)	チョウナット	2
35	0092232		Knee Switch Holder	膝スイッチ取付板	1
36	006910		Wood Screw(φ 6.8 × 26)	木ネジ	2
37-1	0011943		Power Cord(for 100 Voltage)	電源コード(100V用)	1
37-2	0011944		Power Cord(for 200 Voltage)	電源コード(200V用)	1
37-3	0011945		Power Cord(for 220 Voltage)	電源コード(220V用)	1
37-4	0011946		Power Cord(for 380 Voltage)	電源コード(380V用)	1
38	1200132		Power Signal Cord	電源信号線(外)	1
39	1200040		Motor Cord	モータ用コード	1

jintex.in

EU5/PS2 DEVICE(2)

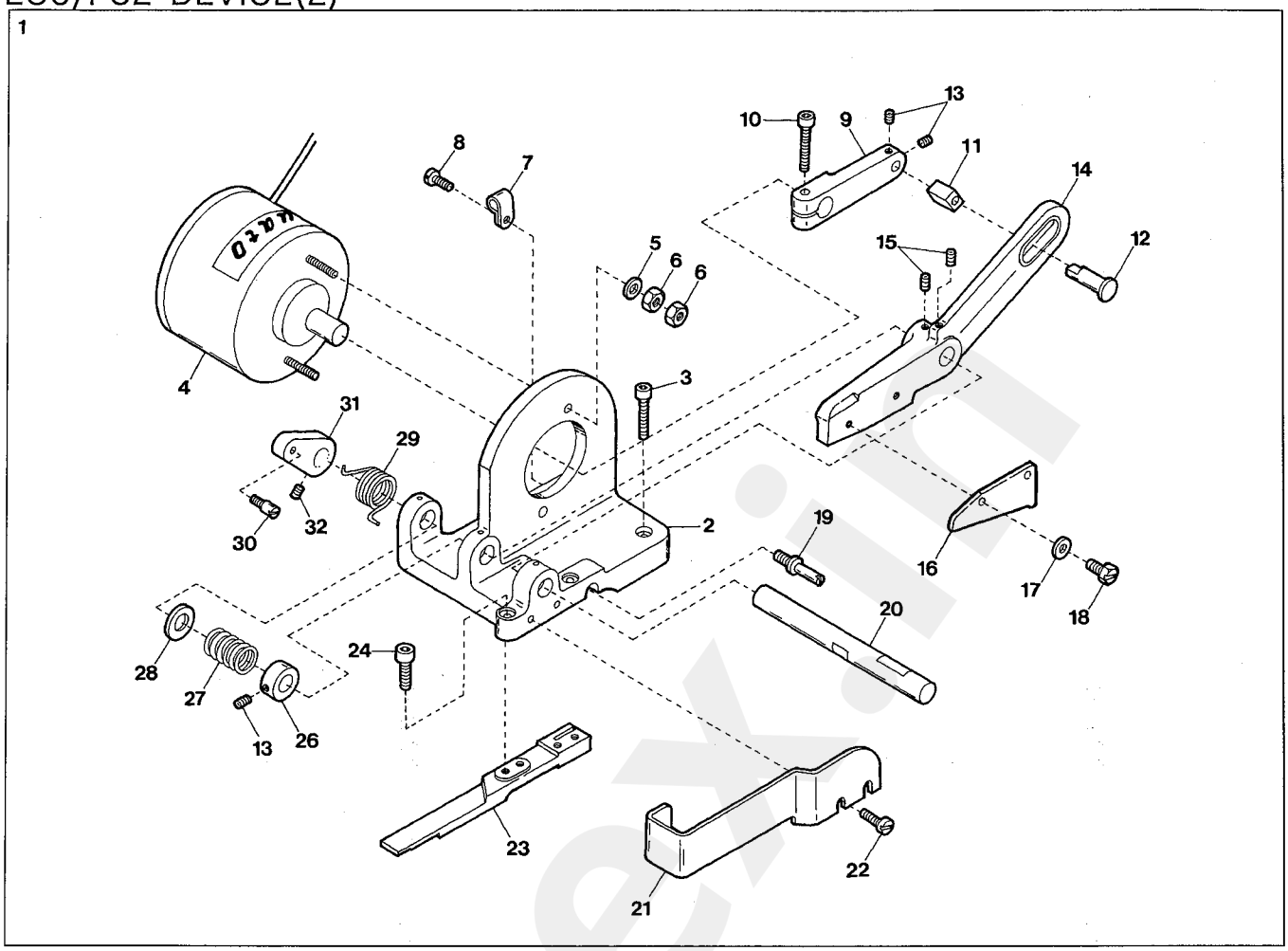

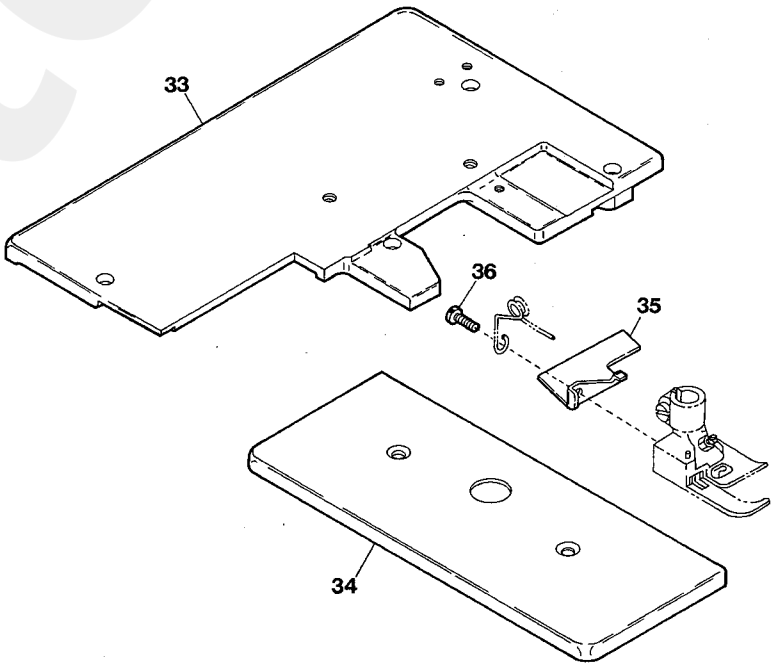

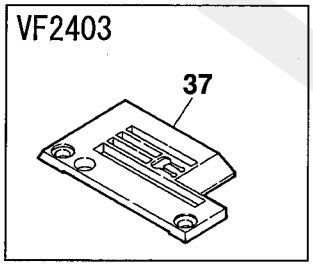

jintex.in

Ref.No	Parts No.	Description	品　名	Amt. Req
1	3201107	Cutting Device, Complete Set	カッタ装置(組)	1
2	3201104	Cutting Device Basement	カッタ装置台	1
3	120011	Screw(M6-1 × 18)	止ネジ	2
4	1200069	Solenoid	ソレノイド	1
5	000528	Washer	ワッシャ	2
6	000011	Nut	ナット	4
7	0060248	Cord Clamp(3N- φ 5.3)	コードクランプ	1
8	001175	Screw(9/64-40 × 8)	止ネジ	1
9	0092288	Cutting Knife Connecting Lever	カッタ腕	1
10	005115	Screw(1/4-28 × 19)	止ネジ	1
11	0092286	Sliding Block	角駒	1
12	0092287	Sliding Block Pin	角駒軸	1
13	003638	Screw(11/64-40 × 4)	止ネジ	3
14	3201106	Upper Cutting Knife Holder	カッタ(上)ホルダ	1
15	003670	Screw(7/32-32 × 6.3)	止ネジ	2
16	3201105	Upper Cutting Knife	カッタ(上)	1
17	000538	Washer	ワッシャ	2
18	002308	Screw(11/64-40 × 10.4)	止ネジ	2
19	006245	Adjusting Screw(11/64-40 × 11.5)	調節ネジ	1
20	0092283	Upper Cutting Knife Holder Shaft	カッタ(上)ホルダ軸	1
21	0092289	Cutting Knife Cover	カッタカバー	1
22	004440	Screw(11/64-40 × 8.3)	止ネジ	2
23	0092285	Lower Cutting Knife	カッタ(下)	1
24	005550	Screw(11/64-40 × 13.5)	止ネジ	2
25				
26	0092294	Collar(10 × 18 × 7.5mm)	カラー	1
27	0092292	Press Spring	カッタ(上)押シバネ	1
28	000498	Washer	ワッシャ	1
29	0092291	Return Spring	カッタ(上)戻シバネ	1
30	005512	Screw(11/64-40 × 3)	止ネジ	1
31	0092293	Return Spring Latch	バネ賭ケ	1
32	003635	Screw(1/4-40 × 6)	止ネジ	1
33	3201100	Cloth Plate(Large)	大カバー	1
34	3201101	Cloth Plate(Small)	小カバー	1
35	0092298	Fabric Guide	テープ案内板	1
36	004314	Screw(1/8-44 × 5.6)	止ネジ	1
37	3208076	Stitch Plate(40M)	針板	1

jintex.in

FC DEVICE

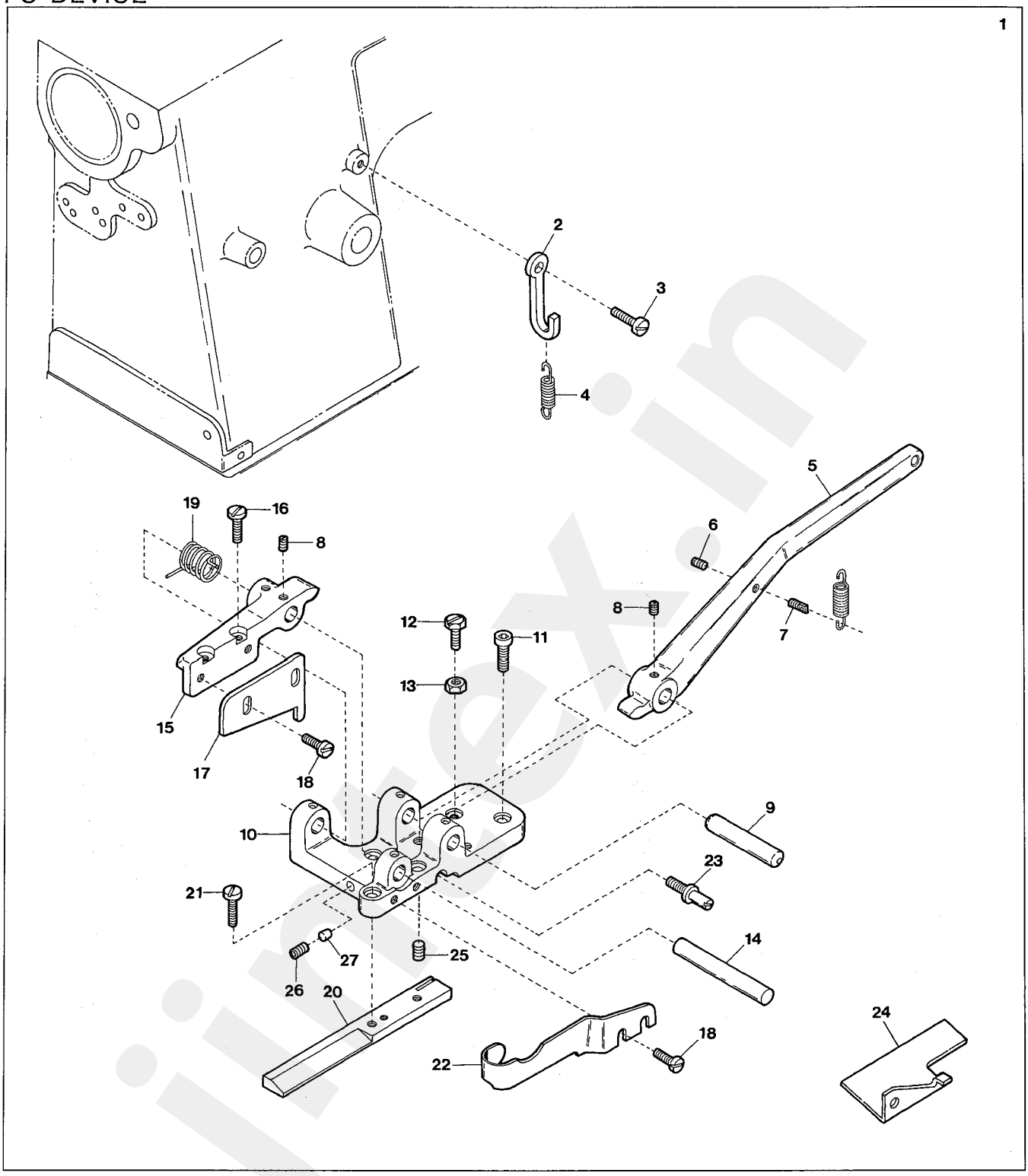

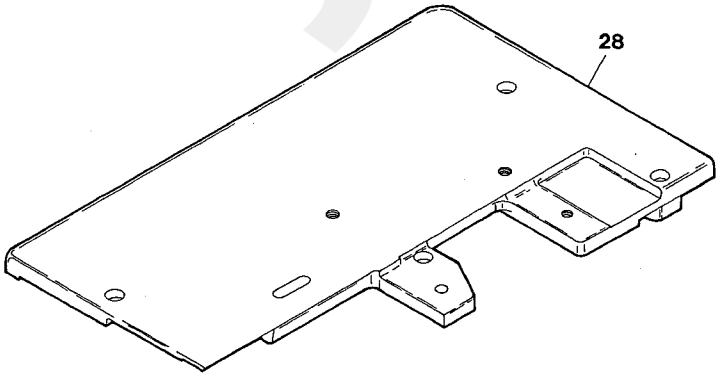

jintex.in

Ref.No	Parts No.	Description	品　名	Amt. Req
1	3209920	FC Device, Complete Set	FC装置(組)	1
2	0090711	Cutting Knife Lever Spring Hanger	カッタレバーバネ掛ケ	1
3	110009	Screw(M4-0.7 × 8)	止ネジ	1
4	0091842	Cutting Knife Lever Spring	カッタレバーバネ	1
5	3201114	Cutting Knife Lever	カッタレバー	1
6	003393	Screw(5/32-40 × 3.2)	止ネジ	1
7	006638	Screw(5/32-40 × 9.5)	止ネジ	1
8	007650	Screw(11/64-40 × 5)	止ネジ	3
9	0091841	Cutting Knife Lever Pin	カッタレバーピン	1
10	3201112	Cutting Device Holder	テープカッタ取付台	1
11	120026	Screw(M5-0.8 × 18)	止ネジ	2
12	002308	Screw(11/64-40 × 10.4)	止ネジ	1
13	000340	Nut	ナット	1
14	1091835	Cutting Knife Holder Pin	テープカッタ取付台ピン	1
15	3201113	Cutting Knife Holder	テープカッタ取付台	1
16	009150	Screw(11/64-40 × 11)	止ネジ	2
17	0091833	Cutting Knife(Upper)	テープカッタ(上)	1
18	004440	Screw(11/64-40 × 8.3)	止ネジ	4
19	0091838	Cutting Knife Spring	テープカッタバネ	1
20	0091839	Cutting Knife(Lower)	テープカッタ(下)	1
21	001156	Screw(11/64-40 × 13.3)	止ネジ	2
22	0091837	Cutting Knife Cover	テープカッタカバー	1
23	006245	Adjusting Screw(11/64-40 × 11.5)	調節ネジ	1
24	0092298	Fabric Guide	布案内	1
25	009740	Screw(M6-1 × 10)	止ネジ	1
26	160003	Screw(M5-0.8 × 5)	止ネジ	1
27	330000	Seal Plug	詰栓	1
28	3201111	Cloth Plate(Large)	大カバー	1

jintex.in

AU2-1 DEVICE(1)

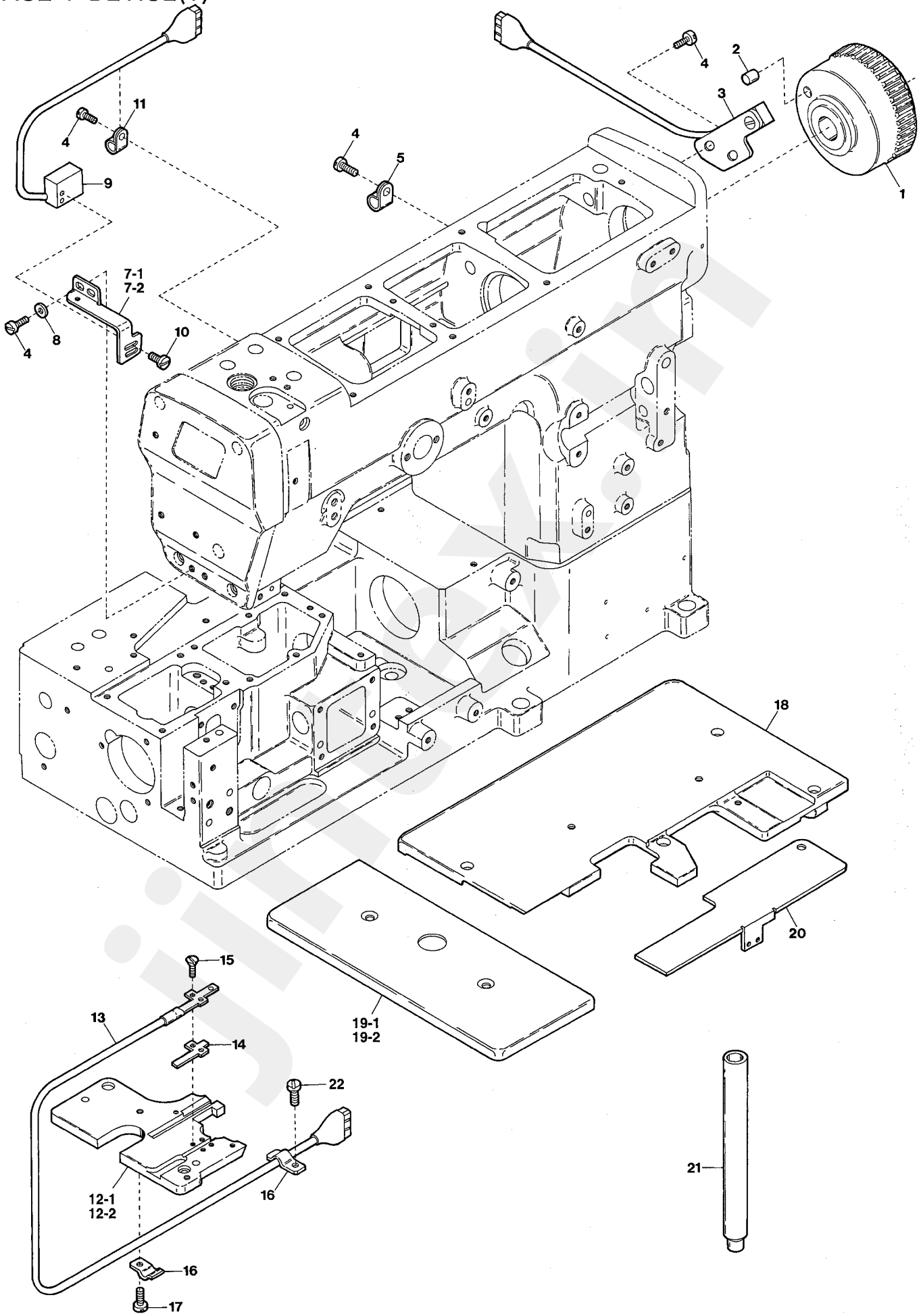

VF2400

jintex.in

Ref.No	Parts No.		Description	品　名	Amt. Req
1	3204052	[3201108]	Handwheel	ハンドホイール	1
2	0092305		Magnet	マグネット	1
3	1200038		Rotation Detector Unit	ホールIC(組)	1
4	110013		Screw(M4-0.7 × 8)	止ネジ	6
5	0063612		Cord Clamp(4N- φ 6.8)	コードクランプ	1
6					
7-1	3101476		Light Emitter Support	投光器取付板	1
7-2	3201138		Light Emitter Support(-21/AU2-1)	投光器取付板	1
8	000538		Washer	ワッシャ	2
9	0011228		Light Emitter Unit	投光器(組)	1
10	004314		Screw(1/8-44 × 5.6)	止ネジ	2
11	0094491		Cord Clamp(2N- φ 3.3)	コードクランプ	1
12-1	3201128		Stitch Plate Support	針板台	1
12-2	3201136		Stitch Plate Support(-21/AU2-1)	針板台	1
13	1200234		Emission Catcher Unit	受光器(組)	1
14	1055084		Insulating Plate	絶縁板	1
15	007630		Screw(M2.5-0.45 × 1.8)	止ネジ	2
16	0024302		Cord Stay	コード支エ	2
17	110008		Screw(M4-0.7 × 5)	止ネジ	1
18	3201125		Cloth Plate(Large)	大カバー	1
19-1	3201126		Cloth Plate(Small)	小カバー	1
19-2	3201137		Cloth Plate(Small)(-21/AU2-1)	小カバー	1
20	3201127		Looper Thread Take-up Cover	カムカバー	1
21	0095961		Presser Bar	押エ棒	1
22	110009		Screw(M4-0.7 × 8)	止ネジ	1

jintex.in

AU2-1 DEVICE(2)

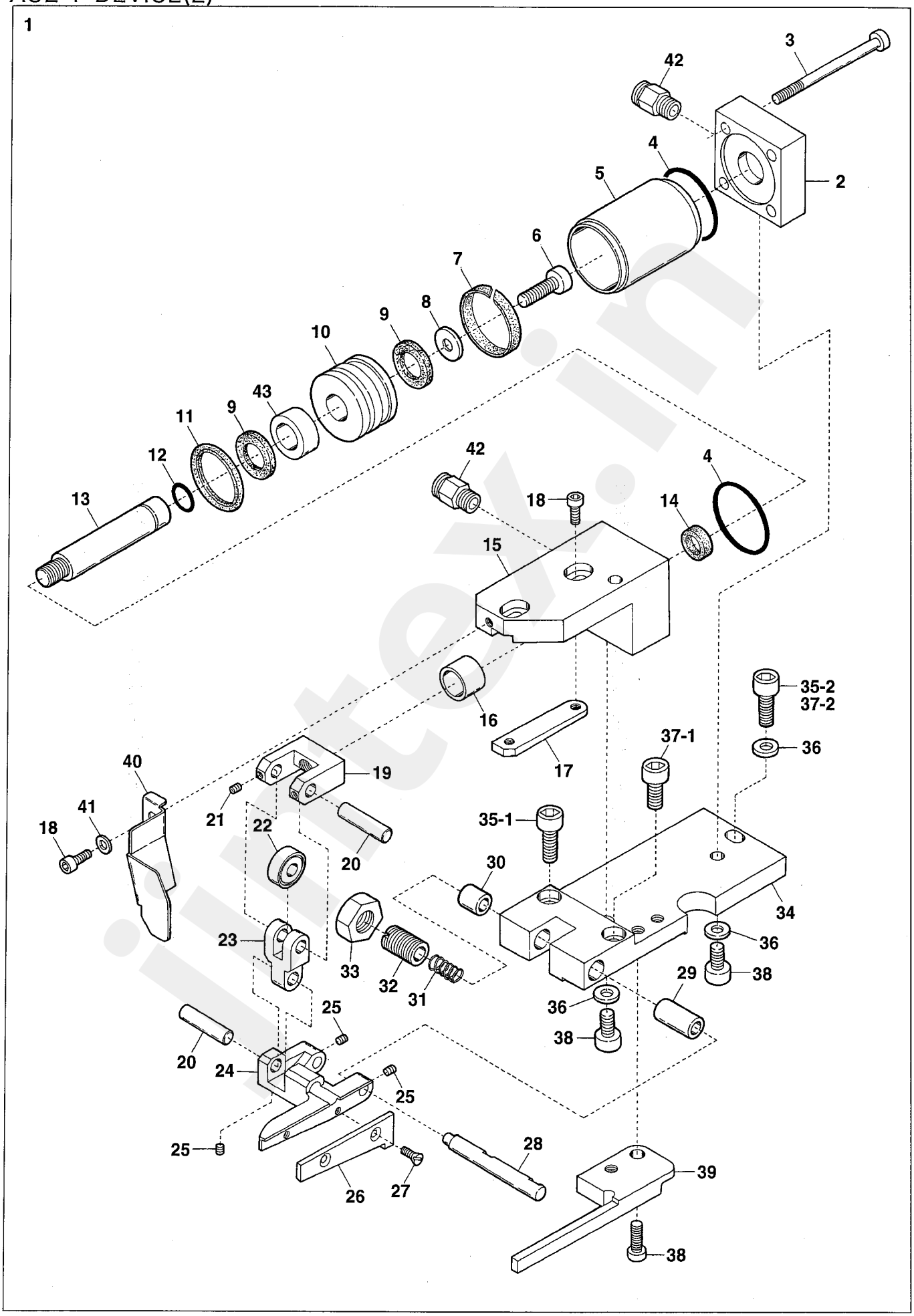

jintex.in

Ref.No	Parts No.	Description	品　名	Amt. Req
1	3101497 [3101491]	Cutting Device, Complete Set	カッタ装置(組)	1
2	3002009	Bracket(Right)	ブラケット(右)	1
3	120021	Screw(M5-0.8 × 60)	止ネジ	4
4	3002026	O-ring	O リング	2
5	3002010	Cylinder	シリンダ	1
6	009935	Screw(M5-0.8 × 20)	止ネジ	1
7	3002029	Wear Ring	ウエアリング	1
8	300038	Washer	ワッシャ	1
9	3002027	Rubber Cushion	クッション	2
10	3002028	Piston	ピストン	1
11	3002030	Piston Seal	ピストンシール	1
12	3002031	O-ring	O リング	2
13	3002011	Piston Shaft	ピストンシャフト	1
14	3002032	Piston Shaft Seal	ピストンシャフトシール	1
15	3002008	Bracket(Left)	ブラケット(左)	1
16	3002012	Piston Shaft Bushing	ピストンシャフトブッシュ	1
17	3002013	Piston Rod Holder	ピストンロッド受ケ	1
18	120008	Screw(M4-0.7 × 8)	止ネジ	3
19	3002014	Piston Rod	ピストンロッド	1
20	3002016	Link Pin	リンクピン	2
21	160000	Screw(M3-0.5 × 3)	止ネジ	2
22	0095980	Piston Rod Bearing	ピストンロッドベアリング	1
23	3002015	Piston Link	ピストンリンク	1
24	3002017	Upper Cutting Knife Holder	上メス台	1
25	160001	Screw(M4-0.7 × 4)	止ネジ	4
26	3002018	Upper Cutting Knife	上メス	1
27	130002	Screw(M3-0.5 × 6)	止ネジ	2
28	3002019	Cutting Knife Press Shaft	メス押シ軸	1
29	3002020	Shaft Bushing(Long)	ブッシュ(長)	1
30	3002021	Shaft Bushing(Short)	ブッシュ(短)	1
31	0095940	Upper Cutting Knife Spring	上メスバネ	1
32	3002022	Cutting Knife Press Screw	メス押シネジ	1
33	3002023	Lock Nut	ロックナット	1
34	3002007	Cutting Device Basement	カッタ装置台	1
35-1	120026	Screw(M5-0.8 × 18)	止ネジ	1
35-2	120026	Screw(M5-0.8 × 18)(for VF)	止ネジ(VF用)	1
36	000669	Washer	ワッシャ	3
37-1	120017	Screw(M5-0.8 × 15)	止ネジ	1
37-2	120017	Screw(M5-0.8 × 15)(for VC)	止ネジ(VC用)	1
38	120015	Screw(M5-0.8 × 10)	止ネジ	3
39	3101492	Lower Cutting Knife	下メス	1
40	3002025	Cutting Knife Cover	メスカバー	1
41	000665	Washer	ワッシャ	1
42	0010263	Connector(φ 6-PT1/8)	コネクタ	2
43	3101498 ◆	Spacer	スペーサ	1

jintex.in

AU2-1 DEVICE(3)

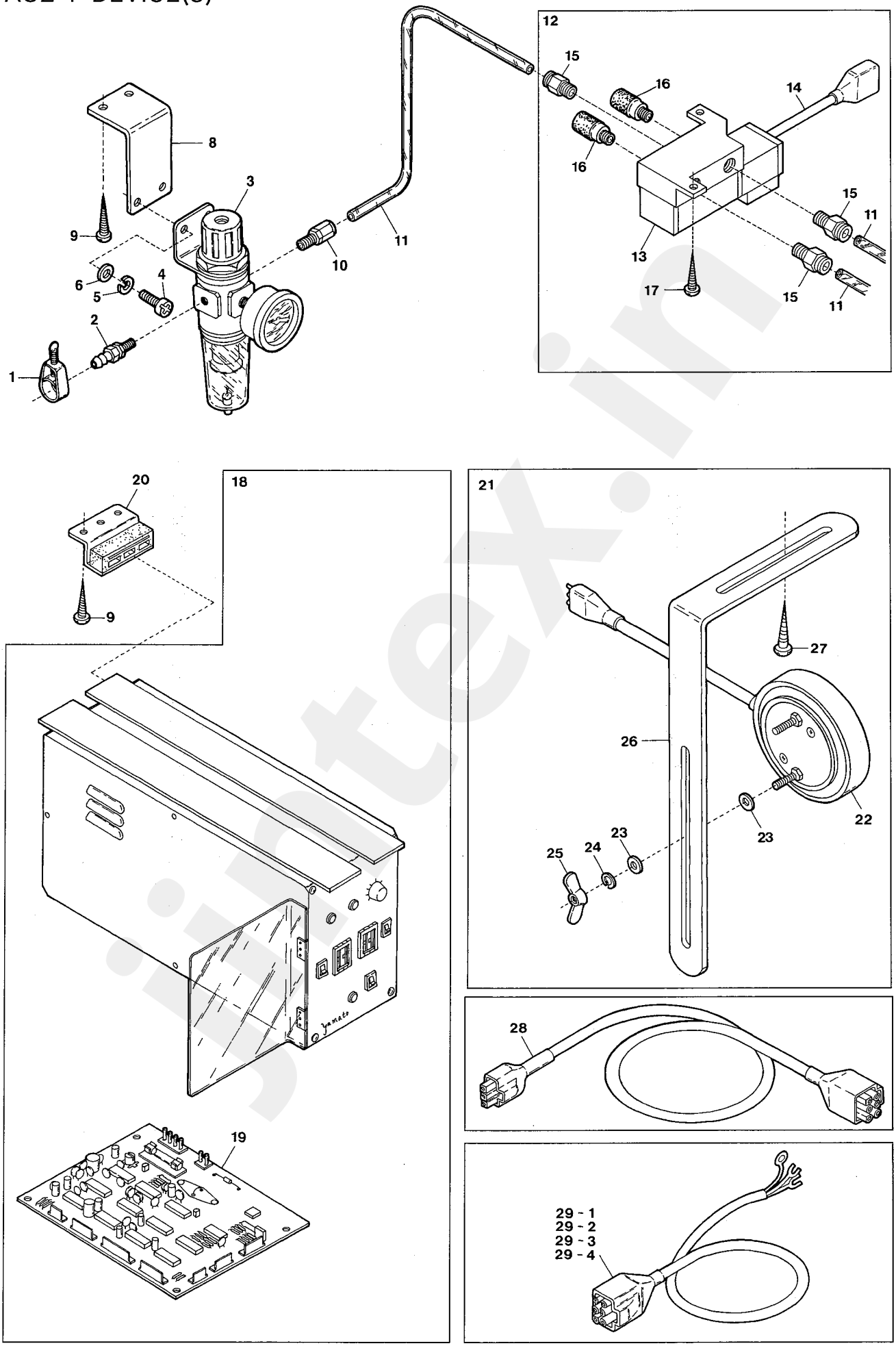

jintex.in

Ref.No	Parts No.		Description	品　名	Amt. Req
1	1098015	[0033939]	Hose Band	ホースバンド	1
2	0010108		Hose Union	ホースユニオン	1
3	1097009		Regulator	レギュレータ	1
4	110017		Screw(M5-0.8 × 8)	止ネジ	2
5	000600		Spring Washer	スプリングワッシャ	2
6	000426		Washer	ワッシャ	2
7					
8	1253240		Regulator Support	レギュレータ取付板	1
9	006905		Wood Screw(φ 5.1 × 20)	木ネジ	10
10	0010264		Connecting(φ 6-PT1/4)	コネクタ	1
11	1096030		Air Tube(6 × 4mm)(Black)	エアチューブ(黒)	-
12	0010123		Solenoid Valve, C. Set	電磁弁(組)	1
13	0010120		Solenoid Valve, C. Set	電磁弁	1
14	1200037		Cord(F)	コード(F)	1
15	0010263		Connector(φ 6-PT1/8)	コネクタ	3
16	1097007		Silencer(φ 6-PT1/8)	サイレンサ	2
17	009937		Wood Screw(φ 3.8 × 20)	木ネジ	2
18	1249224	[0011989]	Control Box, Complete Set	制御装置(組)	1
19	1057155	[1057088]	Control Board	制御基板	1
20	0011709		Control Box Stay	制御ボックススティ	4
21	0011192		Knee Switch, Complete Set	膝スイッチ(組)	1
22	0011189		Knee Switch, Complete Set	膝スイッチ	1
23	300031		Washer	ワッシャ	4
24	300033		Spring Washer	スプリングワッシャ	2
25	100038		Wing Nut(M4-0.7)	チョウナット	2
26	0092232		Knee Switch Holder	膝スイッチ取付板	1
27	006910		Wood Screw(φ 6.8 × 26)	木ネジ	2
28	1200040		Stop Cord	ストップコード	1
29-1	0011943		Power Cord(for 100 Voltage)	電源コード(100V用)	1
29-2	0011944		Power Cord(for 200 Voltage)	電源コード(200V用)	1
29-3	0011945		Power Cord(for 220 Voltage)	電源コード(220V用)	1
29-4	0011946		Power Cord(for 380 Voltage)	電源コード(380V用)	1

jintex.in

AU2-1 DEVICE(4)

VF2403, 2503

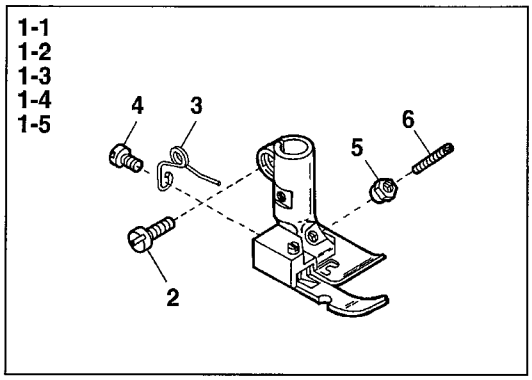

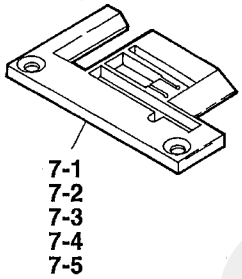

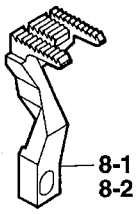

VF2403-21, 2503-21

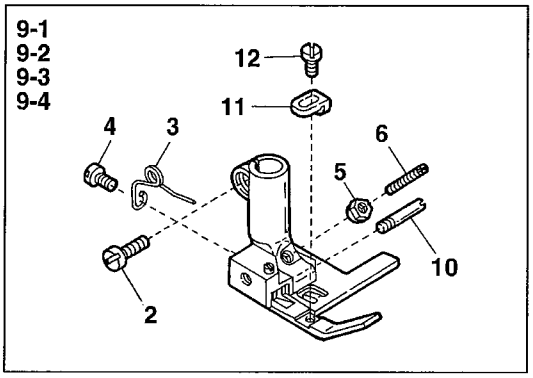

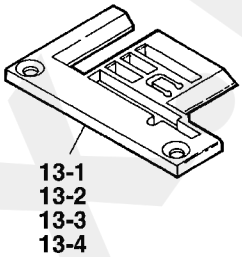

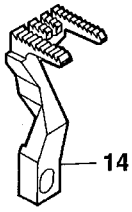

jintex.in

Ref.No	Parts No.	Description	品　名	Amt. Req
1-1	0096271	Presser Foot, C. Set(40)	押エ(組)	1
1-2	0096272	Presser Foot, C. Set(48)	押エ(組)	1
1-3	3207026	Presser Foot, C. Set(56)	押エ(組)	1
1-4	3207030	Presser Foot, C. Set(64)	押エ(組)	1
1-5	0096270	Presser Foot, C. Set(32)(Extra)	押エ(組)(特注品)	1
2	001186	Screw(9/64-40 × 7.8)	止ネジ	1
3	0091725	Presser Foot Spring	押エバネ	1
4	005133	Screw(1/8-44 × 4.5)	止ネジ	1
5	000220	Lock Nut	ロックナット	1
6	003300	Adjusting Screw(1/8-44 × 15)	調節ネジ	1
7-1	0096341	Stitch Plate(32M)(Extra)	針板(特注品)	1
7-2	0096342	Stitch Plate(40M)	針板	1
7-3	0096343	Stitch Plate(48M)	針板	1
7-4	3208050	Stitch Plate(56M)	針板	1
7-5	3208051	Stitch Plate(64M)	針板	1
8-1	3209022	Main Feed Dog(32, 40, 48, 56)	後送リ	1
8-2	3209042	Main Feed Dog(64)	後送リ	1
9-1	3207204	Presser Foot, C. Set(32)	押エ(組)	1
9-2	3207177	Presser Foot, C. Set(56)	押エ(組)	1
9-3	3207180	Presser Foot, C. Set(64)	押エ(組)	1
9-4	3207175	Presser Foot, C. Set(48)(Extra)	押エ(組)(特注品)	1
10	0091696	Presser Foot Hinge Pin	押エヒンジピン	1
11	3207160	Top Guide	テープガイド	1
12	001230	Screw(3/32-56 × 3.8)	止ネジ	1
13-1	3208056	Stitch Plate(32M)	針板	1
13-2	3208049	Stitch Plate(56M)	針板	1
13-3	3208054	Stitch Plate(64M)	針板	1
13-4	3208048	Stitch Plate(48M)(Extra)	針板(特注品)	1
14	3209066	Main Feed Dog	後送リ	1

jintex.in

K1 DEVICE for VF2400, 2500, 2560

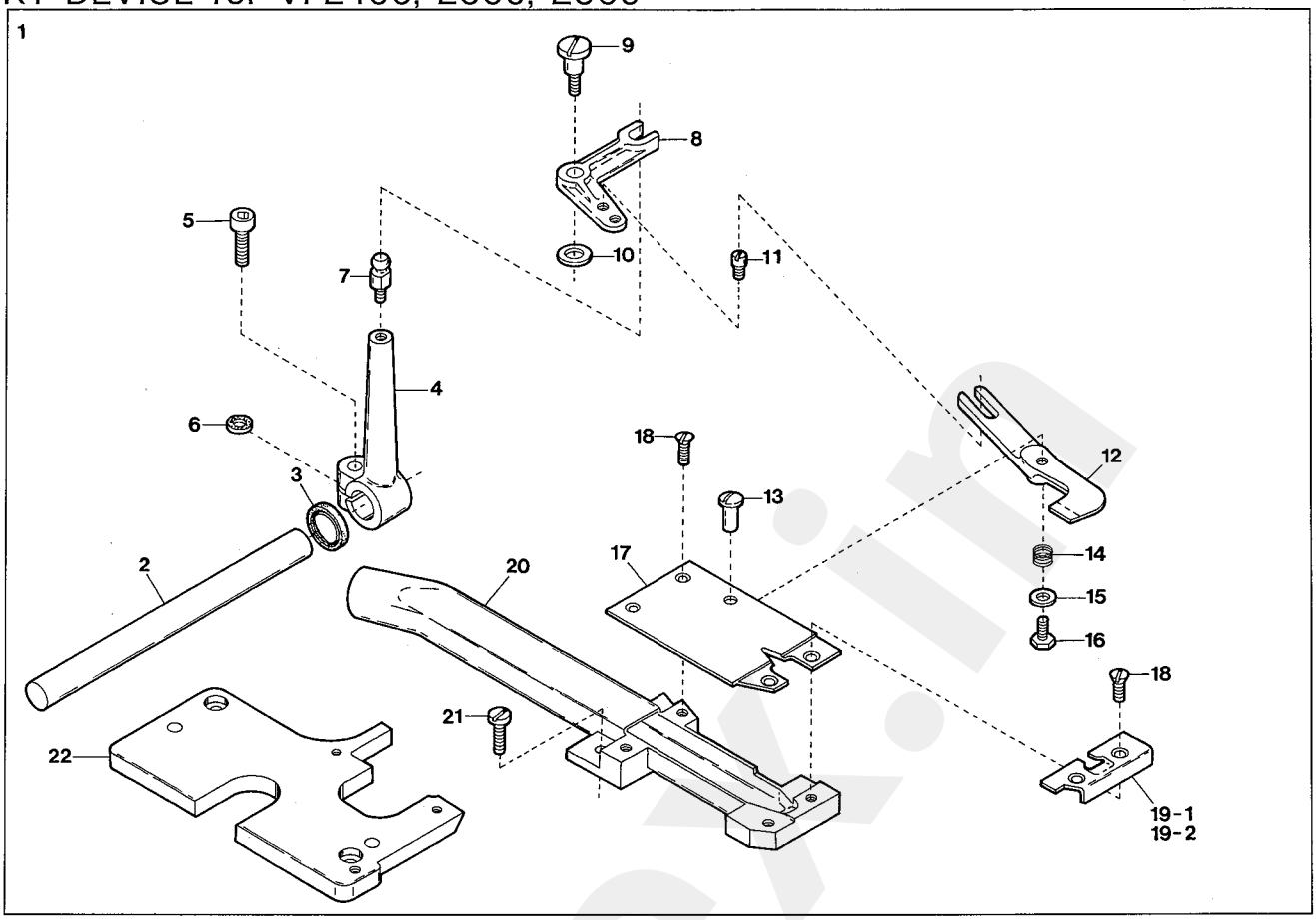

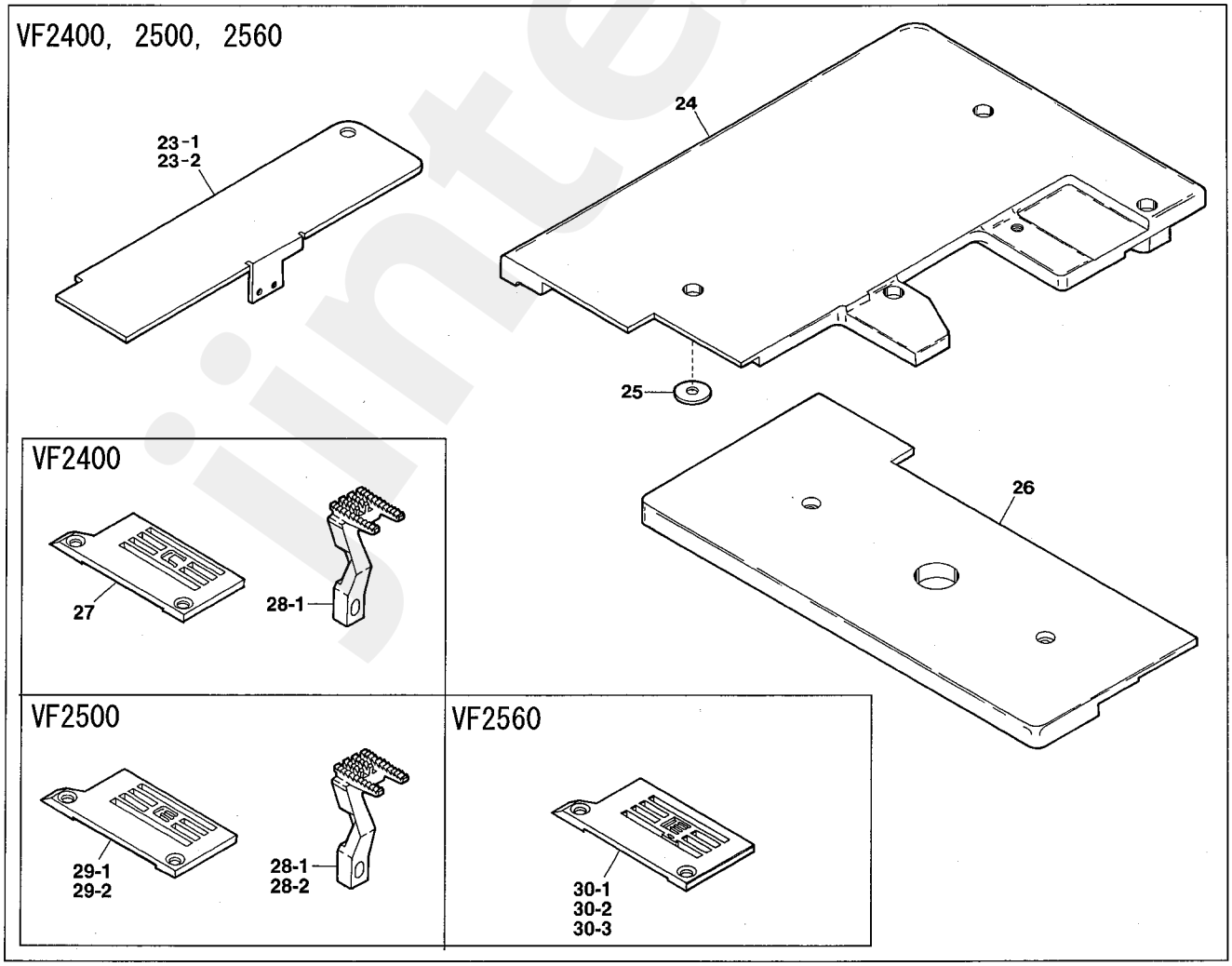

jintex.in

Ref.No	Parts No.	Description	品　名	Amt. Req
1	3209923	K1 Device, Complete Set	K1装置(組)	1
2	3201141	Feed Bar Driving Shaft	送り軸	1
3	0093303	Oil Seal	オイルシール	1
4	3201140	Cutting Knife Main Lever	メインレバー	1
5	120006	Screw(M6-1 × 12)	止ネジ	1
6	000567	Packing Piece	ファイバパッキン	1
7	3201142	Ball Stud	球	1
8	0095466	Cutting Knife Driving Link	下刃リンク	1
9	170029	Screw(M4-0.7 × 8)	止ネジ	1
10	300017	Washer	ワッシャ	1
11	005572	Screw(9/64-40 × 3.57)	止ネジ	1
12	0095463	Cutting Knife(Lower)	下刃	1
13	0095465	Cutting Knife Holder Pin	下刃支持ピン	1
14	0095464	Cutting Knife(Lower) Spring	下刃バネ	1
15	000014	Washer	ワッシャ	1
16	005571	Screw(3/32-56 × 4)	止ネジ	1
17	0095462	Cutting Plate	カッティングプレート	1
18	005328	Screw(29/256-48 × 6.5)	止ネジ	4
19-1	0095471	Cahin-off Guide(Small Mouth)	口金(小)	1
19-2	0095472	Cahin-off Guide(Large Mouth)	口金(大)	1
20	0095458	Suction Pipe Unit	吸込管(組)	1
21	110009	Screw(M4-0.7 × 8)	止ネジ	2
22	3201143	Stitch Plate Support	針板台	1
23-1	3201144	Looper Thread Take-up Cover(40, 48, 56)	カムカバー	1
23-2	3201145	Looper Thread Take-up Cover(64)(VF2560)	カムカバー	1
24	3201147	Cloth Plate(Large)	大カバー	1
25	300006	Spacer	スペーサ	1
26	3201146	Cloth Plate(Small)	小カバー	1
27	0095541	Stitch Plate(40M)	針板	1
28-1	3209000	Main Feed Dog(40, 56)	後送り	1
28-2	3209002	Main Feed Dog(64)	後送り	1
29-1	0095456	Stitch Plate(56M)	針板	1
29-2	0095457	Stitch Plate(64M)	針板	1
30-1	3208074	Stitch Plate(56S)	針板	1
30-2	3208161	Stitch Plate(60S)	針板	1
30-3	3208086	Stitch Plate(64S)	針板	1

jintex.in

C DEVICE

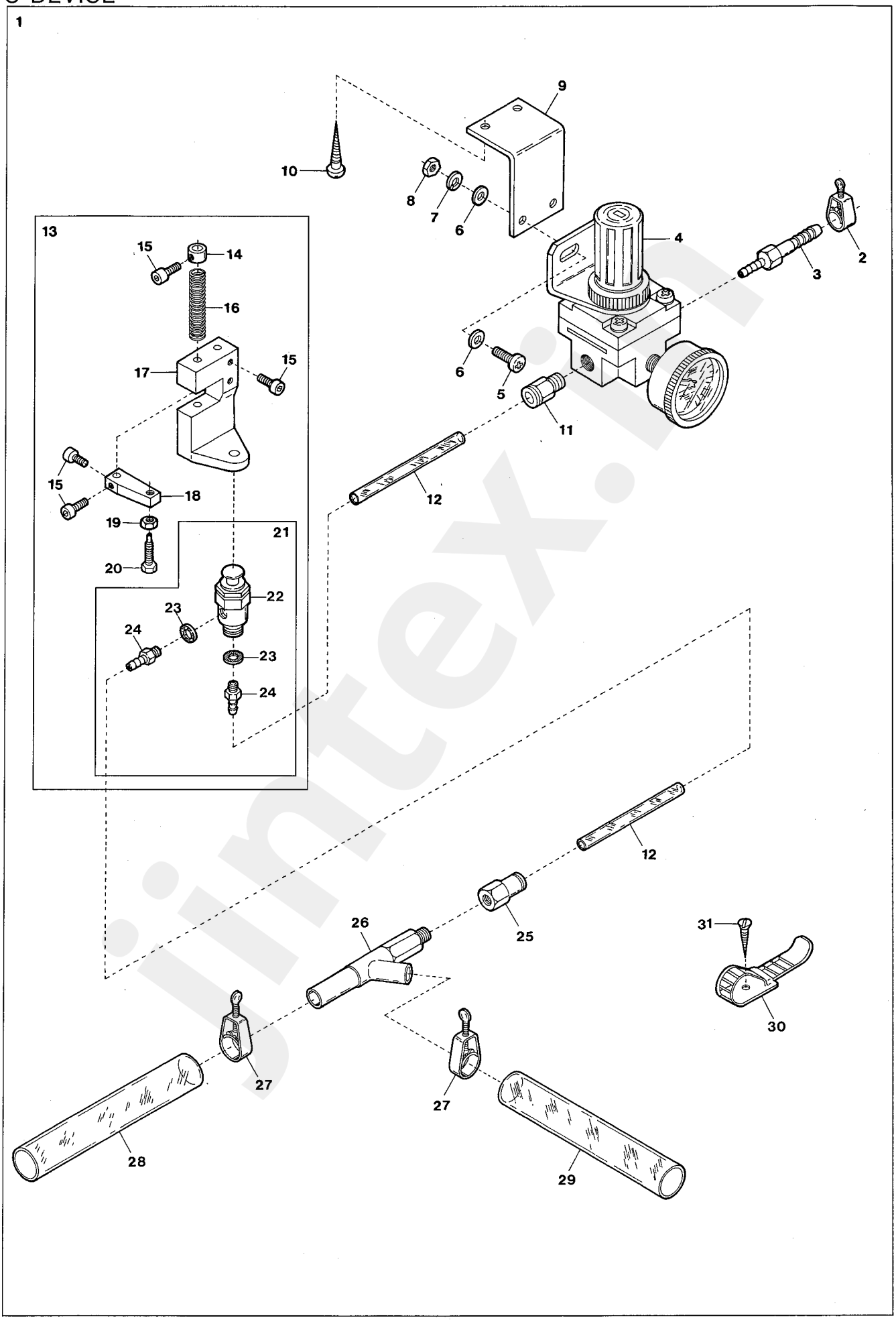

jintex.in

Ref.No	Parts No.		Description	品　名	Amt. Req
1	2109932		C Device, Complete Set	C装置(組)	1
2	1098015	[0033939]	Hose Band	ホースバンド	1
3	1094011		Hose Nipple(PT1/8 × 8)	ホースニップル	1
4	1097000		Regulator	レギュレータ	1
5	009960		Screw(M5-0.8 × 16)	止ネジ	2
6	000669		Washer	ワッシャ	4
7	000600		Spring Washer	スプリングワッシャ	2
8	000009		Nut	ナット	2
9	1097001		Regulator Support	レギュレータ取付板	1
10	006905		Wood Screw(φ 5.1 × 20)	木ネジ	2
11	0010263		Connector(φ 6-PT1/8)	コネクタ	1
12	1096000		Air Hose(4 × 6 × 2000mm)	エアホース	1
13	1298000		Air Valve, Complete Set	エアバルブ(組)	1
14	0033938		Collar(6.4 × 13 × 9mm)	カラー	1
15	005040		Screw(11/64-40 × 8.5)	止ネジ	5
16	0033937		Return Spring	エアバルブ補助バネ	1
17	0033936		Air Valve Holder	エアバルブ取付台	1
18	0033935		Air Valve Stop	エアバルブストッパ	1
19	000334		Nut	ナット	1
20	005505		Adjusting Screw(11/64-40 × 16)	調節ネジ	1
21	1090133		TAC Valve, Complete Set	TACバルブ(組)	1
22	0010052		TAC Valve	TACバルブ	1
23	000623		Gasket	パッキン	2
24	0010112		Joint	継手	2
25	0010290		Connector(φ 6-PT1/8)	コネクタ	1
26	0010310		Venturi Tube	ベンチュリ管	1
27	1098015	[0033940]	Hose Band	ホースバンド	2
28	1096004		Air Hose(12 × 18 × 1500mm)	エアホース	1
29	1096005		Air Hose(12 × 18 × 500mm)	エアホース	1
30	0011987		UL Clamp	ULクランプ	3
31	009814		Wood Screw(φ 3.1 × 20)	木ネジ	3

jintex.in

S1 DEVICE

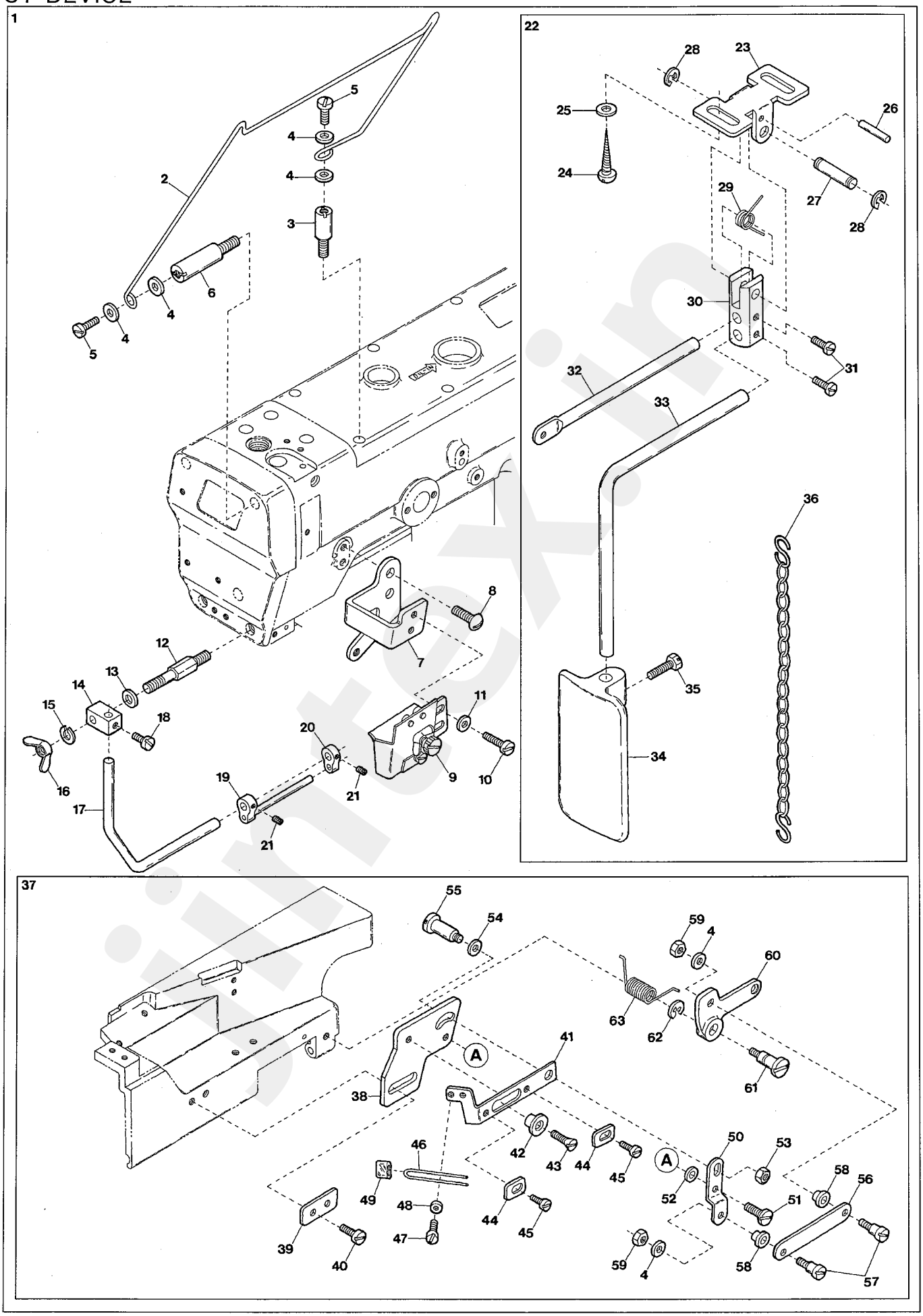

jintex.in

Ref.No	Parts No.	Description	品　名	Amt. Req
1	3209926	S1 Device, Complete Set	S1装置(組)	1
2	3201329	Tape Holder	テープ受ケ	1
3	190021	Screw(M4-0.7 × 12)	止ネジ	1
4	000538	Washer	ワッシャ	6
5	110048	Screw(M4-0.7 × 10)	止ネジ	2
6	190044	Screw(M4-0.7 × 12)	止ネジ	1
7	3201134	Tension Guide Support	テンションガイド取付板	1
8	009784	Screw(M6-1 × 10)	止ネジ	2
9	0096066	Tension Guide	テンションガイド	1
10	007627	Screw(M4-0.7 × 6)	止ネジ	2
11	000665	Washer	ワッシャ	2
12	190022	Screw(M4-0.7 × 12, M5-0.8 × 21)	止ネジ	1
13	000669	Washer	ワッシャ	1
14	0095269	Tape Guide Bar Holder	テープバー腕	1
15	000600	Spring Washer	スプリングワッシャ	1
16	100028	Wing Nut	チョウナット	1
17	0095270	Tape Guide Bar	テープガイドバー	1
18	009604	Screw(11/64-40 × 5.5)	止ネジ	1
19	0095296	Tape Guide Unit	テープガイド(組)	1
20	0095272	Tape Guide	テープガイド	1
21	001892	Screw(1/8-44 × 2.9)	止ネジ	2
22	3101270	Knee Press, Complete Set	膝受ケ(組)	1
23	0064179	Knee Press Support	膝受ケ台	1
24	006910	Wood Screw(φ 6.8 × 26)	木ネジ	2
25	000428	Washer	ワッシャ	2
26	000731	Pin	ピン	1
27	0064187	Knee Press Pin	膝受ケピン	1
28	0068202	Retaining Ring	ストップリング	2
29	0064180	Knee Press Return Spring	膝受ケ戻シバネ	1
30	0064181	Knee Press Connecting Block	膝受ケ連結ブロック	1
31	004474	Screw(3/16-32 × 6.4)	止ネジ	2
32	0064186	Knee Press Connecting Shaft	膝受ケ連結軸	1
33	0067082	Knee Press Shaft	膝受ケ軸	1
34	0064182	Knee Press	膝受ケ	1
35	004635	Screw(1/4-40 × 14)	止ネジ	1
36	0037912	Chain	鎖	1
37	3209927	Driving Guide, Complete Set	可動ガイド装置(組)	1
38	3201133	Guide Holder	ガイド取付板(組)	1
39	0096177	Guide Holder Fixing Plate	取付板固定板	1
40	110011	Screw(M5-0.8 × 10)	止ネジ	2

Ref. No. 41 to 63　See the following page.

jintex.in

S1 DEVICE

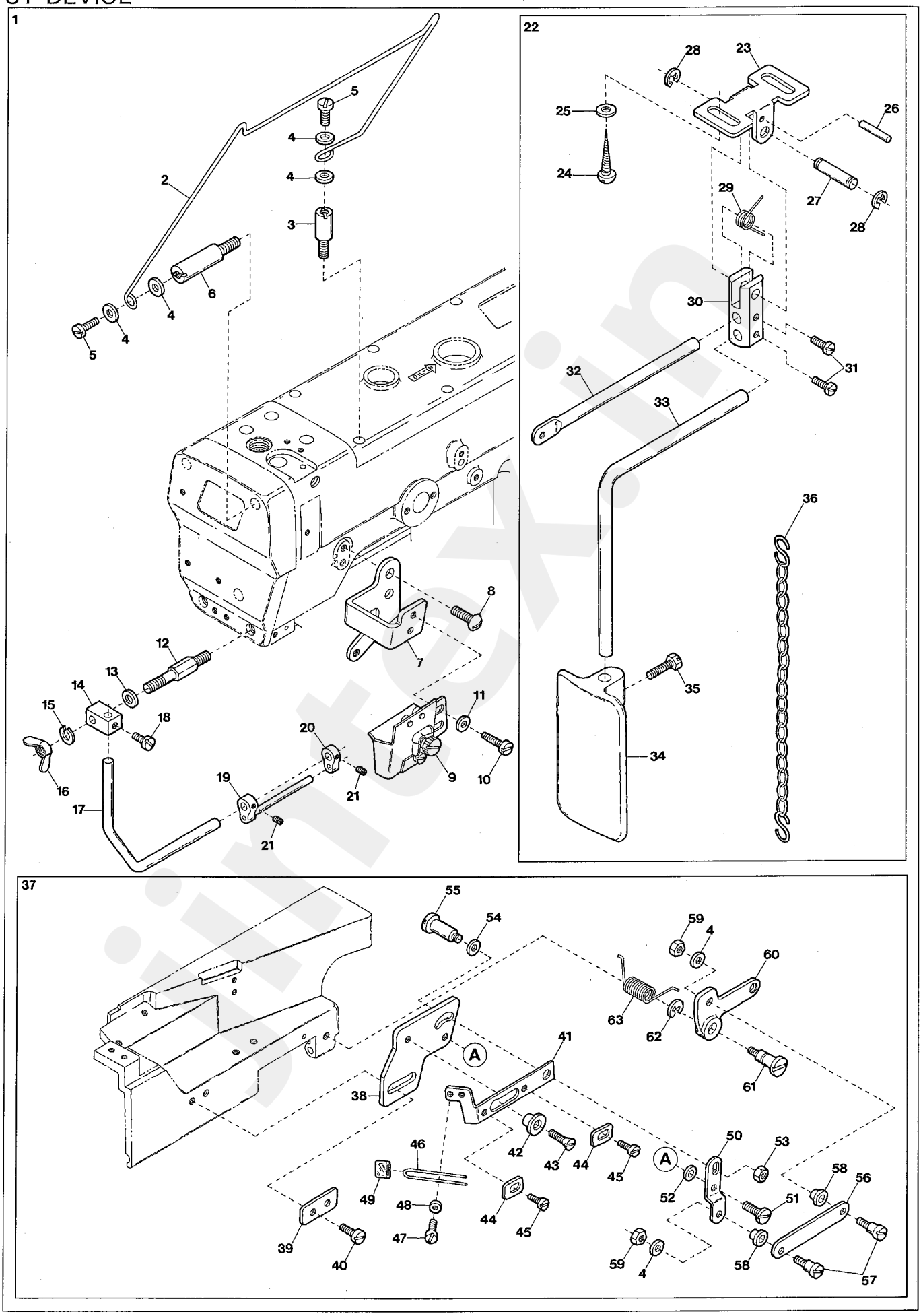

jintex.in

Ref.No	Parts No.	Description	品　名	Amt. Req
41	0096163	Slider	スライダ	1
42	0096164	Slider Ling	スライダリング	1
43	007620	Screw(9/64-40 × 6.3)	止ネジ	1
44	0094403	Slider Ling Stop	スライダリングストッパ	2
45	001225	Screw(1/8-44 × 2.8)	止ネジ	2
46	0096166	Elastic Tape Guide	ゴムガイド	1
47	004236	Screw(3/32-56 × 4.2)	止ネジ	2
48	000014	Washer	ワッシャ	2
49	0096167	Elastic Tape Guide Tube	ビニールパイプ	1
50	0096161	Guide Link	ガイドリンク	1
51	006120	Screw(11/64-40 × 5)	止ネジ	1
52	000511	Washer	ワッシャ	1
53	000451	Nut	ナット	1
54	000613	Washer	ワッシャ	1
55	006046	Screw(3/16-32 × 4.5)	止ネジ	1
56	0063428	Guide Lever Link	ガイドレバーリンク	1
57	006075	Screw(11/64-40 × 6)	止ネジ	2
58	0034979	Guide Lever Link Bushing	ガイドレバーリンクブッシュ	2
59	000334	Nut	ナット	2
60	0096178	Guide Lever	ガイドレバー	1
61	170033	Screw(M6-1 × 8)	止ネジ	1
62	0095027	Retaining Ring	ストップリング	1
63	0096159	Guide Lever Spring	ガイドレバーバネ	1

jintex.in

EXTRA PARTS(1)

VF2400 "L" type

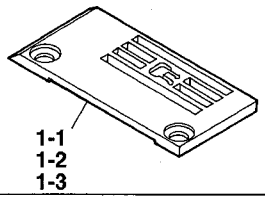

VF2500 "L" type

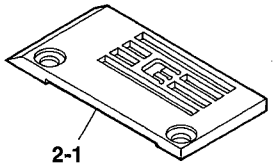

VF2500 with Fabric Guide

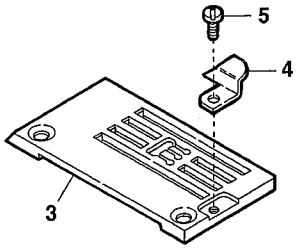

VF2400 "S2" type

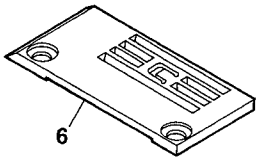

VF2500 "S2" type

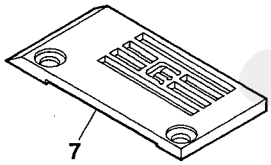

Hard plating

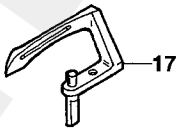

8-1 8-2 8-3 8-4 8-5 8-6 8-7 Solid type

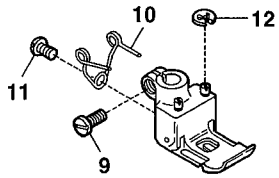

13-1 13-2 with Tape Guide

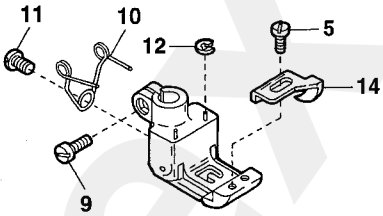

15-1 15-2 with Tape Guide

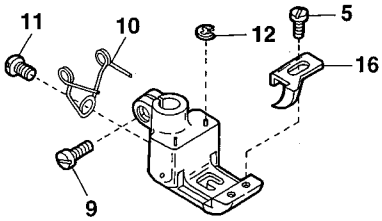

VF2500-160M

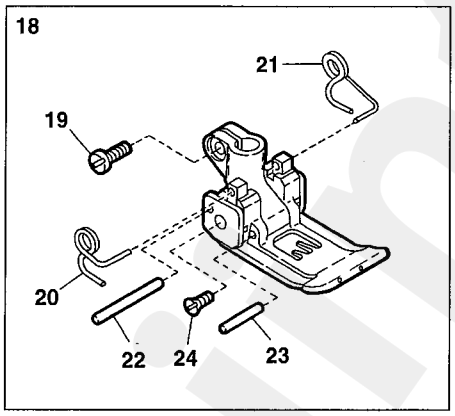

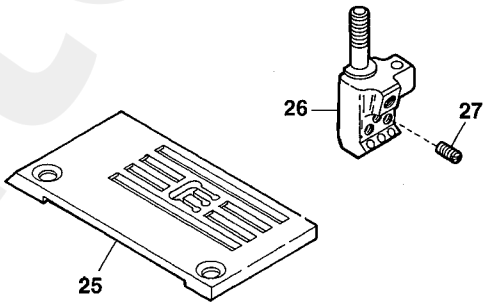

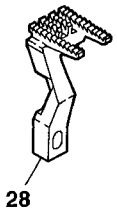

jintex.in

jintex.in

Ref.No	Parts No.	Description	品　名	Amt. Req
1-1	0095490	Stitch Plate(32L)	針板	1
1-2	0095491	Stitch Plate(40L)	針板	1
1-3	0095492	Stitch Plate(48L)	針板	1
2-1	0095493	Stitch Plate(56L)	針板	1
2-2	0095454	Stitch Plate(64L)	針板	1
3	3208045	Stitch Plate(56)	針板	1
4	0094615	Fabric Guide	布ガイド	1
5	001228	Screw(3/32-56 × 3.2)	止ネジ	1
6	3108199	Stitch Plate(04S2)	針板	1
7	3108201	Stitch Plate(56S2)	針板	1
8-1	0095580	Presser Foot, C. Set(32)(2 Needle)	押エ(組)(2本針用)	1
8-2	0095581	Presser Foot, C. Set(40)(2 Needle)	押エ(組)(2本針用)	1
8-3	0095582	Presser Foot, C. Set(48)(2 Needle)	押エ(組)(2本針用)	1
8-4	0095584	Presser Foot, C. Set(64)(2 Needle)	押エ(組)(2本針用)	1
8-5	0095586	Presser Foot, C. Set(48)(3 Needle)	押エ(組)(3本針用)	1
8-6	0095587	Presser Foot, C. Set(56)(3 Needle)	押エ(組)(3本針用)	1
8-7	0095588	Presser Foot, C. Set(64)(3 Needle)	押エ(組)(3本針用)	1
9	001186	Screw(9/64-40 × 7.8)	止ネジ	1
10	0095641	Presser Foot Spring	押エバネ	1
11	005133	Screw(1/8-44 × 4.5)	止ネジ	1
12	0095642	Retaining Ring	ストップリング	2
13-1	3007029	Presser Foot, C. Set(40)(VF2400)	押エ(組)(ガイド付き)	1
13-2	3007030	Presser Foot, C. Set(56)(VF2500)	押エ(組)(ガイド付き)	1
14	3000009	Tape Guide	テープガイド	1
15-1	0095730	Presser Foot, C. Set(40)(VF2400)	押エ(組)(ガイド付き)	1
15-2	0095731	Presser Foot, C. Set(56)(VF2500)	押エ(組)(ガイド付き)	1
16	0095728	Tape Guide	テープガイド	1
17	0095174	Looper(Hard plating)	ルーパ(硬質メッキ)	1
18	3097038	Presser Foot, Complete Set(60)	押エ(組)	1
19	001186	Screw(9/64-40 × 7.8)	止ネジ	1
20	3107303	Presser Foot Spring(Left)	小押エバネ(左)	1
21	3107304	Presser Foot Spring(Right)	小押エバネ(右)	1
22	0063284	Locking Pin(60)	回り止メピン	1
23	0063282	Presser Foot Hinge Pin(60)	押エヒンジピン	1
24	005122	Screw(3/32-56 × 5.5)	止ネジ	2
25	3098038	Stitch Plate(60M)	針板	1
26	3099132	Needle Clamp(60)	針止メ	1
27	001900	Screw(1/8-44 × 2.4)	止ネジ	3
28	3209002	Main Feed Dog(60)	後送リ	1

jintex.in

EXTRA PARTS(2)

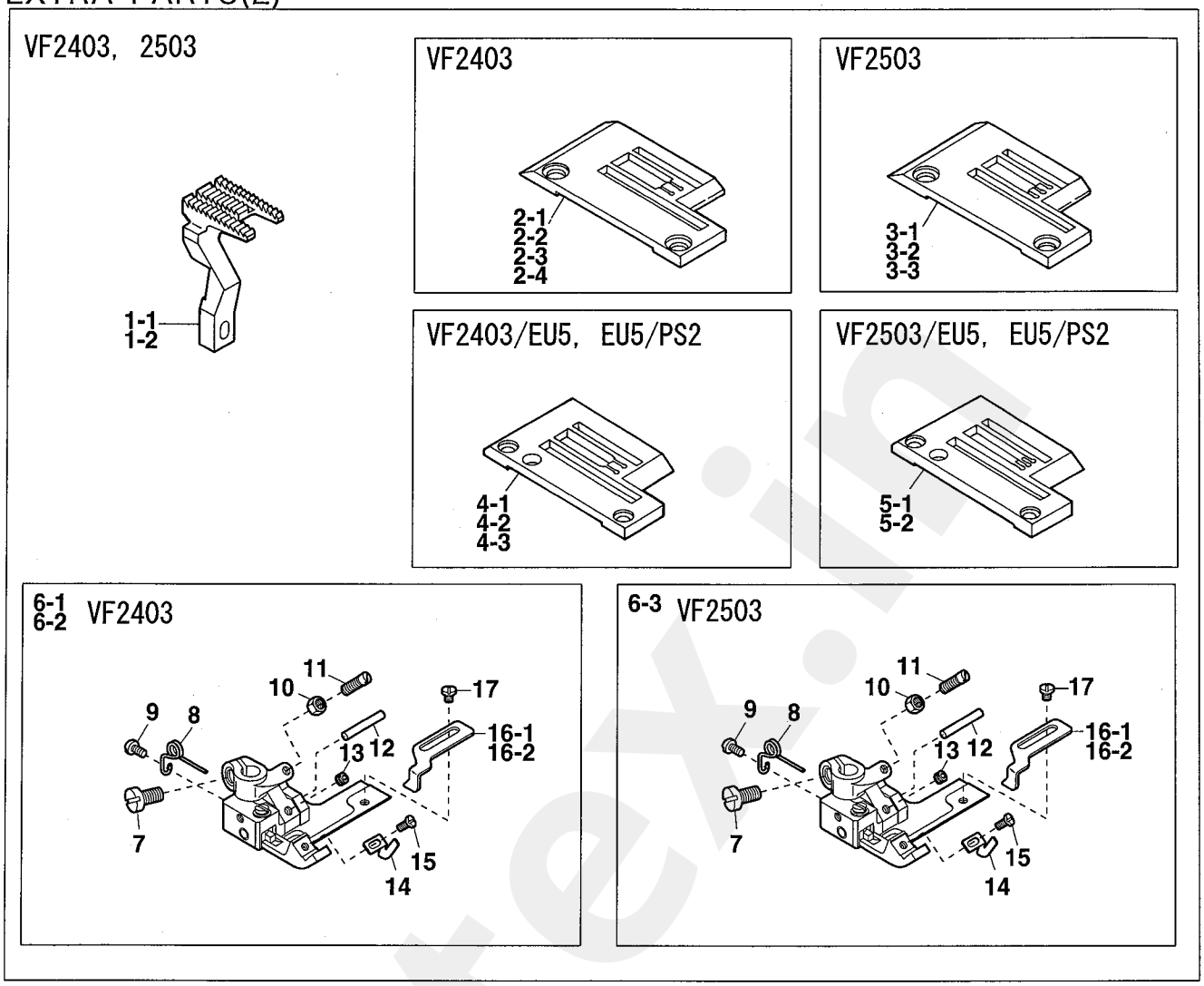

jintex.in

Ref.No	Parts No.	Description	品　名	Amt. Req
1-1	3209004	Main Feed Dog(32, 40, 48, 56)	後送り	1
1-2	3209006	Main Feed Dog(64)	後送り	1
2-1	0094281	Stitch Plate(32M)	針板	1
2-2	0094282	Stitch Plate(40M)	針板	1
2-3	0094283	Stitch Plate(48M)	針板	1
2-4	0094285	Stitch Plate(64M)	針板	1
3-1	3208025	Stitch Plate(48M)	針板	1
3-2	0094921	Stitch Plate(56M)	針板	1
3-3	0094922	Stitch Plate(64M)	針板	1
4-1	0092324	Stitch Plate(32M)	針板	1
4-2	0092325	Stitch Plate(40M)	針板	1
4-3	0092326	Stitch Plate(48M)	針板	1
5-1	0092330	Stitch Plate(56M)	針板	1
5-2	0092331	Stitch Plate(64M)	針板	1
6-1	3207183	Presser Foot, Complete Set(40)	押エ(組)	1
6-2	3207187	Presser Foot, Complete Set(48)	押エ(組)	1
6-3	3207188	Presser Foot, Complete Set(56)	押エ(組)	1
7	110004	Screw(M3.5-0.6 × 8)	止ネジ	1
8	0091725	Presser Foot Spring	小押エバネ	1
9	005133	Screw(1/8-44 × 4.5)	止ネジ	1
10	000327	Lock Nut	ロックナット	1
11	003302	Adjusting Screw(1/8-44 × 11)	調節ネジ	1
12	3207107	Presser Foot Hinge Pin	押エヒンジピン	1
13	160000	Screw(M3-0.5 × 3)	止ネジ	1
14	3267037	Tape Guide	テープガイド	1
15	001228	Screw(3/32-56 × 3.2)	止ネジ	1
16-1	3207185	Tape Guide(Right)	テープガイド(右)	1
16-2	3207189 ◆	Tape Guide(Right)(10mm or less)(Extra)	テープガイド(右)(特注部品)	1
17	110091	Screw(M3-0.5 × 3)	止ネジ	1

jintex.in

EXTRA PARTS(3)

VF2411

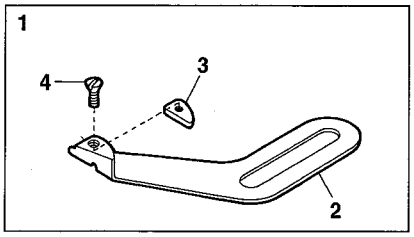

7 for Covering Seam

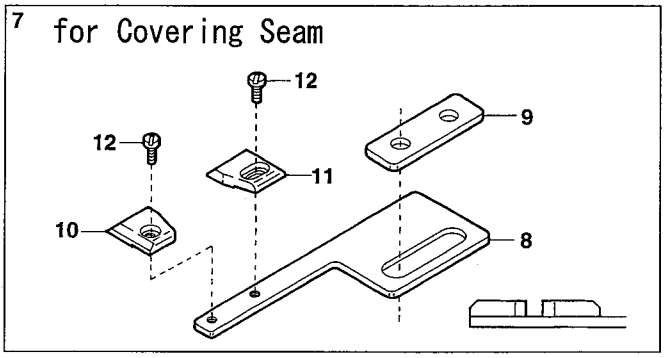

13 for Covering Seam

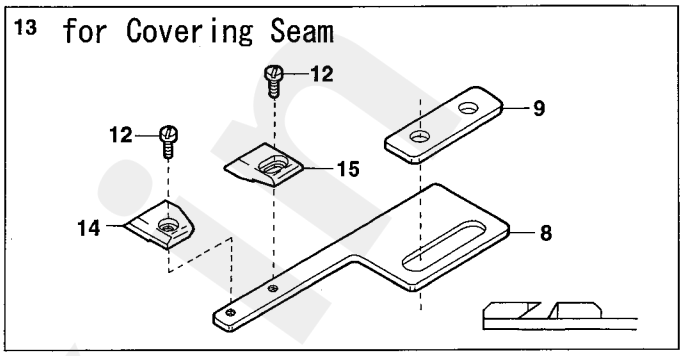

for Covering Seam

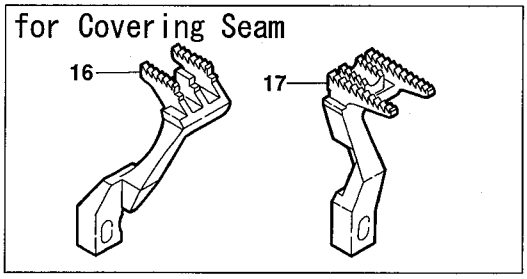

for Covering Seam

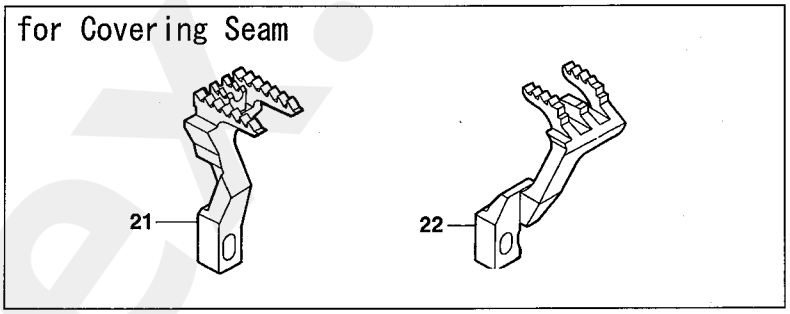

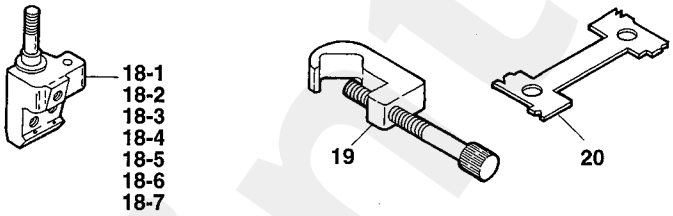

jintex.in

Ref.No	Parts No.	Description	品　名	Amt. Req
1	0095365	Folder(Left), C. Set	定規(左)(組)	1
2	0095366	Folder(Left)	定規(左)	1
3	0095367	Folder Chip	定規チップ	1
4	004182	Screw(3/32-56 × 2.5)	止ネジ	1
5				
6				
7	3201118	Fabric Guide, C. Set(Covering Seam)	定規(組)(伏縫い用)	1
8	3201117	Fabric Guide Support	布ガイド取付板	1
9	3201120	Fabric Guide Fixing Plate	布ガイド固定板	1
10	3101224	Fabric Guide(Left)	布ガイド(左)	1
11	3101223	Fabric Guide(Right)	布ガイド(右)	1
12	110054	Screw(M3-0.5 × 3.5)	止ネジ	2
13	3201119	Fabric Guide, C. Set(Covering Seam)	定規(組)(ネカシ用)	1
14	3101229	Fabric Guide(Left)	布ガイド(左)	1
15	3101228	Fabric Guide(Right)	布ガイド(右)	1
16	3209024	Differential Feed Dog	前送リ	1
17	3209023	Main Feed Dog	後送リ	1
18-1	0093351	Needle Clamp(32)(2 Needle)	針止メ(2本針用)	1
18-2	0093352	Needle Clamp(40)(2 Needle)	針止メ(2本針用)	1
18-3	0093353	Needle Clamp(48)(2 Needle)	針止メ(2本針用)	1
18-4	3009101	Needle Clamp(56)(2 Needle)	針止メ(2本針用)	1
18-5	0093355	Needle Clamp(64)(2 Needle)	針止メ(2本針用)	1
18-6	0093357	Needle Clamp(56)(3 Needle)	針止メ(3本針用)	1
18-7	0093358	Needle Clamp(64)(3 Needle)	針止メ(3本針用)	1
19	0093690	Timing Gauge	タイミングゲージ	1
20	0095220	Looper Timing Gauge	ルーパタイミングゲージ	1
21	3209040	Main Feed Dog(P=2.5mm)	後送リ(ピッチ2.5mm)	1
22	3209041	Differential Feed Dog(P=2.5mm)	前送リ(ピッチ2.5mm)	1

jintex.in

SUPPORTING BOARD

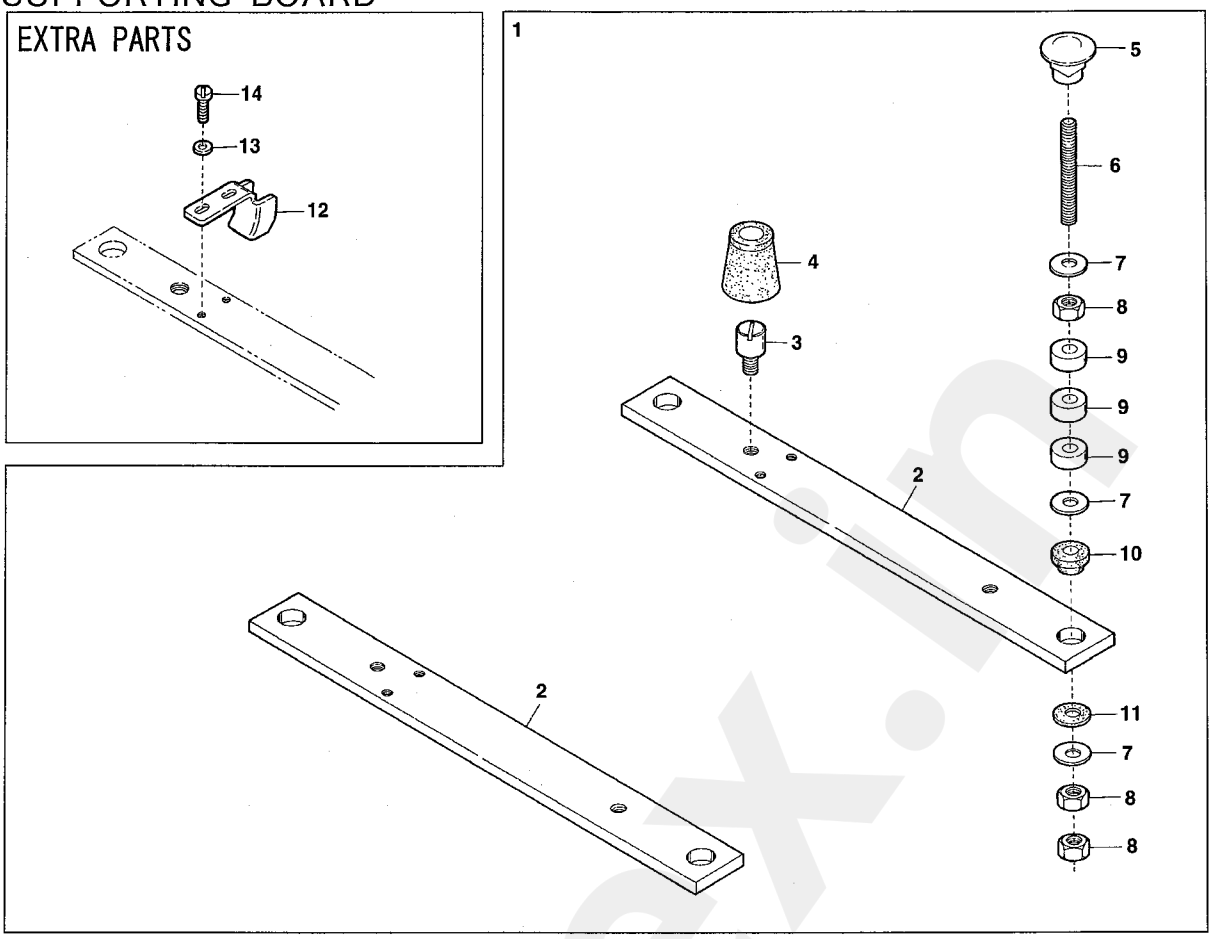

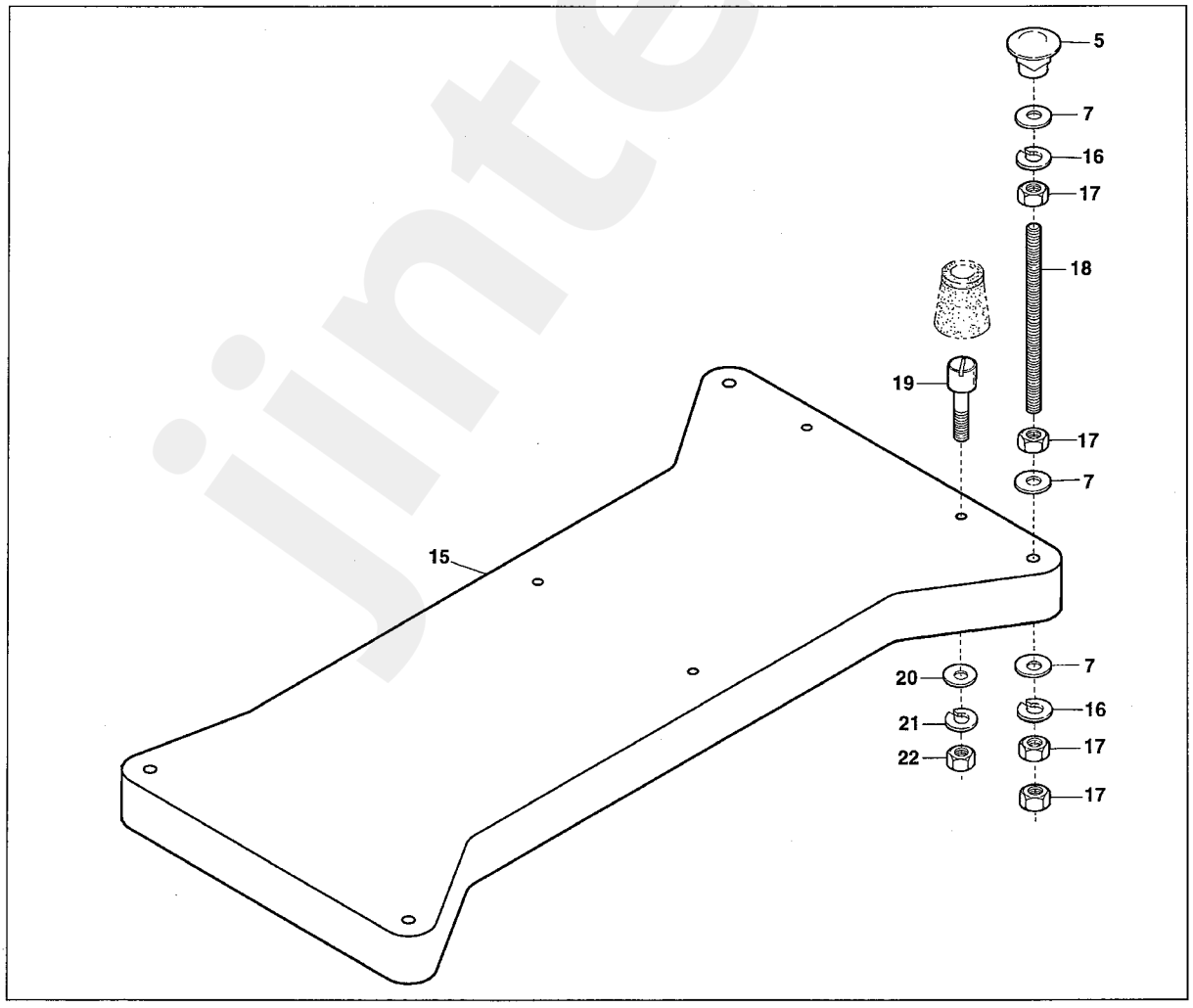

jintex.in

Ref.No	Parts No.	Description	品　名	Amt. Req
1	3200240	Supporting Board, C. Set	受ケ板(組)	1
2	3200241	Supporting Board	受ケ板	2
3	180020	Setting Screw(M6-1 × 15)	取付ケネジ	4
4	0093035	Oil Resrvoir Rubber Cushion	ゴム座	4
5	000070	Hanging Nut	吊リナット	4
6	009861	Hanging Bolt(M8-1.25 × 95)	吊リボルト	4
7	000162	Washer	ワッシャ	12
8	000016	Nut	ナット	12
9	2101451	Spacer(See the table below)	スペーサ(下表参照)	12
10	0020064	Supporting Board Rubber Cushion	受ケ板ゴム座	4
11	0063010	SupportingBoardRubberCushion(Lower)	受ケ板ゴム座(下)	4
12	3200242	Chain Guide	鎖ガイド	1
13	000541	Washer	ワッシャ	2
14	110009	Screw(M4-0.7 × 8)	止ネジ	2
15	9603903	Supporting Board	受ケ板	1
16	000676	Spring Washer	スプリングワッシャ	8
17	000016	Nut	ナット	16
18	009865	Hanging Bolt(M8-1.25 × 220)	吊リボルト	4
19	180024 ◆	Screw(M6-1 × 45)	止ネジ	4
20	000528 ◆	Washer	ワッシャ	4
21	000667 ◆	Spring Washer	スプリングワッシャ	4
22	000011 ◆	Nut	ナット	4

Note : Number of Spacer(2101451) to be used.
(注) スペーサ(2101451)の使用個数

Thickness of Table テーブルの厚さ	Number of Spacer スペーサの個数
for 40mm	3pcs.×4=12pcs
for 45mm	2pcs.×4= 8pcs
for 50mm	1pcs.×4= 4pcs

jintex.in

1

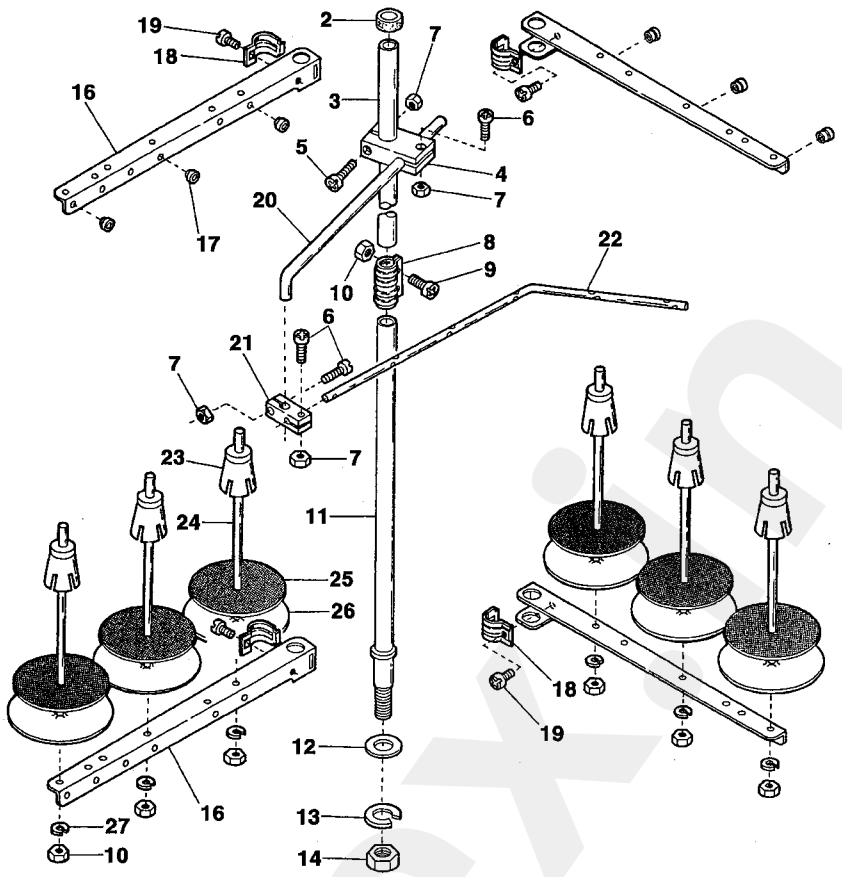

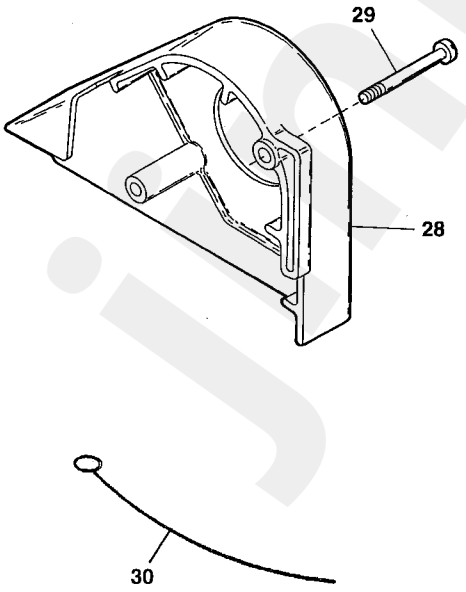

31 VF2403-11, 2403-21
VF2403, 2503,
VF2503-11, 2503-21
VF2404, 2504-11

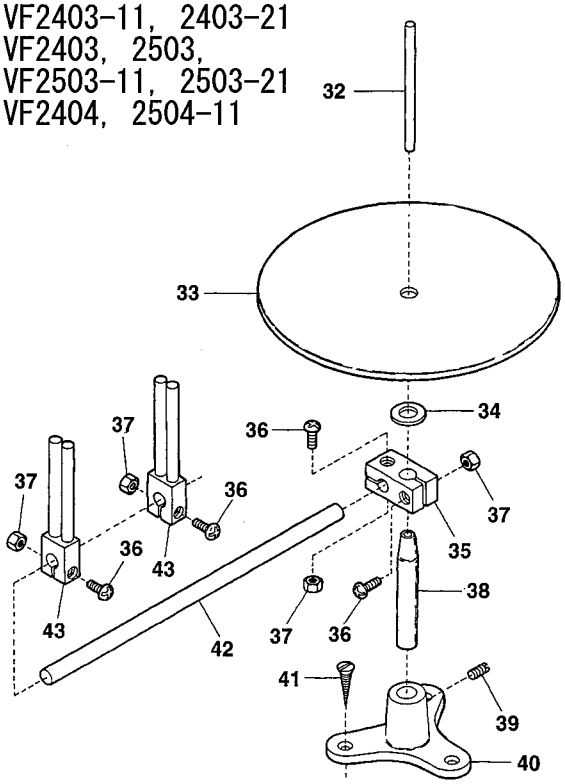

jintex.in

Ref.No	Parts No.		Description	品　名	Amt. Req
1	9620696		Thread Stand, Complete Set(6 Spools Type)	糸立台(組)(6本糸用)	1
2	9620631		Column Cap	コラムキャップ	1
3	9620670		Column Pipe(Upper)	コラムパイプ(上)	1
4	9620689		Thread Guide Holder(Large)	ガイドホルダ(大)	1
5	911002		Screw(M4-0.7 × 20)	止ネジ	1
6	911001		Screw(M4-0.7 × 12)	止ネジ	3
7	910001		Nut	ナット	4
8	9620673		Column Pipe Connector	コラムパイプ継手	1
9	911006		Screw(M5-0.8 × 13)	止ネジ	2
10	910000		Nut	ナット	8
11	9620675		Column Pipe(Lower)	コラムパイプ(下)	1
12	930052		Washer	ワッシャ	1
13	930053		Spring Washer	スプリングワッシャ	1
14	910003		Nut(M16-1.5)	ナット	1
15					
16	9620703		Thread Hanger(3 Spools Type)	スレッドハンガ(3本糸用)	4
17	9620700		Thread Eyelet	アイレット	6
18	9620688		Thread Hanger Holder	スレッドハンガ抱キ	4
19	911060		Screw(M6-1 × 15)	止ネジ	4
20	9620691		Thread Guide Arm	ガイドアーム	1
21	9620690		Thread Guide Holder(Small)	ガイドホルダ(小)	1
22	9620666		Thread Guide(6 Spools Type)	スレッドガイド(6本糸用)	1
23	9620678		Spool Cushion	スプールクッション	6
24	9620679		Spool Pin	スプール軸	6
25	9620680		Spool Mat	スプールマット	6
26	9620681		Spool Seat Disc	受ケ皿	6
27	930055		Spring Washer	スプリングワッシャ	6
28	3500700	[0063031]	Belt Cover	ベルトカバー	1
29	110028		Screw(M6-1 × 46)	止ネジ	2
30	3000010		Looper Thread Bar	ルーパ糸通シ	2
31	9620750		Knitted Tape Stand, C. Set	メリヤステープスタンド	1
32	9620751		Tape Pin	テープ支柱	1
33	9620752		Tape Disc	テープ受ケ板	1
34	000433		Washer	ワッシャ	1
35	9620753		Tape Disc Block	テープ受ケ板ブロック	1
36	911062		Screw(M4-0.7 × 15)	止ネジ	4
37	910001		Nut	ナット	4
38	9620756		Tape Stand Bar	テープスタンド棒	1
39	001448		Screw(15/64-28 × 5.5)	止ネジ	1
40	9620757		Tape Stand	テープスタンド	1
41	005148		Wood Screw(φ 4.5 × 25)	木ネジ	3
42	9620754		Tape Guide Bar	テープガイド棒	1
43	9620755		Tape Guide	テープガイド	2

jintex.in

WARNING LABEL 警告ラベル

LABEL ラベル	Parts No. 品番	Description 品名
CAUTION Do not operate without eye guard and safety devices. Before threading, changing needle, cleaning etc. switch off main switch.	390140	CAUTION IN OPERATION
注 意 動く部分でけがをする。 安全保護装置をつけて縫製作業をすること。 電源を切ってから、糸通し、ボビンや針の交換、掃除や調整をすること。	390143	操作注意ラベル
高電圧警告 DANGER このカバーを開けるときは、電源スイッチを切った後、5分たってから開けること。 To open this cover, turn off power supply and wait more than 5 minutes before opening.	390144	DANGER : WARNING OF ELECTRIC SHOCK BY HIGH-VOLTAGE 感電注意ラベル
	390145	"Be sure to connect earth line". アースラベル
	390146	ROTATING-DIRECTION SYMBOL : CHECK CORRECT ROTATING DIRECTION 回転方向表示ラベル
ケガ注意 CAUTION	390147	EYE GUARD : TAKE CARE NOT CAUSE INJURY TO EYES BELT COVER : DO NOT INSERT FINGERS ケガ注意ラベル
高温注意 CAUTION	390148	CAUTION FOR HIGH TEMPERATURE : DO NOT TOUCH STEPPING MOTOR AND SOLENOID 高温注意ラベル

jintex.in

LIST of MAIN SPARE PARTS
(主要部品リスト)

jintex.in

VF2400 Class LIST of MAIN SPARE PARTS(主要部品リスト)(1)

Main Parts / Models	Needle Clamp	Presser Foot C. Set	Stitch Plate	Differential Feed Dog	Main Feed Dog	Front Cover	Cloth Plte (Large)	Cloth Plate (Small)	Thread Take-up Cover	Stitch Plate Support	Looper
	針止メ	押工(組)	針板	前送り	後送り	前開キカバー	大カバー	小カバー	カムカバー	針板台	ルーパ
VF2400-132M	3209100	3507000	3108130	3209001	3209080	3200015	3200017	3200014	3200018	3200032	3209311
VF2400-140M	3209101	3507002	3108131	〃	〃	〃	〃	〃	〃	〃	〃
VF2400-140M/EU5	〃	〃	3208017	〃	〃	〃	3201100	3201101	〃	3201102	〃
VF2400-140M/K1	〃	〃	0095541	〃	3209000	〃	3201147	3201146	3201144	3201143	〃
VF2400-140S-PA	〃	〃	3208006	〃	3209018	3201013	3201011	3201012	3200018	3201014	〃
VF2400-140S-PA3	〃	3207199	3208003	3209051	2109050	3201433	3201430	3201431	〃	3201432	〃
VF2400-148M	3209102	3507050	3108132	3209001	3209080	3200015	3200017	3200014	〃	3200032	〃
VF2400-148S-PA	〃	〃	3208007	〃	3209018	3201013	3201011	3201012	〃	3201014	〃
VF2400-164M	3209104	3507054	0093174	3209003	3209002	3200034	3200017	3200014	3200035	3200032	〃
VF2403-132M	3209100	3207150	0094210	3209005	3209014	3201000	〃	〃	3201001	〃	〃
VF2403-132M-21	〃	〃	3208102	3209065	3209064	〃	〃	〃	〃	〃	〃
VF2403-132M-50	〃	〃	〃	〃	〃	〃	3201111	〃	〃	〃	〃
VF2403-132M/EC	〃	〃	0094210	3209005	3209014	〃	3201100	〃	〃	3201121	〃
VF2403-132M/EU5	〃	〃	3208075	〃	〃	〃	〃	3201101	〃	3201102	〃
VF2403-132M/FC	〃	〃	0094210	〃	〃	〃	3201111	3200014	〃	3200032	〃
VF2403-140M	3209101	3207151	0094211	〃	〃	〃	3200017	〃	〃	〃	〃
VF2403-140M-11	〃	〃	0095234	3209009	3209008	〃	〃	〃	〃	〃	〃
VF2403-140M-11/EC	〃	〃	〃	〃	〃	〃	3201100	〃	〃	3201121	〃
VF2403-140M-11/EU5	〃	〃	3208023	〃	〃	〃	〃	3201101	〃	3201102	〃
VF2403-140M-11/S1	〃	〃	0095234	〃	〃	〃	3200017	3200014	〃	3200032	〃

jintex.in

VF2400 Class LIST of MAIN SPARE PARTS(主要部品リスト)(2)

Main Parts / Models	Needle Clamp	Presser Foot C. Set	Stitch Plate	Differential Feed Dog	Main Feed Dog	Front Cover	Cloth Plte (Large)	Cloth Plate (Small)	Thread Take-up Cover	Stitch Plate Support	Looper
	針止メ	押エ(組)	針板	前送リ	後送リ	前開キカバー	大カバー	小カバー	カムカバー	針板台	ルーパ
VF2403-140M-11H	3209101	0094216	0095234	3209009	3209008	3201000	3200017	3200014	3201001	3200032	3209311
VF2403-140M-21	〃	3207151	3208103	3209065	3209064	〃	〃	〃	〃	〃	〃
VF2403-140M-21/EC	〃	〃	〃	〃	〃	〃	3201100	〃	〃	3201121	〃
VF2403-140M-21/FC	〃	〃	〃	〃	〃	〃	3201111	〃	〃	3200032	〃
VF2403-140M-21/FC/S1	〃	〃	〃	〃	〃	〃	〃	〃	〃	〃	〃
VF2403-140M-21/S1	〃	〃	〃	〃	〃	〃	3200017	〃	〃	〃	〃
VF2403-140M/AU2	〃	0096271	0096342	3209005	3209022	〃	3201125	3201126	3201127	3201128	〃
VF2403-140M/EC	〃	3207151	0094211	〃	3209014	〃	3201100	3200014	3201001	3201121	〃
VF2403-140M/EU5	〃	〃	3208076	〃	〃	〃	〃	3201101	〃	3201102	〃
VF2403-140M/EU5/PS2	〃	〃	〃	〃	〃	3201131	〃	〃	〃	〃	〃
VF2403-140M/FC	〃	〃	0094211	〃	〃	3201000	3201111	3200014	〃	3200032	〃
VF2403-148M	3209102	3207152	0094212	〃	〃	〃	3200017	〃	〃	〃	〃
VF2403-148M-21	〃	〃	3208104	3209065	3209064	〃	〃	〃	〃	〃	〃
VF2403-148M-21/EC	〃	〃	〃	〃	〃	〃	3201100	〃	〃	3201121	〃
VF2403-148M-21/FC	〃	〃	〃	〃	〃	〃	3201111	〃	〃	3200032	〃
VF2403-148M/AU2	〃	0096272	0096343	3209005	3209022	〃	3201125	3201126	3201127	3201128	〃
VF2403-148M/EC	〃	3207152	0094212	〃	3209014	〃	3201100	3200014	3201001	3201121	〃
VF2403-148M/EU5	〃	〃	3208077	〃	〃	〃	3201100	3201101	〃	3201102	〃
VF2403-148M/FC	〃	〃	0094212	〃	〃	〃	3201111	3200014	〃	3200032	〃
VF2403-164M	3209104	3207157	0094214	3209007	3209016	〃	3200017	〃	〃	〃	〃

jintex.in

VF2400 Class LIST of MAIN SPARE PARTS(主要部品リスト)(3)

Main Parts / Models	Needle Clamp	Presser Foot C. Set	Stitch Plate	Differential Feed Dog	Main Feed Dog	Front Cover	Cloth Plte (Large)	Cloth Plate (Small)	Thread Take-up Cover	Stitch Plate Support	Looper
	針止メ	押エ(組)	針板	前送リ	後送リ	前開キカバー	大カバー	小カバー	カムカバー	針板台	ルーパ
VF2404-132M	3209100	3207150	0094210	3209005	3209014	3201000	3200017	3200014	3201001	3200032	3209311
VF2404-132M/S1/EC	〃	〃	〃	〃	〃	〃	3201100	〃	〃	3201121	〃
VF2404-140M	3209101	3207151	0094211	〃	〃	〃	3200017	〃	〃	3200032	〃
VF2404-140M/EC	〃	〃	〃	〃	〃	〃	3201100	〃	〃	3201121	〃
VF2404-140M/EU5	3209101	3207151	3208076	3209005	3209014	3201000	3201100	3201101	3201001	3201102	3209311
VF2404-140M/S1	〃	〃	0094211	〃	〃	〃	3200017	3200014	〃	3200032	〃
VF2404-140M/S1/EC	〃	〃	〃	〃	〃	〃	3201100	〃	〃	3201121	〃
VF2404-148M/EU5	3209102	3207152	0094212	〃	〃	〃	〃	3201101	〃	3201102	〃
VF2404-148M/S1	〃	〃	〃	〃	〃	〃	3200017	3200014	〃	3200032	〃
VF2404-164M	3209104	3207157	0094214	3209007	3209016	〃	〃	〃	〃	〃	〃
VF2411-040L	3209101	0094872	0094962	3209011	3209010	3200015	3201021	〃	2101025	〃	〃
VF2411-048L	3209102	0094873	0094963	〃	〃	〃	〃	〃	〃	〃	〃
VF2411-048S	〃	〃	3208125	〃	3209080	〃	〃	〃	〃	〃	〃
VF2411-064S	3209104	0063674	3208020	3209035	3209002	3200034	〃	3200035	〃	〃	〃
VF2490-140M	0093352	0093292	0093287	3209036	3209037	3200015	3200017	3200014	3200018	〃	〃

jintex.in

VF2400 Class LIST of MAIN SPARE PARTS(主要部品リスト)(4)

Main Parts / Models	Needle Clamp	Presser Foot C. Set	Stitch Plate	Differential Feed Dog	Main Feed Dog	Front Cover	Cloth Plte (Large)	Cloth Plate (Small)	Thread Take-up Cover	Stitch Plate Support	Looper
	針止メ	押工(組)	針板	前送リ	後送リ	前開キカバー	大カバー	小カバー	カムカバー	針板台	ルーパ
VF2500-148M	3209106	3507050	3108133	3209001	3209080	3200015	3200017	3200014	3200018	3200032	3209311
VF2500-156M	3209107	3507052	3108134	〃	〃	〃	〃	〃	〃	〃	〃
VF2500-156M-20	0093357	〃	〃	〃	〃	〃	〃	〃	〃	〃	〃
VF2500-156M-35	3209107	〃	〃	〃	〃	〃	〃	〃	〃	〃	〃
VF2500-156M/EU5	〃	〃	3208015	〃	〃	〃	3201100	3201101	〃	3201102	〃
VF2500-156M/K1	〃	〃	0095456	〃	3209000	〃	3201147	3201146	3201144	3201143	〃
VF2500-156S-PA	〃	〃	3208000	〃	3209018	3201013	3201011	3201012	3200018	3201014	〃
VF2500-156S-PA3	〃	3207200	3208004	3209051	3209050	3201433	3201430	3201431	〃	3201432	〃
VF2500-164M	3209108	3507054	3108135	3209003	3209081	3200034	3200017	3200014	3200035	3200032	〃
VF2500-164M/K1	〃	〃	0095457	〃	3209002	〃	3201147	3201146	3201145	3201143	〃
VF2503-148M	3209106	3207155	3208026	3209005	3209014	3201000	3200017	3200014	3201001	3200032	〃
VF2503-148M-11	〃	〃	3208052	3209009	3209008	〃	〃	〃	〃	〃	〃
VF2503-148M-11/EU5	〃	〃	3208053	〃	〃	〃	3201100	3201101	〃	3201102	〃
VF2503-156M	3209107	3207156	0094901	3209005	3209014	〃	3200017	3200014	〃	3200032	〃
VF2503-156M-11	〃	〃	0095085	3209009	3209008	〃	〃	〃	〃	〃	〃
VF2503-156M-11/EU5	〃	〃	3208016	〃	〃	〃	3201100	3201101	〃	3201102	〃
VF2503-156M-11S	〃	〃	0095085	〃	〃	〃	3200017	3200014	〃	3200032	〃
VF2503-156M-21	〃	〃	3208108	3209065	3209064	〃	〃	〃	〃	〃	〃
VF2503-156M-21/AU2	〃	3207177	3208049	〃	3209066	〃	3201125	3201137	3201127	3201136	〃

jintex.in

VF2400 Class LIST of MAIN SPARE PARTS(主要部品リスト)(5)

Main Parts / Models	Needle Clamp	Presser Foot C. Set	Stitch Plate	Differential Feed Dog	Main Feed Dog	Front Cover	Cloth Plte (Large)	Cloth Plate (Small)	Thread Take-up Cover	Stitch Plate Support	Looper
	針止メ	押工(組)	針板	前送り	後送り	前開キカバー	大カバー	小カバー	カムカバー	針板台	ルーパ
VF2503-156M-21/EC	3209107	3207156	3208108	3209065	3209064	3201000	3201100	3200014	3201001	3201121	3209311
VF2503-156M-21/EU5	〃	〃	3208143	〃	〃	〃	〃	3201101	〃	3201102	〃
VF2503-156M-21/FC	〃	〃	3208108	〃	〃	〃	3201111	3200014	〃	3200032	〃
VF2503-156M/AU2	〃	3207026	3208050	3209005	3209022	〃	3201125	3201126	3201127	3201128	〃
VF2503-156M/EC	〃	3207156	0094901	〃	3209014	〃	3201100	3200014	3201001	3201121	〃
VF2503-156M/EU5	〃	〃	3208078	〃	〃	〃	〃	3201101	〃	3201102	〃
VF2503-156M/FC	〃	〃	0094901	〃	〃	〃	3201111	3200014	〃	3200032	〃
VF2503-164M	3209108	3207157	0094902	3209007	3209016	〃	3200017	〃	〃	〃	〃
VF2503-164M-11	〃	〃	3008025	3209009	3209008	〃	〃	〃	〃	〃	〃
VF2503-164M-11/EU5	〃	〃	3208018	〃	〃	〃	3201100	3201101	〃	3201102	〃
VF2503-164M-21	〃	〃	3208109	3209065	3209064	〃	3200017	3200014	〃	3200032	〃
VF2503-164M-21/AU2	〃	3207180	3208054	〃	3209066	〃	3201125	3201137	3201127	3201136	〃
VF2503-164M/AU2	〃	3207030	3208051	3209007	3209042	〃	〃	3201126	〃	3201128	〃
VF2503-164M/EC	〃	3207157	0094902	〃	3209016	〃	3201100	3200014	3201001	3201121	〃
VF2503-164M/EU5	〃	〃	3208079	〃	〃	〃	〃	3201101	〃	3201102	〃
VF2503-164M/FC	〃	〃	0094902	〃	〃	〃	3201111	3200014	〃	3200032	〃
VF2504-156M-11	3209107	3207156	0095085	3209009	3209008	〃	3200017	〃	〃	〃	〃
VF2530-156M	0093357	3507052	3108134	3209001	3209080	3200015	〃	〃	3200018	〃	〃
VF2530-164M	0093358	3507054	3108135	3209003	3209081	3200034	〃	〃	3200035	〃	〃

jintex.in

VF2400 Class LIST of MAIN SPARE PARTS(主要部品リスト)(6)

Main Parts / Models	Needle Clamp	Presser Foot C. Set	Stitch Plate	Differential Feed Dog	Main Feed Dog	Front Cover	Cloth Plte (Large)	Cloth Plate (Small)	Thread Take-up Cover	Stitch Plate Support	Looper
	針止メ	押工(組)	針板	前送リ	後送リ	前開キカバー	大カバー	小カバー	カムカバー	針板台	ルーパ
VF2560-156S	3209121	3207039	3208071	3209047	3209046	3200034	3200017	3200014	3200035	3200032	3209312
VF2560-156S-PA	〃	〃	3208073	3209049	3209048	3201018	3202029	3201012	〃	3201014	〃
VF2560-156S/K1	〃	〃	3208074	3209047	3209046	3200034	3201147	3201146	3201145	3201143	〃
VF2560-160S/K1	3209123	3207052	3208161	〃	〃	〃	〃	〃	〃	〃	〃
VF2560-164S	3209122	3207040	3208072	〃	〃	〃	3200017	3200014	3200035	3200032	〃
VF2560-164S/K1	〃	〃	3208086	〃	〃	〃	3201147	3201146	3201145	3201143	〃
VF2590-156M	0093357	0095035	0093289	3209036	3209037	3200015	3200017	3200014	3200018	3200032	3209311

jintex.in

INDEX

VF2400

Parts No.	Page No.	Ref. No.	Weight(g)
000009	31	12	
000009	43	8	
000010	2	6	
000010	4	38	
000011	32	6	
000011	34	6	
000011	36	6	
000011	48	22	
000014	5	47	
000014	42	15	
000014	44	48	
000015	1	25	
000016	48	8	
000016	48	17	
000037	5	4	
000070	48	5	
000162	48	7	
000177	3	6	
000177	14	17	
000177	15	30	
000177	17	19	
000177	19	24	
000177	21	20	
000177	26	7	
000177	27	4	
000177	27	48	
000177	29	11	
000177	30	18	
000186	29	17	
000195	4	41	
000210	11	39	
000220	19	5	
000220	21	5	
000220	27	37	
000220	41	5	
000290	14	25	
000309	7	23	
000309	26	33	
000309	28	37	
000327	8	23	
000327	14	10	
000327	15	23	
000327	17	7	
000327	26	20	
000327	46	10	
000334	4	40	
000334	43	19	
000334	44	59	
000340	37	13	
000360	3	51	
000360	5	53	
000419	13	40	
000425	2	24	
000425	22	20	
000425	31	6	
000426	2	55	
000426	18	12	
000426	20	12	
000426	25	7	
000426	31	11	
000426	31	16	
000426	40	6	
000428	44	25	
000433	49	34	
000445	8	3	
000451	44	53	
000463	5	45	
000488	16	6	
000498	32	28	
000498	34	28	
000498	36	28	
000511	44	52	
000515	27	17	
000515	28	8	
000528	9	10	
000528	32	5	
000528	34	5	
000528	36	5	
000528	48	20	
000531	27	12	
000531	28	3	
000532	3	23	
000532	5	57	
000538	3	27	
000538	22	4	
000538	29	2	
000538	32	17	
000538	33	6	
000538	34	17	
000538	35	7	
000538	36	17	
000538	38	8	
000538	44	4	
000541	48	13	
000547	4	39	
000548	27	16	
000548	28	7	
000555	6	31	
000567	13	32	
000567	42	6	
000600	6	35	
000600	11	43	
000600	13	8	
000600	31	15	
000600	40	5	
000600	43	7	
000600	44	15	
000605	24	21	
000613	44	54	
000623	43	23	
000636	13	6	
000651	3	28	
000665	22	17	
000665	23	31	
000665	39	41	
000665	44	11	
000667	48	21	
000669	10	34	
000669	11	42	
000669	22	15	
000669	39	36	
000669	43	6	
000669	44	13	
000676	48	16	
000690	8	28	
000690	11	29	
000726	1	32	
000731	44	26	
000745	2	38	
000926	6	20	
000989	6	4	
001093	3	45	
001156	37	21	
001174	6	25	
001175	32	8	
001175	34	8	
001175	36	8	
001186	19	2	
001186	21	2	
001186	25	10	
001186	27	34	
001186	28	43	
001186	41	2	

jintex.in

INDEX

VF2400

Parts No.	Page No.	Ref. No.	Weight(g)
001186	45	9	
001186	45	19	
001223	5	55	
001225	44	45	
001227	5	48	
001228	25	15	
001228	45	5	
001228	46	15	
001230	7	12	
001230	19	9	
001230	21	9	
001230	41	12	
001448	49	39	
001457	10	27	
001818	3	48	
001818	5	50	
001892	7	9	
001892	14	2	
001892	15	15	
001892	17	26	
001892	19	20	
001892	21	14	
001892	22	38	
001892	44	21	
001900	26	3	
001900	27	32	
001900	27	41	
001900	45	27	
001923	27	18	
001923	28	9	
002308	32	18	
002308	34	18	
002308	36	18	
002308	37	12	
003300	19	6	
003300	21	6	
003300	27	38	
003300	41	6	
003302	46	11	
003393	37	6	
003635	23	13	
003635	32	32	
003635	34	32	
003635	36	32	
003638	32	13	
003638	34	13	

Parts No.	Page No.	Ref. No.	Weight(g)
003638	36	13	
003670	32	15	
003670	34	15	
003670	36	15	
004106	5	58	
004124	13	31	
004143	11	35	
004182	28	50	
004182	47	4	
004236	4	35	
004236	10	38	
004236	44	47	
004267	29	7	
004312	6	27	
004314	32	35	
004314	33	8	
004314	34	36	
004314	35	10	
004314	36	36	
004314	38	10	
004353	3	24	
004358	7	2	
004358	8	40	
004440	32	22	
004440	34	22	
004440	36	22	
004440	37	18	
004441	8	8	
004474	44	31	
004591	8	46	
004635	44	35	
005040	43	15	
005049	11	44	
005071	6	24	
005075	1	36	
005115	32	10	
005115	34	10	
005115	36	10	
005122	28	48	
005122	45	24	
005133	19	4	
005133	21	4	
005133	25	12	
005133	27	36	
005133	41	4	
005133	45	11	

Parts No.	Page No.	Ref. No.	Weight(g)
005133	46	9	
005148	49	41	
005328	42	18	
005505	43	20	
005511	11	40	
005512	32	30	
005512	34	30	
005512	36	30	
005542	8	42	
005550	32	24	
005550	34	24	
005550	36	24	
005554	18	4	
005554	20	4	
005571	42	16	
005572	42	11	
005650	6	36	
005650	10	11	
005650	31	10	
006004	2	5	
006004	4	37	
006038	8	26	
006046	44	55	
006075	44	57	
006120	44	51	
006219	7	35	
006245	32	19	
006245	34	19	
006245	36	19	
006245	37	23	
006638	37	7	
006905	31	18	
006905	32	37	
006905	33	19	
006905	35	26	
006905	40	9	
006905	43	10	
006910	32	46	
006910	33	28	
006910	35	36	
006910	40	27	
006910	44	24	
007610	2	17	
007620	44	43	
007621	23	6	
007625	23	29	

jintex.in

INDEX

VF2400

Parts No.	Page No.	Ref. No.	Weight(g)
007627	44	10	
007630	38	15	
007645	23	14	
007650	37	8	
009142	7	14	
009142	15	3	
009142	30	7	
009150	37	16	
009526	9	23	
009604	8	51	
009604	9	13	
009604	10	25	
009604	22	34	
009604	44	18	
009736	2	13	
009740	37	25	
009747	2	3	
009749	2	2	
009749	7	28	
009779	16	12	
009784	4	33	
009784	44	8	
009812	16	2	
009814	43	31	
009835	27	6	
009861	48	6	
009865	48	18	
009932	18	3	
009932	20	3	
009934	10	39	
009935	39	6	
009937	31	27	
009937	40	17	
009960	43	5	
009970	1	29	
0010052	43	22	
0010055	31	8	
0010057	31	30	
0010108	31	20	
0010108	40	2	
0010112	43	24	
0010120	31	26	
0010120	40	13	
0010123	40	12	
0010248	16	1	
0010260	15	7	
0010260	30	12	
0010263	31	24	
0010263	39	42	
0010263	40	15	
0010263	43	11	
0010264	31	21	
0010264	40	10	
0010290	43	25	
0010310	43	26	
0010564	32	41	
0010565	32	40	
0011189	33	23	
0011189	35	31	
0011189	40	22	
0011192	33	22	
0011192	35	30	
0011192	40	21	
0011228	33	7	
0011228	35	9	
0011228	38	9	
0011709	32	36	
0011709	33	18	
0011709	35	25	
0011709	40	20	
0011789	32	33	
0011943	33	30-1	
0011943	35	37-1	
0011943	40	29-1	
0011944	33	30-2	
0011944	35	37-2	
0011944	40	29-2	
0011945	33	30-3	
0011945	35	37-3	
0011945	40	29-3	
0011946	33	30-4	
0011946	35	37-4	
0011946	40	29-4	
0011952	32	39	
0011957	32	38	
0011987	43	30	
0020064	48	10	
0020119	3	21	
0020137	1	35	
0020159	5	32	
0020271	8	14	
0020350	11	41	
0020472	2	23	
0020533	13	43	
0020538	11	31	
0020759	1	5	
0023381	33	17	
0023381	35	24	
0023473	12	27	
0024083	3	16	
0024083	14	14	
0024083	15	27	
0024083	17	16	
0024083	19	36	
0024083	21	17	
0024083	26	35	
0024083	27	45	
0024083	29	23	
0024083	30	24	
0024084	3	1	
0024084	14	13	
0024084	15	26	
0024084	17	15	
0024084	19	21	
0024084	21	16	
0024084	26	4	
0024084	27	44	
0024084	29	8	
0024084	30	15	
0024302	33	13	
0024302	35	15	
0024302	38	16	
0030255	3	2	
0030255	14	15	
0030255	15	28	
0030255	17	17	
0030255	19	22	
0030255	21	18	
0030255	26	5	
0030255	27	46	
0030255	29	9	
0030255	30	16	
0030711	13	36	
0031111	3	7	
0031111	14	18	
0031111	15	31	

jintex.in

INDEX

VF2400

Parts No.	Page No.	Ref. No.	Weight(g)
0031111	17	20	
0031111	19	25	
0031111	21	21	
0031111	26	8	
0031111	27	5	
0031111	27	49	
0031111	29	12	
0031111	30	19	
0031831	13	23	
0032425	3	43	
0032426	3	44	
0032426	27	26	
0032426	28	20	
0032604	1	18	
0032646	9	12	
0032784	10	24	
0032785	10	26	
0032786	10	28	
0032952	3	3	
0032952	3	4	
0033024	2	25	
0033141	12	5	
0033935	43	18	
0033936	43	17	
0033937	43	16	
0033938	43	14	
0034979	44	58	
0035813	3	50	
0035813	5	52	
0036175	3	42	
0037108	3	49	
0037108	5	51	
0037108	27	25	
0037108	28	19	
0037668	13	28	
0037669	13	30	
0037912	44	36	
0060057	6	18	
0060075	12	9	
0060076	12	8	
0060175	4	36	
0060248	32	7	
0060248	34	7	
0060248	36	7	
0063010	48	11	
0063044	7	1	
0063051	9	19	
0063053	9	20	
0063055	4	7	
0063056	9	21	
0063057	9	22	
0063074	3	47	
0063083	8	27	
0063084	8	49	
0063096	6	37	
0063104	3	25	
0063152	2	22	
0063197	5	54	
0063216	13	16	
0063217	13	15	
0063282	28	47	
0063282	45	23	
0063284	28	46	
0063284	45	22	
0063428	44	56	
0063548	25	2	
0063612	38	5	
0063674	25	9-3	
0064179	44	23	
0064180	44	29	
0064181	44	30	
0064182	44	34	
0064186	44	32	
0064187	44	27	
0065275	2	26	
0065275	4	28	
0065452	13	21	
0065453	13	1	
0066644	28	11	
0066646	28	10	
0067082	44	33	
0068011	1	4	
0068202	5	33	
0068202	11	13	
0068202	44	28	
0077179	8	33	
0077179	22	18	
0077300	4	17	
0077322	9	4	
0090068	3	37	
0090071	3	5	
0090071	14	16	
0090071	15	29	
0090071	17	18	
0090071	19	23	
0090071	21	19	
0090071	26	6	
0090071	27	3	
0090071	27	47	
0090071	29	10	
0090071	30	17	
0090711	37	2	
0090801	8	41	
0090807	3	12	
0090807	14	22	
0090807	15	35	
0090807	17	24	
0090807	19	29	
0090807	21	25	
0090807	26	12	
0090807	27	9	
0090807	27	53	
0090807	29	16	
0090807	30	23	
0090812	3	9	
0090812	14	20	
0090812	15	33	
0090812	17	22	
0090812	19	27	
0090812	21	23	
0090812	26	10	
0090812	27	7	
0090812	27	51	
0090812	29	14	
0090812	30	21	
0090814	27	2	
0090824	8	44	
0090856	3	11	
0090856	14	21	

jintex.in

INDEX

VF2400

Parts No.	Page No.	Ref. No.	Weight(g)
0090856	15	34	
0090856	17	23	
0090856	19	28	
0090856	21	24	
0090856	26	11	
0090856	27	8	
0090856	27	52	
0090856	29	15	
0090856	30	22	
0090918	13	39	
0091696	19	7	
0091696	21	7	
0091696	41	10	
0091725	19	3	
0091725	21	3	
0091725	27	35	
0091725	41	3	
0091725	46	8	
0091736	18	2	
0091736	20	2	
0091833	37	17	
0091837	37	22	
0091838	37	19	
0091839	37	20	
0091841	37	9	
0091842	37	4	
0092232	32	45	
0092232	33	27	
0092232	35	35	
0092232	40	26	
0092283	32	20	
0092283	34	20	
0092283	36	20	
0092285	32	23	
0092285	34	23	
0092285	36	23	
0092286	32	11	
0092286	34	11	
0092286	36	11	
0092287	32	12	
0092287	34	12	
0092287	36	12	
0092288	32	9	
0092288	34	9	
0092288	36	9	
0092289	32	21	
0092289	34	21	
0092289	36	21	
0092291	32	29	
0092291	34	29	
0092291	36	29	
0092292	32	27	
0092292	34	27	
0092292	36	27	
0092293	32	31	
0092293	34	31	
0092293	36	31	
0092294	32	26	
0092294	34	26	
0092294	36	26	
0092298	32	34	
0092298	34	35	
0092298	36	35	
0092298	37	24	
0092305	33	2	
0092305	35	2	
0092305	38	2	
0092324	46	4-1	
0092325	46	4-2	
0092326	46	4-3	
0092330	46	5-1	
0092331	46	5-2	
0092335	33	11	
0092335	35	13	
0093035	48	4	
0093091	5	16	
0093154	6	19	
0093174	7	13-4	
0093186	7	26	
0093212	7	21	
0093212	26	31	
0093212	28	35	
0093214	7	18	
0093214	26	28	
0093214	28	32	
0093241	18	1-1	
0093241	20	1-1	
0093242	18	1-2	
0093242	20	1-2	
0093243	18	1-3	
0093243	20	1-3	
0093287	27	39	
0093289	27	43	
0093292	27	33	
0093300	10	32	
0093303	4	23	
0093303	42	3	
0093314	10	17	
0093319	10	19	
0093351	47	18-1	
0093352	27	31	
0093352	47	18-2	
0093353	47	18-3	
0093355	47	18-5	
0093357	14	1-3	
0093357	26	1-1	
0093357	27	40	
0093357	47	18-6	
0093358	26	1-2	
0093358	47	18-7	
0093365	27	28	
0093389	12	6	
0093479	8	29	
0093483	8	7	
0093487	8	25	
0093491	8	50	
0093496	8	38	
0093500	8	1	
0093507	8	35	
0093508	8	45	
0093509	8	34	
0093515	5	46	
0093528	3	22	
0093528	29	3	
0093535	27	24	
0093535	28	18	
0093538	29	5	
0093545	8	43	
0093556	3	20	
0093556	29	6	
0093611	8	11	
0093617	13	19	
0093659	5	37-1	
0093663	7	34	
0093669	5	37-2	
0093690	47	19	
0093863	27	1	
0093864	1	9	
0093864	2	27	
0093864	4	27	
0093864	7	32	

jintex.in

INDEX

VF2400

Parts No.	Page No.	Ref. No.	Weight(g)
0094210	19	10-1	
0094210	21	10-1	
0094211	19	10-2	
0094211	21	10-2	
0094212	19	10-3	
0094212	21	10-3	
0094212	34	41-2	
0094214	19	10-4	
0094214	21	10-4	
0094216	19	1-3	
0094245	18	5	
0094245	20	5	
0094246	18	6	
0094246	20	6	
0094281	46	2-1	
0094282	46	2-2	
0094283	46	2-3	
0094285	46	2-4	
0094403	44	44	
0094491	33	16	
0094491	35	23	
0094491	38	11	
0094566	9	6	
0094604	25	1	
0094615	25	14	
0094615	45	4	
0094616	25	6	
0094871	25	9-4	
0094872	25	9-1	
0094873	25	9-2	
0094890	25	11	
0094901	19	31-2	
0094902	19	31-3	
0094921	46	3-2	
0094922	46	3-3	
0094961	25	13-3	
0094962	25	13-1	
0094963	25	13-2	
0095027	23	3	
0095027	44	62	
0095035	27	42	
0095061	23	7	
0095062	23	12	
0095063	23	11	
0095066	23	9	
0095067	23	10	
0095085	19	32-2	
0095085	21	26	
0095108	1	12	
0095132	11	33	
0095168	6	26	
0095170	6	23	
0095174	45	17	
0095214	6	7	
0095218	4	29	
0095220	47	20	
0095234	19	13	
0095269	22	33	
0095269	44	14	
0095270	44	17	
0095272	22	37	
0095272	44	20	
0095296	44	19	
0095365	47	1	
0095366	47	2	
0095367	47	3	
0095454	45	2-2	
0095456	42	29-1	
0095457	42	29-2	
0095458	42	20	
0095462	42	17	
0095463	42	12	
0095464	42	14	
0095465	42	13	
0095466	42	8	
0095471	42	19-1	
0095472	42	19-2	
0095490	45	1-1	
0095491	45	1-2	
0095492	45	1-3	
0095493	45	2-1	
0095541	42	27	
0095580	45	8-1	
0095581	45	8-2	
0095582	45	8-3	
0095584	45	8-4	
0095586	45	8-5	
0095587	45	8-6	
0095588	45	8-7	
0095641	45	10	
0095642	45	12	
0095723	10	37	
0095728	45	16	
0095730	45	15-1	
0095731	45	15-2	
0095940	39	31	
0095961	38	21	
0095980	39	22	
0096066	44	9	
0096159	44	63	
0096161	44	50	
0096163	44	41	
0096164	44	42	
0096166	44	46	
0096167	44	49	
0096177	44	39	
0096178	44	60	
0096270	41	1-5	
0096271	41	1-1	
0096272	41	1-2	
0096341	41	7-1	
0096342	41	7-2	
0096343	41	7-3	
100002	10	9	
100002	13	9	
100003	9	11	
100028	44	16	
100038	32	44	
100038	33	26	
100038	35	34	
100038	40	25	
100053	22	12	
100077	24	22	
110001	16	19	
110002	7	39	
110002	8	53	
110002	23	19	
110004	6	39	
110004	8	17	
110004	12	32	
110004	14	4	
110004	15	17	
110004	17	2	
110004	26	14	
110004	46	7	
110005	5	20	
110007	10	13	
110007	33	12	
110007	35	14	

jintex.in

INDEX

VF2400

Parts No.	Page No.	Ref. No.	Weight(g)
110008	33	14	
110008	35	16	
110008	38	17	
110009	3	52	
110009	5	42	
110009	6	12	
110009	9	7	
110009	11	34	
110009	22	30	
110009	27	23	
110009	28	17	
110009	37	3	
110009	38	22	
110009	42	21	
110009	48	14	
110011	44	40	
110012	1	21	
110012	2	35	
110012	2	50	
110012	6	15	
110012	7	41	
110012	13	2	
110013	1	24	
110013	2	14	
110013	3	14	
110013	3	19	
110013	16	9	
110013	18	10	
110013	20	10	
110013	27	21	
110013	28	15	
110013	29	4	
110013	33	4	
110013	33	15	
110013	35	4	
110013	35	17	
110013	38	4	
110016	1	26	
110016	2	42	
110017	31	14	
110017	40	4	
110027	28	52	
110028	49	29	
110030	2	8	
110030	23	28	
110031	8	6	
110031	9	26	
110033	11	8	
110033	27	13	
110033	28	4	
110035	7	6	
110035	23	30	
110035	35	19	
110036	5	28	
110036	15	5	
110036	22	14	
110036	30	10	
110036	33	33	
110038	22	41	
110038	35	21	
110039	19	34	
110039	21	28	
110041	2	37	
110045	1	2	
110045	11	37	
110045	13	11	
110047	23	26	
110048	2	33	
110048	5	40	
110048	22	3	
110048	35	6	
110048	44	5	
110054	8	15	
110054	47	12	
110057	10	36	
110070	12	39	
110079	2	57	
110079	12	36	
110080	12	2	
110083	5	38	
110084	8	22	
110084	14	9	
110084	15	22	
110084	17	6	
110084	26	19	
110091	46	17	
110104	18	15	
110104	20	15	
110105	2	54	
110105	18	13	
110105	20	13	
110105	25	8	
120001	10	4	
120001	24	14	
120006	11	3	
120006	12	15	
120006	23	22	
120006	42	5	
120008	24	8	
120008	39	18	
120011	32	4	
120011	34	3	
120011	36	3	
120013	6	29	
120013	9	15	
120013	13	38	
120013	31	7	
120015	6	30	
120015	7	17	
120015	26	26	
120015	28	31	
120015	39	38	
120017	8	32	
120017	39	37-1	
120017	39	37-2	
120021	39	3	
120026	37	11	
120026	39	35-1	
120026	39	35-2	
120030	5	25	
130002	5	44	
130002	39	27	
130003	2	10	
130003	3	40	
130003	12	34	
130004	2	11	
130006	2	18	
130016	8	20	
130016	14	7	
130016	15	20	
130016	17	4	
130016	26	17	
130024	12	35	
140017	11	23	
140018	11	19	
140019	18	7	
140019	20	7	
150000	5	15	
150001	22	22	

jintex.in

INDEX

VF2400

Parts No.	Page No.	Ref. No.	Weight(g)
160000	5	26	
160000	22	26	
160000	39	21	
160000	46	13	
160001	2	46	
160001	5	31	
160001	8	13	
160001	10	16	
160001	11	28	
160001	13	37	
160001	22	10	
160001	39	25	
160003	5	22	
160003	9	3	
160003	10	6	
160003	11	10	
160003	12	12	
160003	23	27	
160003	24	5	
160003	37	26	
160004	6	21	
160005	5	2	
160005	6	2	
160007	5	3	
160007	6	3	
160007	6	40	
160007	9	18	
160007	10	30	
160007	12	4	
160007	24	16	
160009	10	22	
160016	12	22	
160023	7	37	
160033	28	25	
170001	1	14	
170001	22	31	
170005	16	17	
170020	2	44	
170021	10	14	
170029	42	9	
170033	44	61	
180001	23	17	
180002	12	25	
180003	12	29	
180005	1	16	
180017	2	47	
180018	1	22	
180018	2	51	
180020	48	3	
180024	48	19	
190007	24	6	
190021	22	5	
190021	29	1	
190021	44	3	
190022	44	12	
190034	23	20	
190044	22	1	
190044	44	6	
190064	22	28	
190075	22	11	
190079	16	7	
260000	7	42	
260000	26	27	
260000	28	39	
260006	8	24	
260006	14	11	
260006	15	24	
260006	17	8	
260006	26	21	
270014	27	27	
270014	28	21	
290029	3	8	
290029	14	19	
290029	15	32	
290029	17	21	
290029	19	26	
290029	21	22	
290029	26	9	
290029	27	50	
290029	29	13	
290029	30	20	
300000	10	8	
300000	11	20	
300000	13	7	
300006	9	8	
300006	42	25	
300017	42	10	
300031	32	42	
300031	33	24	
300031	35	32	
300031	40	23	
300033	32	43	
300033	33	25	
300033	35	33	
300033	40	24	
300038	39	8	
300045	24	7	
300050	19	35	
300050	21	29	
300100	1	15	
300100	2	45	
300100	22	32	
310009	4	2	
310035	5	30	
310036	7	33	
310040	6	14	
310071	11	45	
310072	11	38	
310126	14	24	
320006	13	4	
330000	1	27	
330000	7	22	
330000	26	32	
330000	28	36	
330000	37	27	
340014	8	48	
340016	1	30	
350009	3	35	
390067	1	38	
390068	1	39	
390069	1	6	
390073	1	10	
910000	49	10	
910001	49	7	
910001	49	37	
910003	49	14	
911001	49	6	
911002	49	5	
911006	49	9	

jintex.in

INDEX

VF2400

Parts No.	Page No.	Ref. No.	Weight(g)
911060	49	19	
911062	49	36	
930052	49	12	
930053	49	13	
930055	49	27	
1055084	38	14	
1057028	35	28	
1057087	33	21	
1057087	35	29	
1057155	40	19	
1090133	43	21	
1090141	31	23	
1091016	16	20	
1091051	15	6	
1091051	30	11	
1091146	31	3	
1091835	37	14	
1094000	16	3	
1094011	43	3	
1094030	31	29	
1094057	16	5	
1094059	16	22	
1096000	43	12	
1096004	43	28	
1096005	43	29	
1096029	16	4	
1096029	31	31	
1096030	31	22	
1096030	40	11	
1097000	43	4	
1097001	43	9	
1097007	31	25	
1097007	40	16	
1097009	31	13	
1097009	40	3	
1098015	31	19	
1098015	40	1	
1098015	43	2	
1098015	43	27	

Parts No.	Page No.	Ref. No.	Weight(g)
1200037	40	14	
1200038	33	3	
1200038	35	3	
1200038	38	3	
1200040	33	29	
1200040	35	39	
1200040	40	28	
1200068	33	10	
1200068	35	12	
1200069	34	4	
1200069	36	4	
1200071	31	28	
1200132	35	38	
1200137	35	8	
1200138	35	20	
1200234	38	13	
1249020	33	20	
1249046	35	27	
1249224	40	18	
1253240	31	17	
1253240	40	8	
1298000	43	13	
2049401	1	40	
2100034	4	22	
2100043	22	16	
2100065	3	15	
2100161	11	9	
2100173	12	16	
2100243	11	22	
2100248	11	24	
2100252	11	12	
2100253	11	14	
2100267	10	15	
2100267	11	27	
2100278	12	20	
2100279	12	28	
2100289	12	26	
2101368	22	7	
2101451	48	9	
2109932	43	1	

Parts No.	Page No.	Ref. No.	Weight(g)
2110527	12	10	
3000009	45	14	
3000010	49	30	
3002007	39	34	
3002008	39	15	
3002009	39	2	
3002010	39	5	
3002011	39	13	
3002012	39	16	
3002013	39	17	
3002014	39	19	
3002015	39	23	
3002016	39	20	
3002017	39	24	
3002018	39	26	
3002019	39	28	
3002020	39	29	
3002021	39	30	
3002022	39	32	
3002023	39	33	
3002025	39	40	
3002026	39	4	
3002027	39	9	
3002028	39	10	
3002029	39	7	
3002030	39	11	
3002031	39	12	
3002032	39	14	
3007029	45	13-1	
3007030	45	13-2	
3008025	19	32-3	
3009101	47	18-4	
3097038	45	18	
3098038	45	25	
3099132	45	26	
3100006	2	56	
3100026	1	1	
3100030	2	41	

jintex.in

INDEX

VF2400

Parts No.	Page No.	Ref. No.	Weight(g)
3100060	13	10	
3100061	13	12	
3100071	2	52	
3100074	3	13	
3100075	3	10	
3100078	6	34	
3100087	3	41	
3100098	4	12	
3100100	4	6	
3100110	8	10	
3100112	8	52	
3100113	2	28	
3100127	6	11	
3100128	5	7	
3100129	5	10	
3100129	6	6	
3100131	5	8	
3100131	6	5	
3100275	6	9	
3100281	6	8	
3100283	6	10	
3100285	6	28	
3100286	6	32	
3100287	6	33	
3100294	8	31	
3100300	9	2	
3100301	9	5	
3100302	9	1	
3100303	9	14	
3100304	9	16	
3100305	9	17	
3100307	9	24	
3100309	9	9	
3100310	8	12-1	
3100328	13	35	
3100329	13	14	
3100345	13	13	
3100349	13	41	
3100372	13	25	
3100383	3	29	
3100384	3	30	
3100386	3	33	
3100387	3	34	
3100442	3	39	
3101200	4	32	
3101216	8	39	
3101223	47	11	
3101224	47	10	
3101228	47	15	
3101229	47	14	
3101243	31	5	
3101244	31	2	
3101270	44	22	
3101476	38	7-1	
3101492	39	39	
3101497	39	1	
3101498	39	43	
3107303	8	18	
3107303	14	5	
3107303	15	18	
3107303	17	3	
3107303	26	15	
3107303	28	44	
3107303	45	20	
3107304	8	19	
3107304	14	6	
3107304	15	19	
3107304	17	9	
3107304	26	16	
3107304	28	45	
3107304	45	21	
3107306	8	21	
3107306	14	8	
3107306	15	21	
3107306	17	5	
3107306	26	18	
3108130	7	13-1	
3108131	7	13-2	
3108132	7	13-3	
3108133	14	12-1	
3108134	14	12-2	
3108134	26	23-1	
3108135	14	12-3	
3108135	26	23-2	
3108199	45	6	
3108201	45	7	
3120128	27	14	
3120128	28	5	
3160136	4	10	
3160168	8	36	
3200006	1	34	
3200007	1	33	
3200010	1	11	
3200011	1	13	
3200012	1	20	
3200013	1	23	
3200014	2	9	
3200015	2	43-1	
3200016	2	49	
3200017	2	1	
3200018	2	4-1	
3200019	2	7	
3200020	2	53	
3200021	1	37	
3200022	2	19	
3200023	2	20	
3200024	2	15	
3200025	2	16	
3200026	2	39	
3200027	2	40	
3200028	2	29	
3200029	2	30	
3200030	2	31	
3200031	2	32	
3200032	2	36	
3200033	1	19	
3200033	2	48	
3200034	2	43-2	
3200034	29	24	
3200035	2	4-2	
3200035	28	53	
3200042	3	18	
3200042	5	49	
3200042	27	20	
3200042	28	14	
3200045	3	46	
3200046	7	10	
3200047	3	26	
3200048	3	17	
3200049	6	38	
3200050	4	13	
3200051	4	25	
3200052	4	16	
3200053	4	20	
3200055	4	26	
3200056	4	18	
3200057	4	19	
3200059	4	4	

jintex.in

INDEX

VF2400

Parts No.	Page No.	Ref. No.	Weight(g)
3200061	4	24	
3200062	4	15	
3200063	4	8	
3200064	4	9	
3200065	4	21	
3200066	4	30	
3200067	4	14	
3200068	4	11	
3200070	5	1	
3200071	5	5	
3200072	5	9	
3200073	5	12	
3200074	5	13	
3200075	5	29	
3200077	5	27	
3200078	5	11	
3200082	5	19	
3200083	5	36	
3200084	5	24	
3200085	5	34	
3200086	5	35	
3200087	5	23	
3200088	7	40	
3200089	7	38	
3200090	7	36	
3200091	5	43	
3200092	5	41	
3200093	5	39	
3200094	5	56	
3200095	5	6	
3200096	5	18	
3200097	5	17	
3200098	5	21	
3200100	6	13	
3200101	7	16	
3200111	7	5	
3200112	7	20	
3200112	26	30	
3200112	28	34	
3200113	7	24	
3200113	26	34	
3200113	28	38	
3200114	7	19	
3200114	26	29	
3200114	28	33	
3200115	7	15	
3200116	7	27	
3200117	7	11	

Parts No.	Page No.	Ref. No.	Weight(g)
3200118	7	25	
3200120	7	29	
3200121	7	30	
3200122	7	31	
3200131	8	5	
3200132	8	4	
3200137	8	9	
3200143	5	14	
3200149	10	2	
3200150	10	1	
3200151	10	5	
3200152	10	3	
3200154	10	10	
3200155	10	12	
3200157	10	18	
3200159	10	7	
3200160	10	21	
3200161	10	23	
3200162	10	29	
3200163	10	31	
3200164	10	33	
3200170	7	3	
3200181	11	1	
3200182	12	14	
3200183	11	2	
3200184	11	4	
3200185	11	5	
3200186	11	6	
3200187	11	7	
3200189	11	16	
3200190	11	17	
3200191	11	18	
3200192	11	25	
3200194	11	21	
3200196	12	21	
3200199	12	1	
3200200	12	3	
3200201	12	7	
3200203	12	33	
3200204	12	38	
3200205	11	11	
3200206	11	15	
3200207	11	32	
3200209	2	21	
3200210	2	34	
3200211	12	37	
3200213	11	36	
3200215	11	26	

Parts No.	Page No.	Ref. No.	Weight(g)
3200216	11	30	
3200226	6	16	
3200227	13	22	
3200230	13	5	
3200231	13	42	
3200232	13	34	
3200233	13	29	
3200234	13	24	
3200235	13	33	
3200236	13	18	
3200237	13	17	
3200238	13	20	
3200240	48	1	
3200241	48	2	
3200242	48	12	
3200243	13	3	
3200251	4	31	
3200252	4	34	
3200252	22	40	
3200262	28	54	
3201000	18	8	
3201000	20	8	
3201001	18	17	
3201001	20	17	
3201002	18	9	
3201002	20	9	
3201003	18	14-1	
3201003	20	14	
3201004	18	18	
3201005	18	14-2	
3201006	18	16	
3201006	20	16	
3201007	18	11	
3201007	20	11	
3201011	15	9	
3201012	15	10	
3201012	30	4	
3201013	15	11	
3201014	15	1	
3201014	30	8	
3201015	15	4	
3201015	30	9	
3201016	15	2	
3201016	16	15	
3201016	30	6	
3201018	30	2	
3201021	25	3	

jintex.in

INDEX

VF2400

Parts No.	Page No.	Ref. No.	Weight(g)
3201025	25	4-1	
3201026	25	5	
3201034	25	4-2	
3201037	31	4	
3201038	31	9	
3201089	23	18	
3201098	18	19	
3201099	18	20	
3201100	32	48	
3201100	34	33	
3201100	36	33	
3201101	34	34	
3201101	36	34	
3201102	33	9	
3201102	35	11	
3201103	33	5	
3201103	35	5	
3201104	32	3	
3201104	34	2	
3201104	36	2	
3201105	32	16	
3201105	34	16	
3201105	36	16	
3201106	32	14	
3201106	34	14	
3201106	36	14	
3201107	34	1	
3201107	36	1	
3201108	35	1	
3201111	18	21	
3201111	37	28	
3201112	37	10	
3201113	37	15	
3201114	37	5	
3201117	47	8	
3201118	47	7	
3201119	47	13	
3201120	47	9	
3201121	32	47	
3201122	32	2	
3201125	38	18	
3201126	38	19-1	
3201127	38	20	
3201128	38	12-1	
3201131	35	22	
3201132	35	18	
3201133	44	38	
3201134	44	7	

Parts No.	Page No.	Ref. No.	Weight(g)
3201136	38	12-2	
3201137	38	19-2	
3201138	38	7-2	
3201140	42	4	
3201141	42	2	
3201142	42	7	
3201143	42	22	
3201144	42	23-1	
3201145	42	23-2	
3201146	42	26	
3201147	42	24	
3201162	29	21	
3201163	29	22	
3201184	22	8	
3201184	23	16	
3201185	22	9	
3201186	22	24	
3201190	22	19	
3201191	22	23	
3201192	22	25	
3201197	22	36	
3201230	26	24	
3201231	26	25	
3201232	26	2	
3201277	23	8	
3201329	22	2	
3201329	44	2	
3201331	22	39	
3201350	24	9	
3201351	24	4	
3201352	24	12	
3201353	24	11	
3201354	24	20	
3201355	24	19	
3201356	24	13	
3201357	24	18	
3201358	23	5	
3201362	24	1	
3201364	23	24	
3201365	23	25	
3201366	23	1	
3201367	23	21	
3201369	22	6	
3201370	22	27	
3201371	22	29	
3201372	22	13	

Parts No.	Page No.	Ref. No.	Weight(g)
3201373	33	31	
3201374	33	32	
3201375	22	21	
3201377	22	35	
3201378	24	10	
3201379	24	3	
3201380	23	23	
3201381	23	4	
3201383	24	2	
3201384	24	17	
3201385	23	15	
3201398	23	2	
3201411	16	10	
3201412	16	13	
3201413	16	8	
3201414	16	11	
3201430	16	23	
3201431	16	24	
3201432	16	14	
3201433	16	25	
3201434	16	18	
3201435	16	21	
3201436	16	16	
3201481	27	10	
3201481	28	1	
3201483	27	15	
3201483	28	6	
3201484	27	22	
3201484	28	16	
3201488	27	19	
3201488	28	13	
3202020	28	12	
3202021	27	11	
3202021	28	2	
3202024	28	29	
3202025	28	30	
3202029	30	1	
3204021	4	5	
3204052	33	1	
3204052	38	1	
3204057	24	15	
3204059	12	13	
3204060	12	17	
3204061	12	18	
3204062	12	24	

jintex.in

INDEX

VF2400

Parts No.	Page No.	Ref. No.	Weight(g)
3204063	12	23	
3204064	12	19	
3204065	12	11	
3204066	6	1	
3207026	41	1-3	
3207030	41	1-4	
3207039	28	42-1	
3207040	28	42-3	
3207044	28	49-1	
3207045	28	49-3	
3207046	28	51	
3207052	28	42-2	
3207053	28	49-2	
3207107	46	12	
3207150	19	1-1	
3207150	21	1-1	
3207151	19	1-2	
3207151	21	1-2	
3207152	19	1-4	
3207152	21	1-3	
3207155	19	30-1	
3207156	19	30-2	
3207156	21	15	
3207157	19	1-5	
3207157	19	30-3	
3207157	21	1-4	
3207160	19	8	
3207160	21	8	
3207160	41	11	
3207175	41	9-4	
3207177	41	9-2	
3207180	41	9-3	
3207183	46	6-1	
3207185	46	16-1	
3207187	46	6-2	
3207188	46	6-3	
3207189	46	16-2	
3207199	17	1	
3207200	17	13	
3207204	41	9-1	
3208000	15	25-1	
3208002	15	25-2	
3208003	17	10	
3208004	17	14	
3208006	15	13-1	
3208007	15	13-2	

Parts No.	Page No.	Ref. No.	Weight(g)
3208011	25	18-3	
3208012	25	18-4	
3208015	34	38	
3208016	34	43-2	
3208017	34	37	
3208018	34	43-3	
3208020	25	18-2	
3208023	34	40	
3208025	46	3-1	
3208026	19	31-1	
3208045	45	3	
3208048	41	13-4	
3208049	41	13-2	
3208050	41	7-4	
3208051	41	7-5	
3208052	19	32-1	
3208053	34	43-1	
3208054	41	13-3	
3208056	41	13-1	
3208071	29	18-1	
3208072	29	18-3	
3208073	30	5	
3208074	42	30-1	
3208075	34	39-1	
3208076	34	39-2	
3208076	34	41-1	
3208076	36	37	
3208077	34	39-3	
3208078	34	42-1	
3208079	34	42-2	
3208086	42	30-3	
3208102	19	16-1	
3208103	19	16-2	
3208104	19	16-3	
3208105	19	33-3	
3208108	19	33-1	
3208109	19	33-2	
3208125	25	18-1	
3208143	34	44	
3208160	29	18-2	
3208161	42	30-2	
3209000	25	19-2	
3209000	42	28-1	
3209001	12	30-1	
3209002	12	31-2	
3209002	25	19-1	
3209002	42	28-2	

Parts No.	Page No.	Ref. No.	Weight(g)
3209002	45	28	
3209003	12	30-2	
3209004	46	1-1	
3209005	19	12-1	
3209005	21	12-1	
3209006	46	1-2	
3209007	19	12-2	
3209007	21	12-2	
3209008	19	14	
3209008	21	27	
3209009	19	15	
3209009	21	30	
3209010	25	16	
3209011	25	17	
3209014	19	11-1	
3209014	21	11-1	
3209016	19	11-2	
3209016	21	11-2	
3209018	15	8	
3209022	41	8-1	
3209023	47	17	
3209024	47	16	
3209035	25	20	
3209036	27	30	
3209037	27	29	
3209040	47	21	
3209041	47	22	
3209042	41	8-2	
3209046	29	19	
3209047	29	20	
3209048	30	13	
3209049	30	14	
3209050	17	11	
3209051	17	12	
3209064	19	17	
3209065	19	18	
3209066	41	14	
3209080	12	31-1	
3209081	14	23	
3209081	26	22	
3209100	7	7-1	
3209101	7	7-2	
3209102	7	7-3	
3209104	7	7-4	
3209106	14	1-1	
3209106	19	19-1	
3209107	14	1-2	
3209107	15	14	

jintex.in

INDEX

VF2400

Parts No.	Page No.	Ref. No.	Weight(g)
3209107	17	25	
3209107	19	19-2	
3209107	21	13	
3209108	14	1-4	
3209108	19	19-3	
3209121	28	22-1	
3209122	28	22-3	
3209123	28	22-2	
3209202	28	41	
3209311	10	35	
3209312	28	40	
3209920	37	1	
3209923	42	1	
3209924	32	1	
3209926	44	1	
3209927	44	37	
3209943	31	1	
3267037	46	14	
3500207	1	7	
3500305	8	37	
3500309	4	1	
3500360	8	12-2	
3500430	1	3	
3500431	1	8	
3500700	49	28	
3507000	8	16-1	
3507002	8	16-2	
3507050	8	16-3	
3507050	14	3-1	
3507052	14	3-2	
3507052	15	16	
3507052	26	13-1	
3507054	8	16-4	
3507054	14	3-3	
3507054	26	13-2	
3509320	9	25	
4017013	15	12	
4017013	30	3	
4109403	1	31	
9603903	48	15	

Parts No.	Page No.	Ref. No.	Weight(g)
9620631	49	2	
9620666	49	22	
9620670	49	3	
9620673	49	8	
9620675	49	11	
9620678	49	23	
9620679	49	24	
9620680	49	25	
9620681	49	26	
9620688	49	18	
9620689	49	4	
9620690	49	21	
9620691	49	20	
9620696	49	1	
9620700	49	17	
9620703	49	16	
9620750	49	31	
9620751	49	32	
9620752	49	33	
9620753	49	35	
9620754	49	42	
9620755	49	43	
9620756	49	38	
9620757	49	40	

Parts No.	Page No.	Ref. No.	Weight(g)

jintex.in

jintex.in

jintex.in

yamato

ヤマトミシン製造株式会社

YAMATO SEWING MACHINE MFG. CO.,LTD.

P/N 9710022(P)
No. 8 Edited in 2006.11
(VF2400)

Printed in Japan 2006.11.3H①

jintex.in